12

素材

素材 12

鋼材	ザム(ZAM)鋼板	1
ステンレス材	ステンレス平板①	2
	ステンレス平板②	3
	ステンレスデザインエッチング板①	4
	ステンレスデザインエッチング板②	5
	ステンレスフラットバー①	6
	ステンレスフラットバー②	7
	ステンレスフラットバー③	8
	ステンレスフラットバー④	9
	ステンレス丸棒①	10
	ステンレス丸棒②	11
	ステンレスアングル①	12
	ステンレスアングル②	13
	ステンレス化粧パイプ	14
	ステンレス角パイプ	15
	ステンレスチャンネル	16
アルミ材	アルミ平板・縞板	17
	アルミ丸棒①	18
	アルミ丸棒②	19
	アルミ丸棒③	20
	アルミ丸棒④	21
	アルミフラットバー	22
	アルミ等辺・不等辺アングル(R付き)	23
	アルミ等辺・不等辺アングル(Rなし)	24
	アルミ丸パイプ	25
	アルミ角パイプ	26
	アルミチャンネル	27
緩衝材	PE材(ポリエチレン)①「アイウッド]	28
	PE材(ポリエチレン)②「デュラウッド]	29
	PS材(ポリスチレン) [発泡断熱スペーサー]	30
	クランウッド(CK-Eタイプ)	31

床材	アピトン床材、ラミネート床材	32
	NSボード	33
	セルカボード	34
	ディックUパネル 床材(FPシリーズ)	35
	ネオランバーFFUトラック荷台材	36
	PEウッド/PEエアリブ	37
床打タッピングマシーン	ビスライダー	38
床下材(アンダーシート)	ユカプルーフ、PEシート、ハッポート	39
ドア・内装材・各種ボード	ドラゴンボード ドア材(三菱樹脂)	40
	各種ドア材	41
	ディックUパネル ドア材(APシリーズ)	42
	各種内装材	43
	合板ベニア、水切りゴム	44
	アルポリック内装材(三菱樹脂)	45

ザム(ZAM)鋼板

※「ZAM」は日新製鋼が開発した(溶融亜鉛・アルミニウム・マグネシウム)合金めっき鋼板の商品名です。
※「ZAM」は日新製鋼の登録商標です。

ZAM　(亜鉛-アルミニウム6%-マグネシウム3%)の合金めっき層を持つ「溶融めっき鋼板」です。

■アルミニウムとマグネシウムの効果により、優れた耐食性、耐疵付き性、加工性を実現しています。
■(ペンタイトB・溶融亜鉛めっき鋼板)に比べて10~20倍、(ガルタイト・亜鉛-5%アルミニウムメッキ鋼板)に比べて5~8倍の優れた耐食性を有しています。
■切断端面部においても、めっき層から溶け出したアルミニウム・マグネシウムを含む緻密な亜鉛系保護被膜が端面部を覆うことにより、優れた耐食性を発揮します。
■無機系クロムフリー処理(ZC)により、表面が無機系皮膜となる為、電気抵抗が低く、表面の導電性に優れています。
　そのため表面のスポット溶接性に高い能力を発揮します。
■全くクロムを含まない皮膜ですので、環境不可物質に対応しており、環境に優しい材料です。

※トラックボデー部品、部材の材料に適した鋼板といえます。

コードNO	品名・サイズ				規格	めっき付着量	1枚重量kg
0012706	ZAM鋼板	厚1.6t	1219×2438	クロムフリー	MSM-HC	90/90　g/㎡	37.9
00127073	ZAM鋼板	厚2.3t	1219×2438	クロムフリー	MSM-HK400	90/90　g/㎡	54.2
00127083	ZAM鋼板	厚3.2t	1219×2438	クロムフリー		90/90　g/㎡	75.2
00127093	ZAM鋼板	厚4.5t	1219×2438	クロムフリー		90/90　g/㎡	106
1109150	ZAM鋼板	厚6.0t	1219×2500	クロムフリー		90/90　g/㎡	144

※適用強度
MSM-HC・・一般用270N級
MSM-HK400・・構造用400N級

◆塩水噴霧試験結果(SST:JIS Z 2371)

※平坦部の耐食性比較

時間経過	500時間	1200時間	2500時間
ZAM			
溶融55%アルミ亜鉛合金メッキ			
溶融亜鉛5%アルミ合金メッキ			
溶融亜鉛メッキ			

※試験体(メッキ付着量:　90/90　g/㎡　無処理)

※切断端面部の耐食性比較

時間経過	100時間	1000時間	5000時間
ZAM			
溶融55%アルミ亜鉛合金メッキ			
溶融亜鉛5%アルミ合金メッキ			
溶融亜鉛メッキ			

※試験体(板厚3.2t　メッキ付着量:　120/120　g/㎡　無処理)

ステンレス平板①

SUS304

■片面#400研磨

コードNO	商品名	材　質	板厚		幅		長さ	表面処理/ビニール	1枚重量kg
4350617	ステンレス平板	SUS304	0.6	×	1000	×	2000	#400研磨/SG	9.52
4350811	〃	〃	0.8	×	1000	×	2000	〃	12.7
4351014	〃	〃	1.0	×	1000	×	2000	〃	15.9
4351218	〃	〃	1.2	×	1000	×	2000	〃	19.0
4351519	〃	〃	1.5	×	1000	×	2000	〃	23.8
4352013	〃	〃	2.0	×	1000	×	2000	〃	31.7
4350646	ステンレス平板	SUS304	0.6	×	1219	×	2438	#400研磨/SG	14.1
4350840	〃	〃	0.8	×	1219	×	2438	〃	18.9
4351043	〃	〃	1.0	×	1219	×	2438	〃	23.6
4351247	〃	〃	1.2	×	1219	×	2438	〃	28.3
4351548	〃	〃	1.5	×	1219	×	2438	〃	35.4
4352042	〃	〃	2.0	×	1219	×	2438	〃	47.1

■片面ウロコ研磨

コードNO	商品名	材　質	板厚		幅		長さ	表面処理/ビニール	1枚重量kg
4330611	ステンレス平板	SUS304	0.6	×	1000	×	2000	ウロコ研磨/SPV白	9.52
4330815	〃	〃	0.8	×	1000	×	2000	〃	12.7
4331018	〃	〃	1.0	×	1000	×	2000	〃	15.9
4331019	〃	〃	1.2	×	1000	×	2000	〃	19.0
4331513	〃	〃	1.5	×	1000	×	2000	〃	23.8
4332017	〃	〃	2.0	×	1000	×	2000	〃	31.7
4330640	ステンレス平板	SUS304	0.6	×	1219	×	2438	ウロコ研磨/SPV白	14.1
4330844	〃	〃	0.8	×	1219	×	2438	〃	18.9
4331047	〃	〃	1.0	×	1219	×	2438	〃	23.6
4331241	〃	〃	1.2	×	1219	×	2438	〃	28.3
4331542	〃	〃	1.5	×	1219	×	2438	〃	35.4
4332046	〃	〃	2.0	×	1219	×	2438	〃	47.1

■片面#800研磨

コードNO	商品名	材　質	板厚		幅		長さ	表面処理/ビニール	1枚重量kg
4311494	ステンレス平板	SUS304	0.6	×	1219	×	2438	#800研磨/SPV白	14.1
4311504	〃	〃	0.8	×	1219	×	2438	〃	18.9
4311517	〃	〃	1.0	×	1219	×	2438	〃	23.6
4311520	〃	〃	1.2	×	1219	×	2438	〃	28.3
4311533	〃	〃	1.5	×	1219	×	2438	〃	35.4
4311546	〃	〃	2.0	×	1219	×	2438	〃	47.1

※商品の在庫・納期はご確認ください。
※上記以外のサイズも取り寄せ可能ですのでお問い合わせください。

ステンレス平板②

SUS430

■片面#400研磨

コードNO	商品名	材　質	板厚		幅		長さ	表面処理/ビニール	1枚重量kg
4360610	ステンレス平板	SUS430	0.6	×	1000	×	2000	#400研磨/SG	9.24
4360814	〃	〃	0.8	×	1000	×	2000	〃	12.3
4361017	〃	〃	1.0	×	1000	×	2000	〃	15.4
4361211	〃	〃	1.2	×	1000	×	2000	〃	18.5
4361512	〃	〃	1.5	×	1000	×	2000	〃	23.1
4362016	〃	〃	2.0	×	1000	×	2000	〃	30.8
4360649	ステンレス平板	SUS430	0.6	×	1219	×	2438	#400研磨/SG	13.7
4360843	〃	〃	0.8	×	1219	×	2438	〃	18.3
4361046	〃	〃	1.0	×	1219	×	2438	〃	22.9
4361240	〃	〃	1.2	×	1219	×	2438	〃	27.5
4361541	〃	〃	1.5	×	1219	×	2438	〃	34.3
4362045	〃	〃	2.0	×	1219	×	2438	〃	45.8

■片面ウロコ研磨

コードNO	商品名	材　質	板厚		幅		長さ	表面処理/ビニール	1枚重量kg
4340614	ステンレス平板	SUS430	0.6	×	1000	×	2000	ウロコ研磨/SPV白	9.24
4340818	〃	〃	0.8	×	1000	×	2000	〃	12.3
4341011	〃	〃	1.0	×	1000	×	2000	〃	15.4
4341215	〃	〃	1.2	×	1000	×	2000	〃	18.5
4341516	〃	〃	1.5	×	1000	×	2000	〃	23.1
4342010	〃	〃	2.0	×	1000	×	2000	〃	30.8
4340643	ステンレス平板	SUS430	0.6	×	1219	×	2438	ウロコ研磨/SPV白	13.7
4340847	〃	〃	0.8	×	1219	×	2438	〃	18.3
4341040	〃	〃	1.0	×	1219	×	2438	〃	22.9
4341244	〃	〃	1.2	×	1219	×	2438	〃	27.5
4341545	〃	〃	1.5	×	1219	×	2438	〃	34.3
4342049	〃	〃	2.0	×	1219	×	2438	〃	45.8

中間鋼種（NSSC180）

■2B材

コードNO	商品名	材　質	板厚		幅		長さ	表面処理/ビニール	1枚重量kg
4320022	ステンレス平板	NSSC180	0.8	×	1219	×	2438	2B/SPV白	18.3
4320023	〃	〃	1.0	×	1219	×	2438	〃	22.9
4320024	〃	〃	1.2	×	1219	×	2438	〃	27.5
4320025	〃	〃	1.5	×	1219	×	2438	〃	34.3
4320026	〃	〃	2.0	×	1219	×	2438	〃	45.8

■片面#400研磨

コードNO	商品名	材　質	板厚		幅		長さ	表面処理/ビニール	1枚重量kg
4320062	ステンレス平板	NSSC180	0.8	×	1219	×	2438	#400研磨/SPV白	18.3
4320063	〃	〃	1.0	×	1219	×	2438	〃	22.9
4320064	〃	〃	1.2	×	1219	×	2438	〃	27.5
4320065	〃	〃	1.5	×	1219	×	2438	〃	34.3
4320066	〃	〃	2.0	×	1219	×	2438	〃	45.8

※商品の在庫・納期はご確認ください。
※上記以外のサイズも取り寄せ可能ですのでお問い合わせください。

ステンレス デザインエッチング板①

※柄、サイズによっては受注生産になります。ご注文の際にはロット枚数、納期をご確認ください。

■(P304)

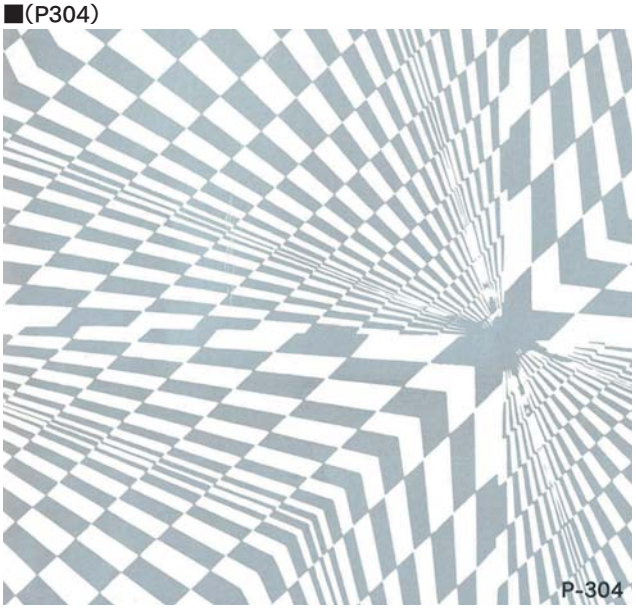

コードNO	品名・サイズ・デザイン名	重量kg
4310372	SUS304 0.6t 1219×2438 P304	14.1
4310385	SUS304 0.8t 1219×2438 P304	18.9
4310398	SUS304 1.0t 1219×2438 P304	23.6
4310408	SUS304 1.2t 1219×2438 P304	28.3
4310411	SUS304 1.5t 1219×2438 P304	35.4
4310424	SUS304 2.0t 1219×2438 P304	47.1

■(カサブランカ)

コードNO	品名・サイズ・デザイン名	重量kg
4312260	SUS304 0.6t 1219×2438 カサブランカ	14.1
4312273	SUS304 0.8t 1219×2438 カサブランカ	18.9
4312286	SUS304 1.0t 1219×2438 カサブランカ	23.6
4312299	SUS304 1.2t 1219×2438 カサブランカ	28.3
4312309	SUS304 1.5t 1219×2438 カサブランカ	35.4
4312312	SUS304 2.0t 1219×2438 カサブランカ	47.1

■(サクラ　パートⅠ)

コードNO	品名・サイズ・デザイン名	重量kg
4311067	SUS304 0.6t 1219×2438 サクラ パートⅠ	14.1
4311083	SUS304 0.8t 1219×2438 サクラ パートⅠ	18.9
4311339	SUS304 1.0t 1219×2438 サクラ パートⅠ	23.6
4311342	SUS304 1.2t 1219×2438 サクラ パートⅠ	28.3
4311355	SUS304 1.5t 1219×2438 サクラ パートⅠ	35.4
4311368	SUS304 2.0t 1219×2438 サクラ パートⅠ	47.1

■(サクラ　パートⅡ)

コードNO	品名・サイズ・デザイン名	重量kg
4311371	SUS304 0.6t 1219×2438 サクラ パートⅡ	14.1
4311384	SUS304 0.8t 1219×2438 サクラ パートⅡ	18.9
4311397	SUS304 1.0t 1219×2438 サクラ パートⅡ	23.6
4311407	SUS304 1.2t 1219×2438 サクラ パートⅡ	28.3
4311410	SUS304 1.5t 1219×2438 サクラ パートⅡ	35.4
4311423	SUS304 2.0t 1219×2438 サクラ パートⅡ	47.1

ステンレス デザインエッチング板②

※柄、サイズによっては受注生産になります。ご注文の際にはロット枚数、納期をご確認ください。

■（パピヨン）

コードNO	品名・サイズ・デザイン名	重量kg
4311096	SUS304 0.6t 1219×2438 パピヨン	14.1
4311106	SUS304 0.8t 1219×2438 パピヨン	18.9
4311119	SUS304 1.0t 1219×2438 パピヨン	23.6
4311122	SUS304 1.2t 1219×2438 パピヨン	28.3
4311135	SUS304 1.5t 1219×2438 パピヨン	35.4
4311148	SUS304 2.0t 1219×2438 パピヨン	47.1

■（ブーゲンビリア）

コードNO	品名・サイズ・デザイン名	重量kg
4310068	SUS304 0.6t 1219×2438 ブーゲンビリア	14.1
4310084	SUS304 0.8t 1219×2438 ブーゲンビリア	18.9
4312008	SUS304 0.8t 1219×2750 ブーゲンビリア	21.3
4310330	SUS304 1.0t 1219×2438 ブーゲンビリア	23.6
4310343	SUS304 1.2t 1219×2438 ブーゲンビリア	28.3
4310152	SUS304 1.5t 1219×2438 ブーゲンビリア	35.4
4310204	SUS304 2.0t 1219×2438 ブーゲンビリア	47.1

■（バラ　パートⅠ）

コードNO	品名・サイズ・デザイン名	重量kg
4311151	SUS304 0.6t 1219×2438 バラ パートⅠ	14.1
4311164	SUS304 0.8t 1219×2438 バラ パートⅠ	18.9
4311177	SUS304 1.0t 1219×2438 バラ パートⅠ	23.6
4311180	SUS304 1.2t 1219×2438 バラ パートⅠ	28.3
4311193	SUS304 1.5t 1219×2438 バラ パートⅠ	35.4
4311203	SUS304 2.0t 1219×2438 バラ パートⅠ	47.1

■（バラ　パートⅡ）

コードNO	品名・サイズ・デザイン名	重量kg
4312118	SUS304 0.6t 1219×2438 バラ パートⅡ	14.1
4312105	SUS304 0.8t 1219×2438 バラ パートⅡ	18.9
4312189	SUS304 1.0t 1219×2438 バラ パートⅡ	23.6
4312192	SUS304 1.2t 1219×2438 バラ パートⅡ	28.3
4312202	SUS304 1.5t 1219×2438 バラ パートⅡ	35.4
4312215	SUS304 2.0t 1219×2438 バラ パートⅡ	47.1

ステンレス フラットバー①

フラットバーSUS304・316・316L　■単位:mm

サイズ 厚さ×幅	長さ	Kg/P 304	Kg/P 316 316L	COLD コールド	COLD HL	COLD 400研磨	HOT
2 × 6	2,000	0.19		●			
	4,000	0.38		●			
2 × 8	2,000	0.254		●			
2 × 9	2,000	0.286		●			
	4,000	0.572		●			
2 × 10	3,000	0.477		●			
	4,000	0.636		●			
2 × 12	4,000	0.76		●			
2 × 15	4,000	0.952		●			●
2 × 20	4,000	1.27		●			●
2 × 25	4,000	1.58		●			●
2 × 30	4,000	1.90		●			●
2 × 32	4,000	2.03		●			●
2 × 38	4,000	2.41					●
2 × 40	4,000	2.54		●			●
2 × 50	4,000	3.17		●			●
3 × 3	2,000	0.142		●			
3 × 5	2,000	0.238		●			
	3,000	0.357		●			
3 × 6	3,000	0.429		●			
	4,000	0.572		●			
3 × 7	3,000	0.501		●			
	4,000	0.668		●			
3 × 8	3,000	0.57		●			
	4,000	0.76		●			
3 × 9	3,000	0.642		●			
	4,000	0.856		●			
3 × 10	4,000	0.952		●	●		●
3 × 12	4,000	1.14		●	●		●
3 × 13	4,000	1.24		●	●		●
3 × 15	4,000	1.43		●	●	●	●
3 × 16	4,000	1.52		●	●		
3 × 19	4,000	1.81		●	●		●
3 × 20	4,000	1.90	1.92	●	●	●	●
3 × 22	4,000	2.09		●	●		●
3 × 25	4,000	2.38	2.39	●	●	●	●
3 × 30	4,000	2.86	2.87	●	●	●	●
3 × 32	4,000	3.04	3.06	●	●	●	●
3 × 35	4,000	3.33		●	●		●
3 × 38	4,000	3.62	3.64	●	●	●	●
3 × 40	4,000	3.81	3.83	●	●	●	●
3 × 42	4,000	4.00		●	●		
3 × 45	4,000	4.28		●	●		●
3 × 48	4,000	4.56		●	●		
3 × 50	4,000	4.76	4.80	●	●	●	●
3 × 60	4,000	5.72		●	●	●	●
3 × 65	4,000	6.20		●	●		●
3 × 75	4,000	7.12		●	●		●
3 × 100	4,000	9.52		●	●		●
3 × 110	4,000	10.5		●			
3 × 120	4,000	11.4		●			
3 × 125	4,000	11.9		●			
3 × 130	4,000	12.4		●			
3 × 140	4,000	13.3		●			
3 × 150	4,000	14.3		●			
4 × 4	3,000	0.381		●			

●=コールド　●=HL　●=#400　●=未研磨

※316、316LはHOT品のみです。

■単位:mm

サイズ 厚さ×幅	長さ	Kg/P 304	Kg/P 316 316L	COLD コールド	COLD HL	COLD 400研磨	HOT
4 × 4	4,000	0.508		●			
4 × 9	4,000	1.14		●			
4 × 10	4,000	1.27		●	●		
4 × 11	4,000	1.40		●	●		●
4 × 13	4,000	1.65		●	●		
4 × 15	4,000	1.90		●	●	●	●
4 × 16	4,000	2.03		●	●		
4 × 19	4,000	2.41		●	●		●
4 × 20	4,000	2.54		●	●	●	●
4 × 22	4,000	2.79		●	●		●
4 × 25	4,000	3.17	3.19	●	●	●	●
4 × 30	4,000	3.81	3.83	●	●	●	●
4 × 32	4,000	4.08		●	●	●	●
4 × 35	4,000	4.44		●	●		●
4 × 38	4,000	4.84		●	●	●	●
4 × 40	4,000	5.08	5.12	●	●	●	●
4 × 45	4,000	5.72		●	●		●
4 × 50	4,000	6.36	6.40	●	●	●	●
4 × 60	4,000	7.60		●	●		●
4 × 65	4,000	8.24		●	●		●
4 × 75	4,000	9.52		●	●		●
4 × 90	4,000	11.4		●	●		
4 × 100	4,000	12.7		●	●		●
5 × 5	4,000	0.792		●	●		
5 × 8	4,000	1.27		●			
5 × 9	4,000	1.43		●			
5 × 10	4,000	1.59		●	●		
5 × 12	4,000	1.90		●	●		
5 × 13	4,000	2.06		●	●		
5 × 15	4,000	2.38		●	●	●	●
5 × 16	4,000	2.54		●	●		
5 × 19	4,000	3.01		●	●		●
5 × 20	4,000	3.17	3.19	●	●	●	●
5 × 22	4,000	3.49		●	●		●
5 × 25	4,000	3.96	3.99	●	●	●	●
5 × 30	4,000	4.76	4.80	●	●	●	●
5 × 32	4,000	5.08		●	●	●	●
5 × 34	4,000	5.40		●	●		
5 × 35	4,000	5.56		●	●		●
5 × 38	4,000	6.04		●	●	●	●
5 × 40	4,000	6.36	6.40	●	●	●	●
5 × 50	4,000	7.92	8.00	●	●	●	●
5 × 60	4,000	9.52		●	●		●
5 × 65	4,000	10.3		●	●		●
5 × 75	4,000	11.9		●	●		●
5 × 90	4,000	14.3		●	●		●
5 × 100	4,000	15.8		●	●		●
5 × 130	4,000	20.6		●			
5 × 150	4,000	23.8		●			
6 × 6	4,000	1.14		●	●		
6 × 9	4,000	1.71		●			
6 × 10	4,000	1.90		●	●		
6 × 12	4,000	2.28		●	●		
6 × 13	4,000	2.48		●	●		
6 × 15	4,000	2.86		●	●	●	●
6 × 16	4,000	3.04		●	●		

※メーカー在庫品は変更になる場合があります。都度お問い合わせください。

ステンレス フラットバー②

フラットバーSUS304・316・316L　■単位:mm

サイズ 厚さ×幅	長さ	Kg/P 304	Kg/P 316 316L	COLD コールド	COLD HL	COLD 400研磨	HOT
6 × 18	4,000	3.42		●	●		
6 × 19	4,000	3.62		●	●		●
6 × 20	4,000	3.81		●	●	●	●
6 × 22	4,000	4.20		●	●		●
6 × 25	4,000	4.76	4.80	●	●	●	●
6 × 30	4,000	5.72	5.76	●	●	●	●
6 × 32	4,000	6.08	6.12	●	●	●	●
6 × 35	4,000	6.68		●	●		●
6 × 38	4,000	7.24	7.28	●	●	●	●
6 × 40	4,000	7.60	7.68	●	●	●	●
6 × 42	4,000	8.00		●	●		
6 × 45	4,000	8.56		●	●	●	●
6 × 48	4,000	9.12		●	●		
6 × 50	4,000	9.52	9.56	●	●	●	●
	6,000	14.3		●	●		●
6 × 60	4,000	11.4		●	●	●	●
6 × 65	4,000	12.4	12.4	●	●	●	●
	6,000	18.5		●	●		●
6 × 70	4,000	13.3		●	●		●
6 × 75	4,000	14.3	14.4	●	●	●	●
	6,000	21.4		●	●		●
6 × 90	4,000	17.1		●	●		●
6 × 100	4,000	19.0	19.2	●	●	●	●
	6,000	28.6		●	●		●
6 × 110	4,000	20.9		●	●		●
6 × 120	4,000	22.8		●	●		●
6 × 125	4,000	23.8		●	●		●
6 × 130	4,000	24.8		●	●		●
6 × 140	4,000	26.6		●	●		●
6 × 150	4,000	28.6		●	●		●
7 × 7	4,000	1.56		●	●		
7 × 20	4,000	4.44					●
8 × 8	4,000	2.03		●	●	●	
8 × 10	4,000	2.54		●	●		
8 × 16	4,000	4.08		●	●		●
8 × 30	4,000	7.60					●
8 × 32	4,000	8.12		●	●		●
8 × 38	4,000	9.64		●	●		●
8 × 40	4,000	10.2					●
8 × 50	4,000	12.7		●	●		●
8 × 65	4,000	16.5					●
8 × 75	4,000	19.0					●
8 × 100	4,000	25.4					●
9 × 9	4,000	2.57		●	●	●	
9 × 13	4,000	3.71		●	●		●
9 × 15	4,000	4.28		●	●		●
9 × 16	4,000	4.56		●	●		●
9 × 19	4,000	5.44		●	●		●
9 × 20	4,000	5.72		●	●	●	●
9 × 22	4,000	6.28		●	●		●
9 × 25	4,000	7.12	7.20	●	●	●	●
	6,000	10.7		●	●		
9 × 30	4,000	8.56	8.60	●	●	●	●
	6,000	12.8		●	●		
9 × 32	4,000	9.12	9.20	●	●	●	●

●=コールド　●=HL　●=#400　●=未研磨

※316、316LはHOT品のみです。

■単位:mm

サイズ 厚さ×幅	長さ	Kg/P 304	Kg/P 316 316L	COLD コールド	COLD HL	COLD 400研磨	HOT
9 × 32	6,000	13.7		●	●		
9 × 35	4,000	10.0					●
9 × 38	4,000	10.8	10.9	●	●	●	●
	6,000	16.3		●	●		●
9 × 40	4,000	11.4		●	●	●	●
	6,000	17.1		●	●		
9 × 45	4,000	12.8					●
9 × 50	4,000	14.3	14.4	●	●	●	●
	6,000	21.4		●	●		●
9 × 55	4,000	15.7					●
9 × 60	4,000	17.1		●	●		●
9 × 65	4,000	18.6	18.7	●	●	●	●
	6,000	27.8		●	●		●
9 × 75	4,000	21.4	21.6	●	●	●	●
	6,000	32.1		●	●		●
9 × 90	4,000	25.7	25.8	●	●		●
9 × 100	4,000	28.6	28.7	●	●		●
	6,000	42.8		●	●		●
9 × 125	4,000	35.7		●	●		●
	6,000	53.5					●
9 × 150	4,000	42.8		●	●		●
	6,000	64.2					●
9 × 200	4,000	57.2		●	●		●
9 × 250	4,000	71.2		●	●		●
9 × 300	4,000	85.6		●			●
10 × 10	4,000	3.17		●	●	●	●
10 × 15	4,000	4.76		●	●		●
10 × 19	4,000	6.04		●	●		●
10 × 20	4,000	6.36		●	●	●	●
10 × 25	4,000	7.92		●	●	●	●
10 × 30	4,000	9.52		●	●	●	●
10 × 32	4,000	10.2		●	●	●	●
10 × 35	4,000	11.1					●
10 × 38	4,000	12.0		●	●	●	●
10 × 40	4,000	12.7		●	●	●	●
10 × 50	4,000	15.8	16.0	●	●	●	●
10 × 65	4,000	20.6		●	●	●	●
10 × 75	4,000	23.8		●	●	●	●
10 × 100	4,000	31.7	31.9	●	●		●
10 × 125	4,000	39.6		●	●		●
10 × 150	4,000	47.6		●	●		●
10 × 200	4,000	63.6		●	●		●
10 × 250	4,000	79.2		●	●		●
10 × 300	4,000	95.2		●			●
12 × 12	4,000	4.56		●	●	●	●
12 × 14	4,000	5.32		●			
12 × 15	4,000	5.72					●
12 × 16	4,000	6.08		●	●		●
12 × 19	4,000	7.24		●	●		●
12 × 20	4,000	7.60		●	●	●	●
12 × 25	4,000	9.52	9.56	●	●	●	●
12 × 28	4,000	10.6					●
12 × 30	4,000	11.4		●	●	●	●
12 × 32	4,000	12.2	12.2	●	●	●	●
	6,000	18.3		●	●		
12 × 35	4,000	13.3		●	●		●

※メーカー在庫品は変更になる場合があります。都度お問い合わせください。

ステンレス フラットバー③

フラットバーSUS304・316・316L　■単位:mm

サイズ 厚さ×幅	長さ	Kg/P 304	Kg/P 316 316L	COLD コールド	COLD HL	COLD 400研磨	HOT
12 × 38	4,000	14.5	14.6	●	●	●	●
	6,000	21.7		●	●		●
12 × 40	4,000	15.2		●	●	●	●
	6,000	22.9		●	●		
12 × 50	4,000	19.0	19.2	●	●	●	●
	6,000	28.6		●	●		●
12 × 65	4,000	24.8	24.9	●	●	●	●
	6,000	37.1		●	●		●
12 × 70	4,000	26.6					●
12 × 75	4,000	28.6	28.7	●	●	●	●
	6,000	42.8		●	●		●
12 × 90	4,000	34.2		●	●		●
12 × 100	4,000	38.1	38.3	●	●		●
	6,000	57.1		●	●		●
12 × 125	4,000	47.6		●	●		●
	6,000	71.4					●
12 × 150	4,000	57.2		●	●		●
	6,000	85.8					●
12 × 200	4,000	76.0		●	●		●
12 × 250	4,000	95.2		●	●		●
12 × 300	4,000	114		●			●
13 × 13	4,000	5.36		●	●	●	●
14 × 14	4,000	6.20		●	●	●	●
15 × 15	4,000	7.12		●	●	●	●
16 × 16	4,000	8.12		●	●	●	●
16 × 19	4,000	9.64		●	●		
16 × 20	4,000	10.2		●	●	●	●
16 × 25	4,000	12.7	12.8	●	●	●	●
16 × 30	4,000	15.2					●
16 × 32	4,000	16.2	16.4	●	●	●	●
16 × 35	4,000	17.8					●
16 × 38	4,000	19.3	19.4	●	●	●	●
16 × 40	4,000	20.3		●	●		●
16 × 50	4,000	25.4	25.5	●	●	●	●
	6,000	38.0					●
16 × 65	4,000	33.0	33.2	●	●		●
	6,000	49.5					●
16 × 75	4,000	38.1	38.3	●	●		●
	6,000	57.1					●
16 × 90	4,000	45.6					●
16 × 100	4,000	50.8	51.2	●	●		●
	6,000	76.2					●
16 × 125	4,000	63.6		●	●		●
	6,000	95.4					●
16 × 150	4,000	76.0		●	●		●
	6,000	114					●
16 × 200	4,000	102		●	●		●
16 × 250	4,000	127		●	●		●
16 × 300	4,000	152		●			●
19 × 19	4,000	11.4	11.5	●	●	●	●
19 × 25	4,000	15.1		●	●	●	●
19 × 30	4,000	18.1					●
19 × 32	4,000	19.3		●	●	●	●

●=コールド　●=HL　●=#400　●=未研磨

※316、316LはHOT品のみです。

■単位:mm

サイズ 厚さ×幅	長さ	Kg/P 304	Kg/P 316 316L	COLD コールド	COLD HL	COLD 400研磨	HOT
19 × 35	4,000	21.1					●
19 × 38	4,000	22.9		●	●	●	●
19 × 40	4,000	24.1					●
19 × 50	4,000	30.1	30.3	●	●	●	●
19 × 65	4,000	39.2	39.4	●	●		●
19 × 75	4,000	45.2	45.6	●	●		●
19 × 90	4,000	54.4					●
19 × 100	4,000	60.4	60.8	●	●		●
19 × 125	4,000	75.2		●	●		●
19 × 150	4,000	90.4		●	●		●
19 × 200	4,000	120		●	●		●
19 × 250	4,000	151		●	●		●
19 × 300	4,000	181		●			●
20 × 20	4,000	12.7	12.8	●	●	●	●
22 × 22	4,000	15.4	15.4	●	●		●
22 × 25	4,000	17.4					●
22 × 30	4,000	20.9					●
22 × 32	4,000	22.3		●			●
22 × 35	4,000	24.4					●
22 × 38	4,000	26.5		●			●
22 × 40	4,000	27.9					●
22 × 45	4,000	31.4					●
22 × 50	4,000	34.9		●			●
22 × 65	4,000	45.2		●			●
22 × 75	4,000	52.4		●			●
22 × 100	4,000	69.6		●			●
22 × 125	4,000	87.2					●
22 × 150	4,000	105					●
22 × 200	4,000	140					●
22 × 250	4,000	174					●
22 × 300	4,000	209					●
25 × 25	4,000	19.8	20.0	●	●	●	●
25 × 32	4,000	25.4		●			●
25 × 35	4,000	27.8					●
25 × 38	4,000	30.1		●			●
25 × 40	4,000	31.7					●
25 × 50	4,000	39.6		●			●
25 × 60	4,000	47.6					●
25 × 65	4,000	51.6		●			●
25 × 75	4,000	59.6		●			●
25 × 100	4,000	79.2		●			●
25 × 125	4,000	99.2		●			●
25 × 150	4,000	119		●			●
25 × 200	4,000	158		●			●
25 × 250	4,000	198		●			●
25 × 300	4,000	238		●			●
26 × 26	4,000	21.4		●			
28 × 28	4,000	24.9		●			●
30 × 30	4,000	28.6	28.7	●			●
30 × 50	4,000	47.6		●			●
30 × 55	4,000	52.4		●			●
30 × 65	4,000	62.0		●			●

※メーカー在庫品は変更になる場合があります。都度お問い合わせください。

ステンレス フラットバー④

フラットバーSUS304・316・316L

■単位:mm

サイズ 厚さ×幅	長さ	Kg/P 304	Kg/P 316 316L	COLD コールド	COLD HL	COLD 400研磨	HOT
30 × 75	4,000	71.2		●			●
30 × 100	4,000	95.2		●			●
30 × 125	4,000	119					●
30 × 150	4,000	143					●
30 × 200	4,000	190					●
30 × 250	4,000	238					●
30 × 300	4,000	286					●
32 × 32	4,000	32.5	32.7	●			●
35 × 50	4,000	55.6		●			●
35 × 55	4,000	61.2					●
35 × 65	4,000	72.0		●			●
35 × 75	4,000	83.2		●			●
35 × 100	4,000	111		●			●
35 × 125	4,000	139					●
35 × 150	4,000	166					●
36 × 36	4,000	41.2		●			●
38 × 38	4,000	45.8	46.0	●			●
40 × 40	4,000	50.8	51.2	●			●
40 × 50	4,000	63.6					●
40 × 65	4,000	82.4					●
40 × 75	4,000	95.2					●
40 × 100	4,000	127					●
40 × 125	4,000	158					●
40 × 150	4,000	190					●
42 × 42	4,000	56.0	56.4				●
45 × 45	4,000	64.4		●			●
50 × 50	4,000	79.2	79.8	●			●

●=コールド　●=HL　●=#400　●=未研磨

※316、316LはHOT品のみです。

■単位:mm

サイズ 厚さ×幅	長さ	Kg/P 304	Kg/P 316 316L	COLD コールド	COLD HL	COLD 400研磨	HOT
50 × 65	4,000	103					●
50 × 75	4,000	119					●
50 × 100	4,000	158					●
50 × 125	4,000	198					●
50 × 150	4,000	238					●
55 × 55	4,000	96.0		●			●
60 × 60	4,000	114		●			●
60 × 75	4,000	143					●
60 × 100	4,000	190					●
60 × 125	4,000	238					●
60 × 150	4,000	286					●
65 × 65	4,000	134		●			●
70 × 70	4,000	156					●
70 × 100	4,000	222					●
70 × 125	4,000	278					●
70 × 150	4,000	333					●
75 × 75	4,000	178					●
80 × 100	4,000	254					●
80 × 125	4,000	317					●
80 × 150	4,000	381					●
90 × 90	4,000	257					●
90 × 100	4,000	286					●
90 × 125	4,000	357					●
90 × 150	4,000	428					●
100 × 100	4,000	317					●
100 × 125	4,000	396					●
100 × 150	4,000	476					●

※メーカー在庫品は変更になる場合があります。都度お問い合わせください。

ラウンドフラットバーSUS304

■単位:mm

サイズ 厚さ×幅	長さ	R寸法	Kg/P	研磨	
3 × 15	4,000	1.5R	1.36	●	●
3 × 20	4,000	1.5R	1.84	●	●
3 × 25	4,000	1.5R	2.32	●	●
3 × 30	4,000	1.5R	2.79	●	●
3 × 32	4,000	1.5R	2.98	●	●
3 × 40	4,000	1.5R	3.74	●	●
3 × 50	4,000	1.5R	4.72	●	●
3 × 65	4,000	1.5R	6.12	●	●
3 × 75	4,000	1.5R	7.08	●	●
3 × 100	4,000	1.5R	9.48	●	●
6 × 25	4,000	3.0R	4.48	●	●
6 × 30	4,000	3.0R	5.44	●	●

●=HL　●=#400

■単位:mm

サイズ 厚さ×幅	長さ	R寸法	Kg/P	研磨	
6 × 40	4,000	3.0R	7.36	●	●
6 × 50	4,000	3.0R	9.24	●	●
6 × 65	4,000	3.0R	12.1	●	●
6 × 75	4,000	3.0R	14.0	●	●
6 × 100	4,000	3.0R	18.8	●	●
9 × 30	4,000	4.5R	8.0	●	●
9 × 40	4,000	4.5R	10.8	●	●
9 × 50	4,000	4.5R	13.7	●	●
9 × 65	4,000	4.5R	18.0	●	●
9 × 75	4,000	4.5R	20.8	●	●
9 × 100	4,000	4.5R	28.0	●	●

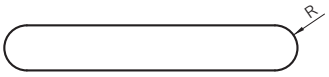

3mmは全て1.5R
6mmは全て3.0R
9mmは全て4.5R

※メーカー在庫品は変更になる場合があります。都度お問い合わせください。

ステンレス丸棒①

丸棒　SUS304・303・316

※メーカー在庫品は変更になる場合があります。都度お問い合わせください。

サイズ外径 mm	m重量		304直棒		304 酸洗丸棒	304 HL丸棒	ピーリング			引抜き			センタレス	
	304・303	316	未研磨	磨き			304	303	316	304	303	316	304	303
2	0.025	0.025	●	●						●	●	●	●	●
2.5	0.039		●	●						●			●	●
3	0.056	0.056	●	●						●	●	●	●	●
3.5	0.076									●			●	●
4	0.100	0.100	●	●						●	●	●	●	●
5	0.156	0.157	●	●						●	●	●	●	●
6	0.224	0.226	●	●						●	●	●	●	●
7	0.305		●	●						●	●		●	●
8	0.399	0.401	●	●	●	●	●			●	●	●	●	●
9	0.504	0.508	●	●	●	●	●	●	●	●	●	●	●	●
10	0.623	0.627	●	●	●	●	●	●	●	●	●	●	●	●
11	0.754	0.758			●					●	●	●	●	●
12	0.897	0.903	●	●	●	●	●	●	●	●	●	●	●	●
13	1.05	1.059	●	●	●	●	●	●	●	●	●		●	●
14	1.22				●	●				●	●		●	●
15	1.40				●	●				●	●		●	●
	1.42	1.42					●							
16	1.59				●	●				●	●		●	●
	1.61	1.62					●	●	●					
17	1.80				●					●	●		●	●
18	2.02				●					●	●		●	●
	2.03	2.05					●							
19	2.25				●	●				●	●		●	●
	2.27	2.28					●	●	●					
20	2.49				●	●				●	●		●	●
	2.51	2.53					●	●	●					
22	3.01				●	●				●	●		●	●
	3.03	3.05					●	●	●					
24	3.59							●			●			
	3.61	3.63							●					
25	3.89				●	●				●	●		●	●
	3.92	3.94					●	●	●					
26	4.21												●	
	4.25						●							
28	4.88									●	●		●	
	4.93	4.98					●	●	●					
30	5.61									●			●	●
	5.65	5.69					●	●	●		●			
32	6.38									●	●			
	6.43	6.47					●	●	●					
35	7.63									●	●		●	●
	7.68	7.73					●	●	●					
36	8.13						●			●				
38	8.99									●				
	9.06	9.11					●	●	●					
40	9.97									●			●	●
	10.0	10.1					●	●	●					
42	11.0									●				
	11.1	11.1					●	●	●					
45	12.6									●			●	
	12.7	12.8					●	●	●					
46	13.2						●							

●=HL　●=未研磨　●=コールド

●直棒長さ:2m、4m　●酸洗、HL丸棒長さ:4m　●ピーリング長さ:4m(一部5m、6mもあり)
●引抜き:4m(一部5m、5.5m、6mもあり)　●センタレス:SUS304　2m、SUS303　2.1m

ステンレス丸棒②

丸棒　SUS304・303・316

※メーカー在庫品は変更になる場合があります。都度お問い合わせください。

サイズ外径 mm	m重量		304直棒		304 酸洗丸棒	304 HL丸棒	ピーリング			引抜き			センタレス	
	304・303	316	未研磨	磨き			304	303	316	304	303	316	304	303
48	14.3									●				
	14.4	14.5					●	●	●					
50	15.6									●			●	
	15.6	15.7					●	●	●					
55	18.8									●				
	18.9	19.0					●	●	●					
60	22.4									●				
	22.5	22.7					●	●	●					
65	26.3									●				
	26.4	26.6					●	●	●					
70	30.5									●				
	30.6	30.8					●	●	●					
75	35.0									●				
	35.2	35.4					●	●	●					
80	39.9									●				
	40.0	40.2					●	●	●					
85	45.3	45.5					●	●	●					
90	50.7	51.0					●	●	●					
95	56.5	56.9					●	●	●					
100	62.6	63.0					●	●	●					
105	69.0						●							
110	75.7	76.2					●	●	●					
115	82.7						●							
120	90.1	90.7					●	●	●					
125	97.7						●							
130	106	107					●	●	●					
135	114						●							
140	123	124					●	●	●					
145	132						●							
150	141	142					●	●	●					
155	152						●							
160	161	162					●	●	●					
170	182	183					●	●	●					
180	204	205					●	●	●					
190	227	229					●	●	●					
200	252	253					●	●	●					
210	277						●							
220	304						●							
230	332						●							
240	362						●							
250	392						●							

●=HL　●=未研磨　●=コールド

●直棒長さ:2m、4m　●酸洗、HL丸棒長さ:4m　●ピーリング長さ:4m(一部5m、6mもあり)
●引抜き:4m(一部5m、5.5m、6mもあり)　●センタレス:SUS304　2m、SUS303　2.1m

ステンレス アングル①

SUS304・316・316L・430(熱間圧延品)

※メーカー在庫品は変更になる場合があります。都度お問い合わせください。

サイズ	SUS304				316・316L				430	
	4,000mm		6,000mm		4,000mm		6,000mm		4,000mm	
肉厚 × 辺 × 辺	Kg/P	研磨	Kg/P	研磨	Kg/P	研磨	Kg/P	研磨	Kg/P	研磨
2 × 30 × 30									3.62	●
2 × 40 × 40									4.88	●
3 × 20 × 20	3.58	●●●			3.60	●			3.47	●
3 × 25 × 25	4.52	●●●			4.56	●			4.40	●
3 × 30 × 30	5.48	●●●	8.22	●●●			8.28	●	5.32	●
3 × 35 × 35			9.66	●						
3 × 40 × 40	7.40	●●●	11.1	●●●			11.2	●	7.20	●
3 × 45 × 45			12.8	●						
3 × 50 × 50	9.48	●	14.2	●						
4 × 30 × 30			10.6	●						
4 × 35 × 35			12.6	●						
4 × 40 × 40	9.64	●●●	14.5	●●●						
4 × 45 × 45			16.6	●						
4 × 50 × 50	12.4	● ●	18.5	●●●			18.5	●		
4 × 55 × 55			20.4	●						
5 × 30 × 30			13.1	●						
5 × 35 × 35			15.5	●						
5 × 40 × 40	11.9	● ●	17.9	●●●			17.9	●		
5 × 45 × 45			20.5	●						
5 × 50 × 50	15.2	● ●	22.9	●●●			23.0	●		
5 × 60 × 60			27.6	●						
5 × 65 × 65			30.3	●						
5 × 70 × 70			32.7	●						
5 × 75 × 75			35.0	●						
6 × 30 × 30			15.2	●						
6 × 35 × 35			18.2	●						
6 × 40 × 40			21.0	●						
6 × 45 × 45			24.1	●						
6 × 50 × 50	17.9	● ●	26.9	●●●			26.9	●		
6 × 55 × 55			29.8	●						
6 × 60 × 60			32.6	●						
6 × 65 × 65	23.9	● ●	35.8	●●●			35.8	●		
6 × 70 × 70			38.6	●						
6 × 75 × 75	27.7	● ●	41.5	●●●			41.5	●		
6 × 80 × 80			44.4	●						
6 × 90 × 90			50.2	●						
6 × 100 × 100			55.9	●						
7 × 70 × 70			44.5	●						
8 × 50 × 50			34.7	●						
8 × 60 × 60			42.3	●						
8 × 65 × 65			46.4	●						
8 × 70 × 70			50.2	●						
8 × 75 × 75			54.1	●						
8 × 80 × 80			57.8	●						
8 × 90 × 90			66.0	●						
8 × 100 × 100			73.2	●						
9 × 50 × 50			38.6	●						
9 × 60 × 60			47.2	●						
9 × 65 × 65			51.8	●						
9 × 70 × 70			56.1	●						
9 × 75 × 75	40.4	● ●	60.6	●●●			60.6	●		
9 × 80 × 80			64.8	●						
9 × 90 × 90			73.8	●						
9 × 100 × 100			82.2	●						
9 × 125 × 125			103.0	●						

●＝全面HL研磨品　●＝外2面＃400　●＝酸洗仕上品

ステンレス アングル②

SUS304・316・316L・430（熱間圧延品）

※メーカー在庫品は変更になる場合があります。都度お問い合わせください。

サイズ	SUS304				316・316L				430	
	4,000mm		6,000mm		4,000mm		6,000mm		4,000mm	
肉厚 × 辺 × 辺	Kg/P	研磨	Kg/P	研磨	Kg/P	研磨	Kg/P	研磨	Kg/P	研磨
10 × 50 × 50			42.5	●						
10 × 60 × 60			52.1	●						
10 × 65 × 65			57.1	●						
10 × 70 × 70			61.8	●						
10 × 75 × 75			66.6	●						
10 × 80 × 80			70.8	●						
10 × 90 × 90			81.0	●						
10 × 100 × 100	60.4	●	90.6	●●			60.6	●		
12 × 75 × 75			78.6	●						
12 × 80 × 80			84.0	●						
12 × 90 × 90			96.0	●						
12 × 100 × 100			107.0	●						
12 × 125 × 125			136.0	●						
12 × 130 × 130			142.0	●						
15 × 125 × 125			168.0	●						
15 × 150 × 150			203.0	●						

●＝全面HL研磨品　●＝外2面＃400　●＝酸洗仕上品

不等辺アングル　SUS304（熱間圧延品・片辺切断品）

サイズ	SUS304	
	6,000mm	
肉厚 × 辺 × 辺	Kg/P	研磨
4 × 45 × 30	13.6	●
● 6 × 50 × 30	21.4	●
● 6 × 65 × 50	31.7	●
6 × 75 × 50	34.4	●
7 × 75 × 50	39.5	●
● 9 × 75 × 50	50.0	●
● 6 × 75 × 65	38.8	●
● 9 × 90 × 75	67.2	●
6 × 100 × 75	48.8	●
● 7 × 100 × 75	56.7	●
9 × 100 × 75	71.4	●
6 × 125 × 75	55.9	●
9 × 125 × 75	82.2	●
9 × 150 × 90	99.0	●
12 × 150 × 90	130.0	●

●＝片辺切断品　●＝未研磨

■熱間圧延品（等辺アングル）

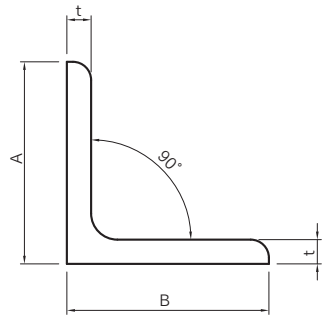

■熱間圧延品（不等辺アングル）

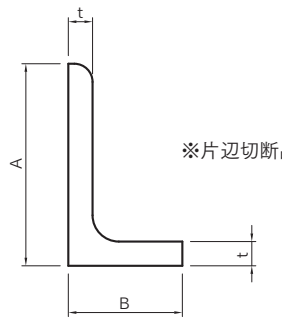

※片辺切断品

寸法公差基準表

辺長許容差	20～25 ±1.5	30～50 ±2.0	60～90 ±3.0	100～150 ±4.0
直角度	90°±2°			
曲がり	1mにつき3mm以下 全長に対して $\frac{3mm \times 全長m}{1m}$ 以下			
長さ	＋40mm、－0mm			
厚さ	t ＼ 辺長	20～90	100	125～150
	3.0～12.0	±0.4	±0.6	±1.0

ステンレス化粧パイプ

化粧パイプ　SUS304　　■単位:mm

サイズ	厚み	0.8	1.0		1.2		1.5						2.0						3.0						4.0		
	長さ	4000	4000		4000		4000		5000		6000		4000		5000		6000		4000		5000		6000		4000		6000
5		●		●																							
6		●		●																							
7		●		●																							
8		●	●	●																							
9		●		●																							
10		●	●	●																							
12		●	●	●																							
13		●	●	●	●	●	●	●	●	●	●	●															
13.8					●	●	●	●																			
14		●		●																							
15		●		●																							
16		●	●	●	●	●	●	●	●	●	●	●	●	●													
17.3							●	●	●	●	●	●	●	●	●	●	●	●									
19		●	●	●	●	●	●	●	●	●	●	●	●	●			●	●									
21.7				●	●	●	●	●	●	●	●	●	●	●	●	●	●	●	●	●			●				
22		●	●	●	●	●	●	●	●	●	●	●	●	●	●	●	●										
25		●	●	●	●	●	●	●	●	●	●	●	●	●	●	●	●	●	●	●							
25.4				●	●	●	●	●					●	●													
27.2			●	●	●	●	●	●	●	●	●	●	●	●	●	●	●	●	●	●	●	●	●	●			
32			●	●	●	●	●	●	●	●	●	●	●	●	●	●	●	●	●	●	●	●	●	●			
34			●	●	●	●	●	●	●	●	●	●	●	●	●	●	●	●	●	●	●	●	●	●			
38			●	●	●	●	●	●	●	●	●	●	●	●	●	●	●	●	●	●	●	●	●	●			
42.7					●	●	●	●	●	●	●	●	●	●	●	●	●	●	●	●	●	●	●	●	●	●	●	●
45							●	●					●	●													
48.6					●	●	●	●	●	●	●	●	●	●	●	●	●	●	●	●	●	●	●	●	●	●	●	●
50				●	●	●	●	●	●	●	●	●	●	●	●	●	●	●	●	●	●	●	●	●			
50.8							●	●																			
60.5							●	●	●	●	●	●	●	●	●	●	●	●	●	●	●	●	●	●	●	●	●	●
76.3							●	●				●	●	●			●	●	●	●			●	●	●	●	●	●
89.1							●	●					●	●			●	●	●	●			●	●	●	●	●	●
101.6							●	●					●	●			●	●	●	●			●	●	●	●	●	●
114.3													●	●			●	●	●	●			●	●	●	●	●	●
139.8													●	●			●	●	●	●			●	●	●	●	●	●
165.2																			●	●			●	●	●	●	●	●
216.3																			●	●			●	●	●	●	●	●

●＝HL　●＝＃400

※メーカー在庫品は変更になる場合があります。都度お問い合わせください。

寸法公差基準表

外径	20mm未満	±0.15
	20mm～50mm	±0.25
	50mm以上	±0.5%
肉厚	1.2mm未満	±0.15
	1.2mm～2.0mm	±0.20
	2.0mm以上	±10%
長さ		−0
		＋規定せず
真直度	1mに対し	1.0mm以内

ステンレス角パイプ

※メーカー在庫品は変更になる場合があります。都度お問い合わせください。

角パイプ　正方形　SUS304　■単位:mm

サイズ	長さ＼厚さ	1.0	1.2	1.5	2.0	3.0
7×7	4,000	●●				
9×9	3,000	●				
9×9	4,000	●●●●				
10×10	〃	●●●	●●●●			
12×12	〃	●●	●●●●			
13×13	〃	●●	●●●			
14×14	〃	●●	●●●●			
16×16	5,000	●●●	●●●	●●●●		
	6,000			●●		
19×19	5,000	●●	●●●	●●●●	●	
	6,000			●●		
20×20	5,000		●●	●●●		
21×21	〃	●●	●●●	●●●●		
22×22	〃	●●	●●	●●●●		
24×24	〃	●●	●●●	●●●●		
25×25	5,000		●●●	●●●●		
	6,000			●●		
25.4×25.4	5,000		●●	●●●		
28.6×28.6	〃	●●	●●●	●●●●		
30×30	5,000		●●●	●●●		
	6,000			●		
32×32	5,000		●●	●●●●	●●	
	6,000			●●		
35×35	5,000		●●	●●●●		
38.5×38.5	〃		●●	●●●●	●●	
40×40	5,000			●●●	●●●	
	6,000			●●		
41×41	5,000		●●	●●●●	●●	
	6,000			●●		
46×46	5,000			●●●●	●●	
50×50	5,000			●●●●	●●●	●●●
	6,000			●●	●●	●●
60×60	5,000			●●●	●●●●	●●●
	6,000			●●	●●	
75×75	5,000				●●●●	●●●
	6,000				●●	
100×100	5,000				●●●●	●●●
	6,000				●●	

●＝HL　●＝＃400　●＝＃800　●＝未研磨

角パイプ　長方形　SUS304　■単位:mm

サイズ	長さ＼厚さ	1.0	1.2	1.5	2.0	3.0
19×10	4,000	●●	●●●●			
22×12	5,000	●●	●●	●●●●		
25×12	〃		●●●	●●●		
24×14	〃	●●	●●	●●●●		
32×16	5,000	●●	●●	●●●●		
	6,000			●●		
30×20	5,000		●●	●●●●		
	6,000			●●		
30×25	5,000		●●	●●●		
40×18	〃	●●	●●●	●●●●		
40×20	5,000		●●	●●●●	●●●	
	6,000			●●		
40×25	5,000		●●	●●●●	●●●	
	6,000			●●		
50×20	5,000		●	●●●	●●●	
	6,000			●●		
50×25	5,000			●●●	●●●	
	6,000			●●		
51×26	5,000		●●	●●●●	●●●	
50×30	5,000			●●●	●●●	
	6,000			●●		
60×25	5,000			●●●	●●	
60×30	5,000			●●●	●●●	
	6,000			●●	●●	
61×32	5,000			●●●●	●●	
	6,000			●●		
70×25	5,000			●●	●●	
60×40	〃			●●	●●●	
65×18	〃		●●	●●●●		
70×30	〃			●●	●●	
75×45	5,000			●●●	●●●●	●●●
	6,000			●●	●●	
80×40	5,000			●●●	●●●●	●●
	6,000			●●	●●	
90×30	5,000			●●●	●●●	●●
90×50	〃			●	●	●
100×40	〃				●●	●●
100×50	5,000				●●●●	●●●
	6,000				●●	●●
120×60	5,000				●●●	●●●
125×75	〃				●●	●●
150×50	〃				●●●●	●●●

ステンレス チャンネル

チャンネル　SUS304・316・316L(熱間圧延品)

※メーカー在庫品は変更になる場合があります。都度お問い合わせください。

サイズ 厚さ×辺×高さ t × B × H	長さ mm	断面積 cm²	Kg/P SUS304	Kg/P SUS316 SUS316L	重心の位置 cm Cx	重心の位置 cm Cy	断面二次モーメント cm⁴ Ix	断面二次モーメント cm⁴ Iy	断面二次半径 cm ix	断面二次半径 cm iy	断面係数 cm³ Zx	断面係数 cm³ Zy	研磨
3 × 20 × 40	6,000	2.271	10.8		0	0.59	5.22	0.778	1.52	0.585	2.61	0.553	● 酸洗
3 × 25 × 50	6,000	2.871	13.7		0	0.72	10.6	1.6	1.92	0.746	4.26	0.895	● 酸洗
4 × 50 × 100	4,000	7.823	24.8	24.9	0	1.36	121.0	18.1	3.93	1.52	24.2	4.99	● 酸洗
	6,000	7.823	37.2	37.4	0	1.36	121.0	18.1	3.93	1.52	24.2	4.99	● 酸洗
5 × 40 × 80	4,000	7.548	23.9	24.1	0	1.16	71.1	10.9	3.07	1.20	17.8	3.83	● 酸洗
	6,000	7.548	35.9	36.1	0	1.16	71.1	10.9	3.07	1.20	17.8	3.83	● 酸洗
5 × 50 × 100	4,000	9.643	30.6	20.8	0	1.40	146.0	22.1	3.89	1.52	29.2	6.16	● 酸洗
	6,000	9.643	45.9	46.2	0	1.40	146.0	22.1	3.89	1.52	29.2	6.16	● 酸洗
6 × 50 × 100	4,000	11.37	36.0	36.3	0	1.43	168.0	25.3	3.85	1.49	33.7	7.09	● 酸洗
	6,000	11.37	54.1	54.4	0	1.43	168.0	25.3	3.85	1.49	33.7	7.09	● 酸洗
○ 6 × 60 × 120	6,000	13.79	65.4		0	1.69	300.0	45.6	4.66	1.82	50.0	10.6	● 酸洗
6 × 65 × 130	4,000	15.12	48.0	48.4	0	1.80	390.0	58.9	5.08	1.97	60.0	12.5	● 酸洗
	6,000	15.12	72.0	72.6	0	1.80	390.0	58.9	5.08	1.97	60.0	12.5	● 酸洗
6 × 75 × 150	4,000	17.52	55.6	56.0	0	2.05	609.0	92.3	5.89	2.30	81.2	16.9	● 酸洗
	6,000	17.52	83.4	84.0	0	2.05	609.0	92.3	5.89	2.30	81.2	16.9	● 酸洗
9 × 75 × 150	4,000	25.54	81.2	81.6	0	2.16	850.0	129.0	5.77	2.25	113.0	24.2	● 酸洗
	6,000	25.54	122.0	122.0	0	2.16	850.0	129.0	5.77	2.25	113.0	24.2	● 酸洗
○ 10 × 100 × 200	4,000	38.22	121.2	122.0	0	2.81	2310.0	351.0	7.77	3.03	231.0	48.8	● 酸洗
	6,000	38.22	182.0	183.0	0	2.81	2310.0	351.0	7.77	3.03	231.0	48.8	● 酸洗

○は溶接チャンネル

チャンネル

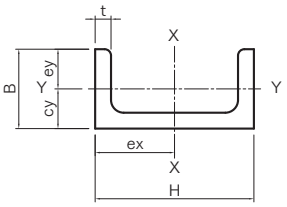

ワイドチャンネル

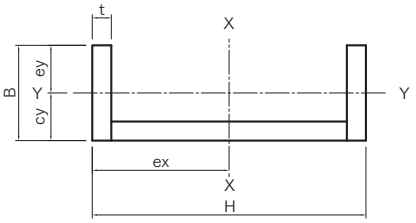

ワイドチャンネル　SUS304(溶接品)

※メーカー在庫品は変更になる場合があります。都度お問い合わせください。

サイズ 厚さ×辺×高さ t × B × H	長さ mm	断面積 cm²	Kg/P SUS304	重心の位置 cm Cx	重心の位置 cm Cy	断面二次モーメント cm⁴ Ix	断面二次モーメント cm⁴ Iy	断面二次半径 cm ix	断面二次半径 cm iy	断面係数 cm³ Zx	断面係数 cm³ Zy	研磨
6 × 65 × 220	6,000	20.52	97.8	0	1.41	1370	68.0	8.16	1.82	124	13.4	● 酸洗
6 × 65 × 230	6,000	21.12	100	0	1.37	1520	68.8	8.49	1.80	133	13.4	● 酸洗
6 × 75 × 250	6,000	23.60	112	0	1.59	2050	105	9.34	2.11	165	17.8	● 酸洗
9 × 75 × 250	6,000	34.65	165	0	1.71	2930	149	9.20	2.08	235	25.8	● 酸洗
9 × 90 × 250	6,000	37.35	178	0	2.18	3320	254	9.43	2.61	266	37.2	● 酸洗
9 × 90 × 300	6,000	41.85	199	0	1.99	5160	266	11.10	2.52	344	38.0	● 酸洗
9 × 100 × 300	6,000	43.63	206	0	2.36	5542	369	11.27	2.91	369	48.3	● 酸洗
10 × 100 × 250	6,000	43.25	206	0	2.61	3928	385	9.53	2.98	314	52.1	● 酸洗
10 × 90 × 300	6,000	46.22	220	0	2.02	5650	290	11.10	2.50	377	41.5	● 酸洗
10 × 100 × 300	6,000	48.22	229	0	2.33	6080	394	11.20	2.86	405	51.4	● 酸洗

※ワイドチャンネルは全て溶接品

アルミ平板・縞板

アルミ平板

材　質
5052

コードNO	品名・サイズ	1枚重量kg
41520453	アルミ平板　0.8×1250×2500　VTクリアー/V付　(Rエコ G)	
41522423	アルミ平板　1.0×1220×2440　VTクリアー/V付　(Rエコ G)	
4152035	アルミ平板　0.8×1220×2440　クリアー/V付	6.5
4152268	アルミ平板　1.0×1220×2440　クリアー/V付	8.1
41520353	アルミ平板　0.8×1220×2440　クリアー/V付　対策品	6.5
41522683	アルミ平板　1.0×1220×2440　クリアー/V付　対策品	8.1
41856333	アルミ平板(スーパーホワイト) 0.8×1220×2440　V付　REG	

※ご注文の際は在庫をご確認ください。　※その他サイズについてはお問い合わせください。

■輸入アルミ平板

コードNO	品名・サイズ	1枚重量kg
4156021	輸入アルミ平板　1.5×1250×2500　SGビニール張り	12.66
4156022	輸入アルミ平板　2.0×1250×2500　SGビニール張り	16.88
4156023	輸入アルミ平板　3.0×1250×2500　SGビニール張り	25.31

※ご注文の際は在庫をご確認ください。　※その他サイズについてはお問い合わせください。

JB アルミ縞板

※5本線 模様

材　質
5052

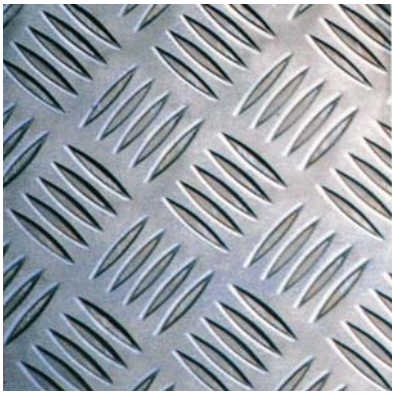

コードNO	品名・サイズ	1枚重量kg
4105008	JBアルミ縞板　2.0×1220×2440　5本線	17.4
4105011	JBアルミ縞板　2.5×1220×2440　5本線	21.7
4105024	JBアルミ縞板　3.0×1220×2440　5本線	25.5
4105037	JBアルミ縞板　2.5×1250×2500　5本線	22.8
4105040	JBアルミ縞板　3.0×1250×2500　5本線	26.9
4105155	JBアルミ縞板　4.5×1250×2500　5本線	39.4
4105066	JBアルミ縞板　2.5×1525×3050　5本線(5x10)	34.0
4105053	JBアルミ縞板　3.0×1525×3050　5本線(5x10)	39.8

※ご注文の際は在庫をご確認ください。　※その他サイズについてはお問い合わせください。

アルミ丸棒①

※製品長さ　■ L=2000mm　◇ L=2000mm　◇ L=4000　◇ L=2500mm

直径 mm	1070 H14 引抜		1070 F 引抜		1070 H112 押出		2017 T4 引抜		2017 T4 押出		2011 T3 引抜		2011 T8 引抜		2024 T4 押出		5052 H14 引抜	
	在庫	Kg/P	在庫	Kg/P	在庫	Kg/P	在庫	Kg/P	在庫	Kg/P	在庫	Kg/P	在庫	Kg/P	在庫	Kg/P	在庫	Kg/P
3.0	◇	0.1					■	0.1									◇	0.1
4.0	◇	0.1									◇	0.1	◇	0.1			◇	0.1
5.0	◇	0.1					■	0.1			◇	0.2					◇	0.1
6.0	◇	0.2					■	0.2			◇	0.2	◇	0.2			◇	0.2
7.0	◇	0.2					■	0.3			◇	0.3					◇	0.2
8.0	◇	0.3					■	0.3			◇	0.4	◇	0.4	◇	0.3	◇	0.3
9.0	◇	0.4					■	0.4			◇	0.5	◇	0.5			◇	0.3
10.0	◇	1.0					■	0.5			◇	0.6	◇	0.6	◇	0.5	◇	0.8
11.0			◇	1.2			■	0.6			◇	0.7	◇	0.7				
12.0			◇	1.4			■	0.7			◇	0.8	◇	0.8	◇	0.7		
13.0			◇	1.6			■	0.8			◇	1.0	◇	1.0				
14.0			◇	1.8			■	0.9			◇	1.1	◇	1.1				
15.0			◇	2.0			■	1.0			◇	1.3	◇	1.3	◇	1.0		
16.0			◇	2.2			■	1.2			◇	1.5	◇	1.5	◇	1.2		
17.0			◇	2.6			◇	1.3	■	1.3	◇	1.6	◇	1.6				
18.0			◇	2.8			◇	1.5	■	1.5	◇	1.8	◇	1.8	◇	1.4		
19.0			◇	3.2			◇	1.6	■	1.6	◇	2.0	◇	2.0				
20.0			◇	3.4			◇	1.8	■	1.8	◇	2.3	◇	2.3	◇	1.8		
21.0							◇	2.0	■	2.0	◇	2.5	◇	2.5				
22.0			◇	4.2			◇	2.2	■	2.2	◇	2.7	◇	2.7				
23.0							◇	2.4	■	2.4	◇	3.0	◇	3.0	◇	2.3		
24.0							◇	2.6	■	2.6	◇	3.2	◇	3.2				
25.0			◇	5.4			◇	2.8	■	2.8	◇	3.5	◇	3.5	◇	2.8		
26.0			◇	5.8			◇	3.0	■	3.0	◇	3.8	◇	3.8				
27.0							◇	3.2	■	3.2	◇	4.1	◇	4.1				
28.0			◇	6.8			◇	3.5	■	3.5	◇	4.4	◇	4.4	◇	3.5		
29.0							◇	3.7	■	3.7	◇	4.7						
30.0			◇	7.8			■	4.0	■	4.0	◇	5.0	◇	5.0	◇	4.0		
31.0							◇	4.3	■	4.3	◇	5.4						
32.0			◇	8.8			◇	4.5	■	4.5	◇	5.7	◇	5.7	◇	4.5		
33.0							◇	4.8	■	4.8	◇	6.1						
34.0							◇	5.1	■	5.1	◇	6.4						
35.0			◇	10.6			■	5.4	■	5.4	◇	6.8	◇	6.8	◇	5.4		
36.0			◇	11.2			◇	5.7	■	5.7	◇	7.2	◇	7.2				
37.0							◇	6.0	■	6.0	◇	7.6						
38.0			◇	12.4			◇	6.4	■	6.4	◇	8.0			◇	6.3		
39.0							◇	6.7	■	6.7	◇	8.5						
40.0			◇	13.8			■	7.1	■	7.1	◇	8.9	◇	8.9	◇	7.0		
41.0							◇	7.4	■	7.4								
42.0			◇	15.0			◇	7.8	■	7.8	◇	9.8	◇	9.8	◇	7.7		
43.0							◇	8.1	■	8.1								
44.0							◇	8.5	■	8.5								
45.0			◇	17.4			■	8.9	■	8.9	◇	11.3	◇	11.3	◇	8.9		
46.0							◇	9.3	■	9.3								
47.0							◇	9.7	■	9.7								
48.0							◇	10.1	■	10.1					◇	10.1		
49.0							◇	10.6	■	10.6								
50.0			◇	21.4			■	11.0	■	11.0	◇	13.9	◇	13.9	◇	10.9		
51.0									■	11.4								
52.0									■	11.9					◇	11.8		
53.0									■	12.4								
54.0									■	12.8								
55.0			◇	25.8			■	13.3	■	13.3	◇	16.8	◇	16.8	◇	13.2		
56.0									■	13.8								

■メーカー在庫品　◇手配品

※メーカー在庫品は変更になる場合があります。都度お問い合わせください。

アルミ丸棒②

※製品長さ　■ L=2000mm　◇ L=2000mm　◇ L=4000　◇ L=2500mm

直径 mm	5052 F 引抜		5052 H112 押出		5056 H34 引抜		5056 H112 押出		5056 H0 鋳造		6061 T6 引抜		6061 T6 押出		ANB79 T7651 押出		7075 T6 押出	
	在庫	Kg/P	在庫	Kg/P	在庫	Kg/P	在庫	Kg/P	在庫	Kg/P	在庫	Kg/P	在庫	Kg/P	在庫	Kg/P	在庫	Kg/P
3.0					■	0.1												
4.0					■	0.1												
5.0					■	0.1												
6.0					■	0.2												
7.0					■	0.2												
8.0					■	0.3												
9.0					■	0.4												
10.0					■	0.5												
11.0	◇	1.0			■	0.5												
12.0	◇	1.2			■	0.6												
13.0	◇	1.4			■	0.7												
14.0	◇	1.7			■	0.9												
15.0	◇	1.9			■	1.0												
16.0	◇	2.2			■	1.1												
17.0	◇	2.4			■	1.2												
18.0	◇	2.7			■	1.4												
19.0					■	1.5												
20.0	◇	3.4			■	1.7							◇	1.7			◇	1.8
21.0					■	1.9												
22.0	◇	4.1			■	2.0												
23.0					■	2.2												
24.0					■	2.4												
25.0	◇	5.3			■	2.6							◇	2.7			◇	2.8
26.0	◇	5.7			■	2.8												
27.0					■	3.1												
28.0	◇	6.6			■	3.3												
29.0					■	3.5												
30.0	◇	7.6			■	3.8					■	3.9	■	3.9	■	4.0	◇	4.0
31.0					■	4.0												
32.0	◇	8.6			■	4.3												
33.0					■	4.6												
34.0					■	4.8												
35.0	◇	10.3			■	5.1					■	5.2	■	5.2			◇	5.4
36.0	◇	10.9			■	5.4												
37.0					■	5.7												
38.0	◇	12.2			■	6.0												
39.0					■	6.3												
40.0	◇	13.5			■	6.7					■	6.8	■	6.8	■	7.1	◇	7.1
41.0					■	7.0												
42.0	◇	14.9			■	7.4												
43.0					■	7.7												
44.0					■	8.1												
45.0	◇	17.0			■	8.4					■	8.6	■	8.6			◇	8.9
46.0					■	8.8												
47.0					■	9.2												
48.0	◇	19.4			■	9.6												
49.0					■	10.0												
50.0	◇	21.0			■	10.4					■	10.6	■	10.6	■	11.0	◇	11.0
51.0					■	10.8												
52.0					■	11.3												
53.0					■	11.7												
54.0					■	12.1												
55.0	◇	25.5			■	12.6					■	12.9	■	12.9			◇	13.3
56.0					■	13.0												

■メーカー在庫品　◇手配品

※メーカー在庫品は変更になる場合があります。都度お問い合わせください。

アルミ丸棒③

※製品長さ　■ L=2000mm　◇ L=2000mm　◇ L=4000　◇ L=2500mm

直径 mm	1070 H14 引抜		1070 F 引抜		1070 H112 押出		2017 T4 引抜		2017 T4 押出		2011 T3 引抜		2011 T8 引抜		2024 T4 押出		5052 H14 引抜	
	在庫	Kg/P	在庫	Kg/P	在庫	Kg/P	在庫	Kg/P	在庫	Kg/P	在庫	Kg/P	在庫	Kg/P	在庫	Kg/P	在庫	Kg/P
57.0									■	14.3								
58.0									■	14.8								
59.0																		
60.0			◇	30.8			■	15.8	■	15.8	◇	20.0	◇	20.0	◇	15.7		
65.0			◇	36.0					■	18.6	◇	23.4			◇	18.4		
70.0			◇	20.9					■	21.5					◇	21.4		
75.0			◇	24.0					■	24.7					◇	24.5		
80.0			◇	27.3					■	28.1					◇	27.9		
85.0			◇	30.8					■	31.7					◇	31.5		
90.0			◇	34.5					■	35.5					◇	35.3		
95.0					◇	38.5			■	39.6					◇	39.3		
100.0					◇	42.6			■	43.9					◇	43.6		
105.0									■	48.4								
110.0					◇	51.5			■	53.1					◇	52.7		
115.0									■	58.0								
120.0					◇	61.3			■	63.1					◇	62.7		
125.0									■	68.5								
130.0					◇	72.0			■	74.1					◇	73.6		
135.0									■	79.9								
140.0					◇	83.5			■	85.9					◇	85.3		
145.0									■	92.2								
150.0					◇	95.8			■	98.6					◇	97.9		
155.0									■	105.3								
160.0					◇	109.0			■	112.2					◇	111.4		
165.0									■	119.4								
170.0									■	126.7					◇	125.8		
175.0																		
180.0									■	142.0					◇	141.0		
185.0									■	150.0								
190.0									■	158.2								
195.0									■	166.7								
200.0									■	175.3					◇	174.1		
210.0									■	193.3								
220.0									■	212.2								
230.0									■	231.9								
240.0									■	252.5								
250.0									■	273.9								
260.0									■	296.3								
270.0									■	319.5								
280.0									■	343.6								
290.0									■	368.6								
300.0									■	394.5								
310.0																		
320.0																		
330.0																		
340.0																		
350.0																		
360.0																		
370.0																		
380.0																		
390.0																		
400.0																		
420.0																		
450.0																		
480.0																		

■メーカー在庫品　◇手配品

※メーカー在庫品は変更になる場合があります。都度お問い合わせください。

アルミ丸棒④

※製品長さ　■ L=2000mm　◇ L=2000mm　◇ L=4000　◇ L=2500mm

直径 mm	5052 F 引抜		5052 H112 押出		5056 H34 引抜		5056 H112 押出		5056 H0 鋳造		6061 T6 引抜		6061 T6 押出		ANB79 T7651 押出		7075 T6 押出	
	在庫	Kg/P	在庫	Kg/P	在庫	Kg/P	在庫	Kg/P	在庫	Kg/P	在庫	Kg/P	在庫	Kg/P	在庫	Kg/P	在庫	Kg/P
57.0					■	13.5												
58.0					■	14.0												
59.0					■	14.5												
60.0	◇	30.3			■	15.0					■	15.3	■	15.3	■	15.9	◇	15.9
65.0	◇	35.6			■	17.6	■	17.6					■	18.0			◇	18.6
70.0	◇	20.7			■	20.4	■	20.4					■	20.8	■	21.6	◇	21.6
75.0	◇	23.7			■	23.4	■	23.4					■	23.9			◇	24.8
80.0	◇	27.0			■	26.6	■	26.6					■	27.2	■	28.2	◇	28.2
85.0	◇	30.5					■	30.0					■	30.7			◇	31.8
90.0			◇	34.1			■	33.6					■	34.4	■	35.7	◇	35.7
95.0			◇	38.0			■	37.5					■	38.3				
100.0			◇	42.1			■	41.5					■	42.5	■	44.0	◇	44.0
105.0							■	45.8					■	46.8				
110.0			◇	51.0			■	50.2					■	51.4	■	53.3	◇	53.3
115.0							■	54.9					■	56.1				
120.0			◇	60.7			■	59.8					■	61.1	■	63.4	◇	63.4
125.0							■	64.8					■	66.3				
130.0			◇	71.2			■	70.1					■	71.7	■	74.4	◇	74.4
135.0							■	75.6					■	77.3				
140.0			◇	82.6			■	81.3					■	83.2	■	86.2	◇	86.2
145.0							■	87.2										
150.0			◇	94.8			■	93.3					■	95.5	■	99.0	◇	99.0
155.0							■	99.7										
160.0			◇	107.8			■	106.2					■	108.6	■	112.6	◇	112.6
165.0							■	112.9										
170.0			◇	121.7			■	119.9					■	122.6	■	127.1		
175.0							■	127.0										
180.0			◇	136.4			■	134.4					■	137.5	■	142.5	◇	142.5
185.0							■	142.0										
190.0			◇	152.0			■	149.7					■	153.1	■	158.8		
195.0							■	157.7										
200.0			◇	168.4			■	165.9					■	169.7	■	176.0	◇	176.0
210.0							■	182.9					■	187.1	■	194.0		
220.0							■	200.8					■	205.3	■	212.9		
230.0							■	219.4					■	224.4	■	232.7	◇	232.7
240.0							■	238.9					■	244.3				
250.0							■	259.2					■	265.1	■	274.9	◇	274.9
260.0							■	280.4					■	286.7	■	297.4		
270.0							■	302.3					■	309.2				
280.0							■	325.2					■	332.5			◇	344.9
290.0							■	348.8					■	356.7				
300.0							■	373.3					■	381.7			◇	395.9
310.0							■	398.6										
320.0									■	424.7								
330.0									■	451.6								
340.0									■	479.4								
350.0									■	508.0								
360.0									■	537.5								
370.0									■	567.8								
380.0									■	598.9								
390.0									■	630.8								
400.0									■	663.5								
420.0									■	731.6								
450.0									■	839.8								
480.0									■	955.5								

■メーカー在庫品　◇手配品　※メーカー在庫品は変更になる場合があります。都度お問い合わせください。

アルミ フラットバー

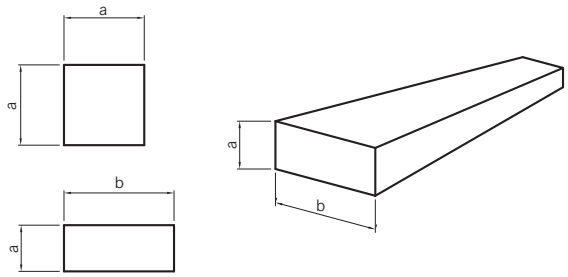

※メーカー在庫品は変更になる場合があります。都度お問い合わせください。

材　質
A6063S-T5

■メーカー在庫品　◇手配品

※製品長さ

■	L=4000mm	◇	L=4000mm
■	L=2500mm	■	L=3000mm
◇	L=2000mm		

平角棒

寸法 a×b			1本参考重量 Kg	メーカー在庫
2	×	20	0.5	■
	×	25	0.6	■
	×	30	0.7	■
3	×	10	0.4	■
	×	12	0.4	◇
	×	15	0.5	■
	×	20	0.7	■
	×	25	0.9	■
	×	30	1.0	■
	×	40	1.3	■
	×	50	1.7	■
4	×	10	0.5	■
	×	12	0.6	■
	×	15	0.7	■
	×	20	0.9	■
	×	25	1.1	■
	×	30	1.3	■
	×	40	1.8	■
	×	50	2.2	■
	×	70	3.1	■
5	×	10	0.6	■
	×	15	0.9	■
	×	20	1.1	■
	×	25	1.4	■
	×	30	1.7	■
	×	40	2.2	■
	×	50	2.8	■
	×	60	3.3	■
	×	70	3.8	■
6	×	9	0.6	◇
	×	10	0.7	■
	×	12	0.8	■
	×	15	1.0	■
	×	20	1.3	■
	×	25	1.7	■
	×	30	2.0	■
	×	35	2.3	■
	×	40	2.6	■
	×	50	3.3	■
	×	60	3.9	■
	×	75	4.9	■
	×	100	6.5	■
	×	160	10.4	■
8	×	15	1.3	■
	×	20	1.8	■
	×	25	2.2	■
	×	30	2.6	■
	×	32	2.8	■
	×	35	3.1	■
	×	40	3.5	■
	×	50	4.4	■
	×	60	5.2	■
	×	75	6.5	■

平角棒

寸法 a×b			1本参考重量 Kg	メーカー在庫
10	×	15	1.7	■
	×	20	2.2	■
	×	25	2.8	■
	×	30	3.3	■
	×	35	3.8	■
	×	40	4.4	■
	×	45	4.9	■
	×	50	5.5	■
	×	60	6.5	■
	×	65	7.1	■
	×	75	8.2	■
	×	100	10.9	■
	×	125	13.6	■
	×	150	16.3	■
	×	200	21.7	■
12	×	20	2.6	■
	×	25	3.3	■
	×	30	3.9	■
	×	40	5.2	■
	×	50	6.5	■
	×	60	7.8	■
	×	65	8.5	■
	×	70	9.1	■
	×	90	11.7	■
	×	100	13.0	■
	×	120	15.6	■
13	×	40	5.7	■
15	×	20	3.3	■
	×	25	4.1	■
	×	30	4.9	■
	×	40	6.5	■
	×	50	8.2	■
	×	60	9.8	■
	×	70	11.4	■
	×	75	12.2	■
	×	100	16.3	■
	×	150	24.3	■
	×	200	20.4	■
16	×	60	10.4	■
20	×	25	5.5	■
	×	30	6.5	■
	×	35	7.6	■
	×	40	8.7	■
	×	50	10.9	■
	×	60	13.0	■
	×	70	15.2	■
	×	80	17.4	■
	×	100	21.7	■
	×	150	20.4	■
	×	200	27.1	■
25	×	30	8.2	■
	×	35	9.5	■
	×	40	10.9	■

平角棒

寸法 a×b			1本参考重量 Kg	メーカー在庫
25	×	50	13.6	■
	×	60	16.3	■
	×	80	21.7	■
	×	100	17.0	■
	×	150	25.4	■
30	×	40	13.0	■
	×	50	16.3	■
	×	60	19.6	■
	×	65	21.2	■
	×	75	24.4	■
35	×	40	15.2	■
	×	50	19.0	■
	×	60	22.8	■
	×	65	24.7	■
	×	75	28.5	■
	×	85	32.3	■
40	×	50	21.7	■
	×	60	26.1	■
	×	75	32.6	■
50	×	100	33.9	■
76	×	100	51.5	■

四角棒

寸法 a×a			1本参考重量 Kg	メーカー在庫
5	×	5	0.2	◇
6	×	6	0.3	■
8	×	8	0.7	■
9	×	9	0.9	■
10	×	10	1.1	■
12	×	12	1.6	■
13	×	13	1.9	■
14	×	14	2.2	◇
15	×	15	2.5	■
16	×	16	2.8	■
18	×	18	3.6	■
19	×	19	4.0	■
20	×	20	4.4	■
22	×	22	5.3	■
25	×	25	6.8	■
30	×	30	9.8	■
32	×	32	11.1	■
35	×	35	13.3	■
40	×	40	17.4	■
45	×	45	22.0	■
50	×	50	27.1	■
55	×	55	32.8	■
60	×	60	39.1	■
65	×	65	34.4	■
70	×	70	33.2	■
80	×	80	43.4	■
90	×	90	54.9	■
100	×	100	67.8	■

アルミ等辺・不等辺アングル(R付き)

材　質
A6063S-T5

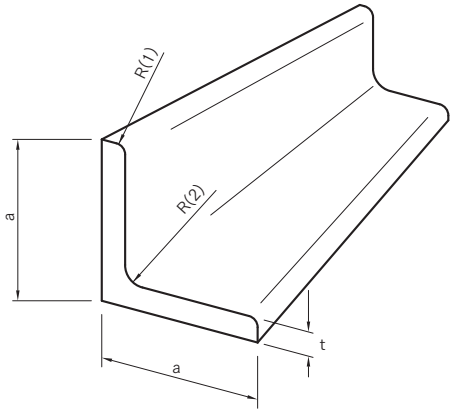

■メーカー在庫品　◇手配品

等辺アングル(R付)

※メーカー在庫品は変更になる場合があります。都度お問い合わせください。

寸法(mm) t	×	a	×	a	長さ mm	1本参考重量 kg	メーカー在庫	寸法公差(mm) t	寸法公差(mm) a	R寸法(mm) (1)	R寸法(mm) (2)
6	×	50	×	50	4000	6.2	■	±0.3	±0.6	3	6
	×	60	×	60	4000	7.5	■	±0.23	±0.6	3	6
8	×	80	×	80	4000	13.2	■	±0.23	±0.61	5	8
10	×	100	×	100	4000	20.6	■	±0.23	±0.61	5	10
6	×	50	×	50	5000	7.7	■	±0.3	±0.6	3	6
	×	60	×	60	5000	9.3	■	±0.23	±0.6	3	6
	×	65	×	65	5000	10.1	■	±0.23	±0.5	4	6
	×	75	×	75	5000	11.7	■	±0.3	±0.7	3	6
9	×	75	×	75	5000	17.2	■	±0.3	±0.6	4.5	9

材　質
A6063S-T5

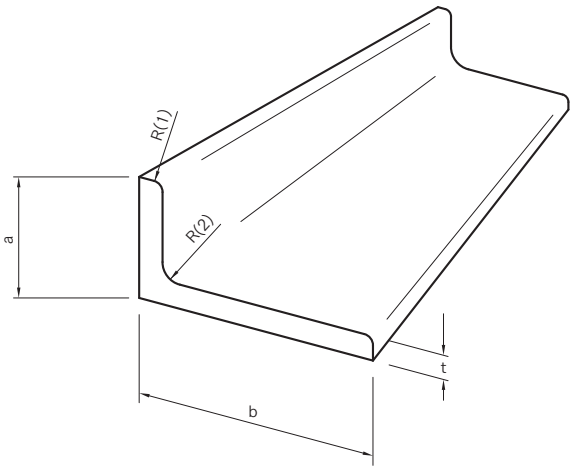

■メーカー在庫品　◇手配品

不等辺アングル(R付)

※メーカー在庫品は変更になる場合があります。都度お問い合わせください。

寸法(mm) t	×	a	×	b	長さ mm	1本参考重量 kg	メーカー在庫	寸法公差(mm) t	寸法公差(mm) a	寸法公差(mm) b	R寸法(mm) (1)	R寸法(mm) (2)
5	×	50	×	75	5000	8.2	■	±0.23	±0.36	±0.61	2.5	5
6	×	60	×	90	5000	11.7	■	±0.23	±0.5	±0.7	4.5	9

アルミ等辺・不等辺アングル(Rなし)

材　質
A6063S-T5

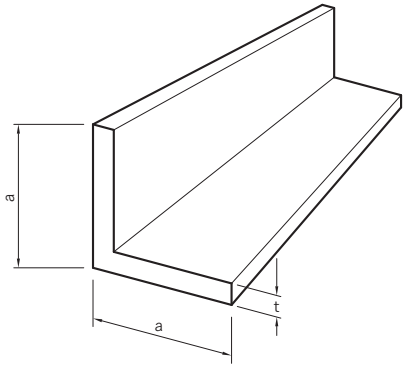

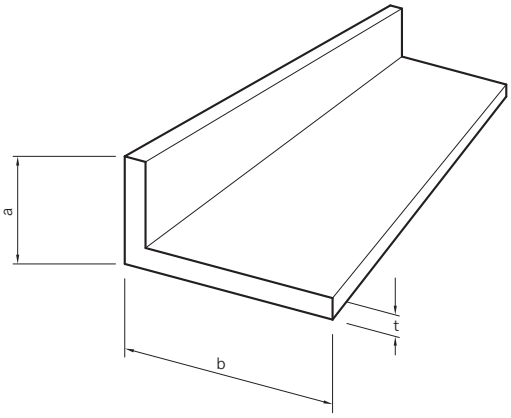

等辺アングル(Rなし)　長さ:4000mm

寸法(mm) t	×	a	×	a	1本参考重量 kg	メーカー在庫	寸法公差(mm) t	寸法公差(mm) a
1.5	×	15	×	15	0.5	■	±0.23	±0.3
	×	20	×	20	0.7	■	±0.23	±0.3
	×	25	×	25	0.8	■	±0.23	±0.3
	×	30	×	30	1.0	■	±0.23	±0.3
2	×	10	×	10	0.4	◇	±0.15	±0.2
	×	15	×	15	0.6	■	±0.23	±0.2
	×	20	×	20	0.9	■	±0.25	±0.3
	×	25	×	25	1.1	■	±0.23	±0.25
	×	30	×	30	1.3	■	±0.23	±0.3
2.5	×	25	×	25	1.3	■	±0.23	±0.25
3	×	15	×	15	0.9	■	±0.23	±0.23
	×	20	×	20	1.2	■	±0.25	±0.5
	×	25	×	25	1.6	■	±0.23	±0.5
	×	30	×	30	1.9	■	±0.23	±0.25
	×	35	×	35	2.2	■	±0.23	±0.3
	×	40	×	40	2.5	■	±0.23	±0.36
	×	50	×	50	3.2	■	±0.23	±0.4
4	×	25	×	25	2.0	■	±0.25	±0.3
	×	30	×	30	2.5	■	±0.23	±0.3
	×	35	×	35	2.9	◇	±0.23	±0.3
	×	40	×	40	3.3	■	±0.23	±0.4
	×	50	×	50	4.2	■	−0.2 +0.3	±0.6
5	×	30	×	30	3.0	■	±0.27	±0.56
	×	40	×	40	4.1	■	±0.25	±0.6
	×	50	×	50	5.2	■	±0.23	±0.5
	×	60	×	60	6.3	■	±0.23	±0.61
6	×	40	×	40	4.9	■	±0.25	±0.6
	×	50	×	50	6.2	■	±0.23	±0.36
	×	60	×	60	7.4	■	±0.23	±0.61
	×	65	×	65	8.1	■	±0.23	±0.61
10	×	100	×	100	20.6	■	±0.23	±0.61

■メーカー在庫品　◇手配品

不等辺アングル(Rなし)　長さ:4000mm

寸法(mm) t	×	a	×	b	1本参考重量 kg	メーカー在庫	寸法公差(mm) t	寸法公差(mm) a	寸法公差(mm) b
1.5	×	10	×	20	0.5	■	±0.15	±0.2	±0.25
	×	15	×	25	0.7	◇	±0.23	±0.23	±0.23
1.6	×	9	×	20	0.5	◇	±0.23	±0.3	±0.3
1.8	×	15	×	20	0.7	■	±0.23	±0.3	±0.3
2	×	15	×	20	0.8	■	±0.23	±0.2	±0.25
	×	15	×	30	1.0	■	±0.23	±0.3	±0.3
	×	20	×	30	1.1	■	±0.23	±0.38	±0.45
	×	20	×	35	1.2	■	±0.23	±0.3	±0.4
	×	20	×	40	1.3	■	±0.23	±0.3	±0.4
	×	20	×	50	1.5	■	±0.23	±0.25	±0.36
2.5	×	13	×	35	1.3	◇	±0.23	±0.23	±0.3
3	×	20	×	30	1.6	■	±0.23	±0.3	±0.3
	×	20	×	40	1.9	■	±0.23	±0.3	±0.3
	×	25	×	50	2.4	■	±0.23	±0.3	±0.4
4	×	35	×	50	3.6	■	±0.23	±0.3	±0.3
5	×	40	×	60	5.2	■	±0.23	±0.36	±0.61
	×	50	×	75	6.5	■	±0.23	±0.36	±0.61

■メーカー在庫品　◇手配品

※メーカー在庫品は変更になる場合があります。都度お問い合わせください。

アルミ丸パイプ

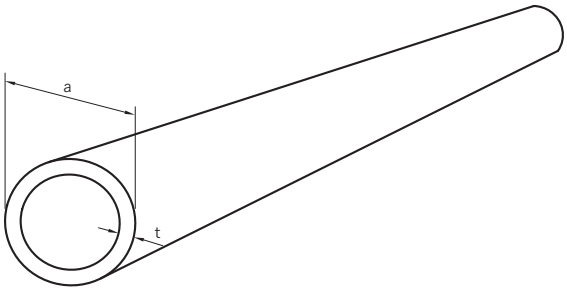

■メーカー在庫品　◇手配品

※製品長さ

■	L=4000mm
◇	L=4000mm
◇	L=5000mm

丸パイプ　長さ:4000mm

寸法(mm) a×t			1050 引抜	6063－T5 押出
5	×	1.0	◇	◇
6	×	1.0	◇	◇
7	×	1.0		◇
8	×	1.0	◇	◇
9	×	1.0	◇	◇
9.5	×	1.0	◇	◇
10	×	1.0	◇	◇
	×	1.5		◇
	×	2.0		◇
11	×	1.0	◇	◇
12	×	1.0	◇	◇
	×	1.5		◇
	×	2.0		◇
12.7	×	1.0	◇	◇
13	×	1.0	◇	◇
	×	1.5		◇
	×	2.0		◇
14	×	1.0	◇	◇
	×	1.5		◇
	×	2.0		◇
15	×	1.0	◇	◇
	×	1.5		◇
	×	2.0		◇
16	×	1.0	◇	◇
	×	1.5	◇	◇
	×	2.0		◇
18	×	1.0	◇	◇
	×	1.5		◇
	×	2.0		◇
19	×	1.0	◇	◇
	×	1.5	◇	◇
	×	2.0		◇
20	×	1.0	◇	■
	×	1.5	◇	■
	×	2.0	◇	■
	×	2.5		◇
	×	3.0		◇
22	×	1.0	◇	◇
	×	1.5	◇	◇
	×	2.0	◇	■

引抜

丸パイプ　長さ:4000mm

寸法(mm) a×t			1050 引抜	6063－T5 押出
22	×	3.0		◇
25	×	1.0	◇	■
	×	1.5	◇	■
	×	2.0	◇	■
	×	2.5		◇
	×	3.0	◇	■
	×	4.0		◇
28	×	1.0	◇	◇
	×	1.5	◇	◇
	×	2.0	◇	■
	×	3.0		◇
30	×	1.0	◇	◇
	×	1.5	◇	■
	×	2.0	◇	■
	×	2.5		◇
	×	3.0	◇	■
	×	4.0		◇
32	×	1.0	◇	◇
	×	1.5	◇	■
	×	2.0	◇	■
	×	3.0	◇	■
35	×	1.5	◇	◇
	×	2.0	◇	■
	×	2.5		◇
	×	3.0	◇	■
	×	4.0		◇
38	×	1.0	◇	
	×	1.5	◇	◇
	×	2.0	◇	◇
	×	3.0		◇
40	×	1.0		■
	×	1.5	◇	◇
	×	2.0	◇	■
	×	2.5		◇
	×	3.0	◇	■
	×	4.0		◇
	×	5.0		◇
45	×	1.5	◇	◇
	×	2.0	◇	■
	×	3.0	◇	■

丸パイプ　長さ:4000mm

寸法(mm) a×t			1050 引抜	6063－T5 押出
50	×	1.5	◇	◇
	×	2.0	◇	■
	×	2.5		◇
	×	3.0	◇	■
	×	4.0		◇
	×	5.0		◇
55	×	2.0		◇
	×	3.0		◇
60	×	2.0	◇	◇
	×	2.5		◇
	×	3.0	◇	◇
	×	4.0		◇
	×	5.0		◇
65	×	2.0		◇
	×	3.0		◇
70	×	2.0		◇
	×	3.0		◇
	×	4.0		◇
	×	5.0		◇
75	×	3.0		◇
76.2	×	3.0	◇	
80	×	3.0		◇
	×	4.0		◇
	×	5.0		◇
90	×	3.0		◇
	×	5.0		◇
100	×	3.0		◇
	×	5.0		◇
101.6	×	3.0	◇	
110	×	3.0		◇
	×	5.0		◇
120	×	3.0		◇
	×	5.0		◇
130	×	5.0		◇
140	×	5.0		◇
150	×	5.0		◇

※メーカー在庫品は変更になる場合があります。都度お問い合わせください。

アルミ角パイプ

材　質
A6063S-T5

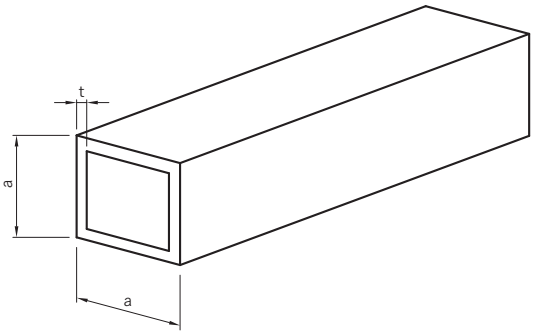

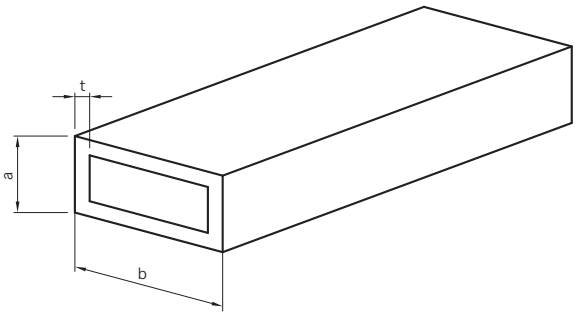

四角パイプ　長さ:5000mm

寸 法(mm) a × a × t	1本参考重量 kg	メーカー在庫	寸法公差(mm) t	寸法公差(mm) a
15 × 15 × 1.5	1.2	■	±0.3	±0.3
19 × 19 × 2.4	2.4	◇	±0.3	±0.23
20 × 20 × 1.5	1.6	■	±0.25	±0.23
× 2.0	2.1	■	±0.3	±0.23
25 × 25 × 1.5	2.0	■	±0.3	±0.23
× 2.0	2.6	■	±0.3	±0.3
× 2.5	3.3	■	±0.3	±0.25
30 × 30 × 1.5	2.4	■	±0.3	±0.2
× 2.0	3.2	■	±0.3	±0.23
× 3.0	4.7	■	±0.3	±0.23
40 × 40 × 2.0	4.3	■	±0.5	±0.23
× 2.5	5.3	■	±0.4	±0.23
× 3.0	6.3	■	±0.4	±0.23
50 × 50 × 2.0	5.4	■	±0.5	±0.23
× 2.5	6.6	■	±0.4	±0.23
× 3.0	7.9	■	±0.4	±0.23
60 × 60 × 2.0	6.4	■	±0.5	±0.23
80 × 80 × 2.5	10.7	■	±0.7	±0.23
100 × 100 × 3.0	16.1	■	±0.8	±0.23

■メーカー在庫品　◇手配品

平角パイプ　長さ:5000mm

寸 法(mm) a × b × t	1本参考重量 kg	メーカー在庫	寸法公差(mm) t	寸法公差(mm) a	寸法公差(mm) b
15 × 20 × 1.5	1.4	■	±0.25	±0.25	±0.23
15 × 25 × 1.5	1.6	■	±0.3	±0.3	±0.23
15 × 30 × 1.5	1.8	■	±0.25	±0.3	±0.23
20 × 30 × 2.0	2.6	■	±0.5	±0.45	±0.3
× 2.5	3.3	■	±0.3	±0.3	±0.3
20 × 40 × 2.0	3.2	■	±0.45	±0.5	±0.3
× 2.5	3.9	■	±0.3	±0.45	±0.3
25 × 50 × 2.0	4.0	■	±0.3	±0.5	±0.25
× 3.0	5.9	■	±0.25	±0.5	±0.23
25 × 60 × 2.0	4.5	■	±1.0	±1.5	±0.23
30 × 50 × 2.0	4.3	■	±0.3	±0.5	±0.23
30 × 60 × 2.0	4.8	■	±0.3	±0.6	±0.23
× 2.5	6.0	■	±0.3	±0.6	±0.25
30 × 70 × 2.0	5.4	■	±0.3	±0.6	±0.23
× 2.5	6.6	■	±0.3	±0.6	±0.23
× 3.0	7.9	■	±0.3	±0.6	±0.3
30 × 100 × 2.0	7.0	■	±0.45	±0.8	±0.23
× 2.5	8.7	■	±0.3	±0.8	±0.23
40 × 60 × 2.0	5.4	◇	±0.5	±0.6	±0.23
× 2.5	6.6	■	±0.3	±0.6	±0.23
× 3.0	7.9	■	±0.85	±0.5	±0.3
× 4.0	10.4	■	±0.5	±0.5	±0.23
40 × 80 × 2.5	8.0	■	±0.5	±0.7	±0.23
50 × 100 × 2.5	10.0	■	±0.6	±0.8	±0.3
50 × 150 × 3.0	16.1	■	±0.6	±1.2	±0.3
60 × 120 × 2.8	13.5	◇	±0.6	±1.0	±0.25

※メーカー在庫品は変更になる場合があります。都度お問い合わせください。

アルミ チャンネル

材　質
A6063S-T5

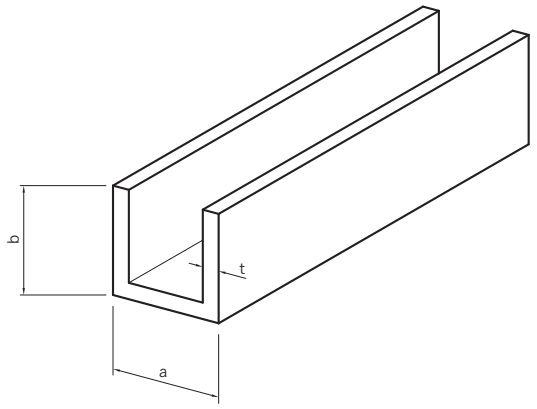

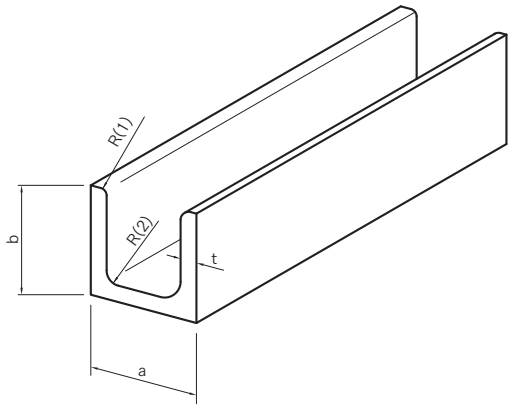

チャンネル(Rなし)

寸 法(mm) t × a × b	長さ mm	1本参考重量 kg	メーカー在庫	寸法公差(mm) t	寸法公差(mm) a	寸法公差(mm) b
1.6× 10 × 10	4,000	0.5	■	±0.23	±0.2	±0.2
2 × 15 × 15	4,000	0.9	■	±0.23	±0.3	±0.3
× 20 × 20	4,000	1.3	■	±0.23	-0.3 +0.2	±0.2
× 25 × 25	4,000	1.6	■	±0.25	±0.5	±0.5
× 18 × 10	4,000	0.8	■	±0.23	±0.3	±0.3
× 22 × 12	4,000	1.0	◇	±0.2	±0.46	±0.25
× 30 × 15	4,000	1.3	■	±0.25	±0.5	±0.5
× 40 × 20	4,000	1.7	■	±0.23	±0.36	±0.25
2.4× 30 × 30	4,000	2.3	■	±0.25	±0.3	±0.3
2.5× 35 × 20	4,000	1.9	■	±0.23	±0.3	±0.25
3 × 30 × 25	4,000	2.4	■	±0.23	±0.3	±0.25
× 40 × 20	4,000	2.4	■	±0.25	±0.36	±0.3
× 50 × 25	4,000	3.1	■	±0.23	±0.36	±0.25
× 60 × 30	4,000	3.7	■	±0.23	±0.61	±0.3
3.2× 75 × 40	4,000	5.2	■	±0.23	±0.7	±0.4
4 × 80 × 40	4,000	6.6	■	±0.3	±0.61	±0.36
5 × 75 × 50	4,000	9.0	■	±0.3	±0.61	±0.36
×100× 50	4,000	10.3	■	±0.3	±0.61	±0.36
6 ×125× 65	4,000	15.8	■	±0.3	±0.86	±0.61

チャンネル(R付)

寸 法(mm) t × a × b	長さ mm	1本参考重量 kg	メーカー在庫	寸法公差(mm) t	寸法公差(mm) a	寸法公差(mm) b	R寸法(mm) (1)	R寸法(mm) (2)
4 × 80 × 40	4,000	6.6	■	±0.23	±1.2	±0.3	2	4
5 ×100× 50	4,000	10.3	■	±0.23	±0.61	±0.36	3	5
	5,000	12.9	■	±0.23	±0.61	±0.36	3	5
6 ×125× 65	4,000	15.8	■	±0.25	±1.0	±0.6	3	6
	5,000	19.8	■	±0.25	±1.0	±0.6	3	6
8 ×150× 75	4,000	24.7	■	±0.3	±1.3	±0.92	7	8
	5,000	30.8	■	±0.3	±1.3	±0.92	7	8

■メーカー在庫品　◇手配品

※メーカー在庫品は変更になる場合があります。都度お問い合わせください。

PE材（ポリエチレン）①「アイウッド」

用途：衝撃緩衝材

特性：木材に比べ耐衝撃性が高く、防水性、耐熱性に優れています。
割れ、腐り、剥がれ、反り、ねじれ等の心配がなく、常に安定した品質が確保できます。
しかも木材同様な加工ができます。

■加工性

手ノコによる加工	○
電動ノコによる加工	○
クギ打ちやすさ	○
クギ打ち欠損	○
クギ保持力	×
接着加工	×
溶着加工	○

(◎優　○良　△多少難有り　×不可)

■化学的性質

耐酸性	◎
耐アルカリ性	◎
耐有機溶剤	◎
耐油性	◎
太陽光線の影響	△
耐水性	◎

(◎優　○良　△多少難有り　×不可)

■燃焼性

連続耐熱　温度℃	100～120
燃焼の難易	易

アイウッド（BAシリーズ）

※色：アイボリー

物性項目	比重	曲げ強度	曲げヤング率	硬度	圧縮強度:縦	圧縮強度:横	せん断強度	耐摩耗性	衝撃曲げ強度
単位	g／Cm³	Kg／Cm²	Kg/Cm²	Kg/mm²	Kg／Cm²	Kg／Cm²	Kg／Cm²	mg	Kgm／Cm²
試験方法	JIS Z-2102	JIS Z-2113	JIS Z-2113	JIS Z-2117	JIS Z-2111	JIS Z-2111	JIS Z-2114	JIS L-1004	JIS Z-2116
数値等	0.5～0.6	120～210	6500～10000	0.30～0.70	100～170	100～170	破断せず	30～60	0.37

物性項目	ビス引抜強度	クギ引抜抵抗	環境影響(分解性)	防火性能	連続耐熱温度
単位	Kgf/cm	Kg／Cm²	―	―	℃
試験方法	5mm/min	JIS Z-2121	―	JIS K-7201	―
数値等	80～100	6.0～11.0	なし	特殊可燃物	100～120

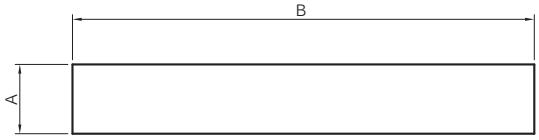

コードNO	商品名	品番	A寸法(mm)	B寸法(mm)	長さ(mm)	色	重量(Kg/本)
4130154	アイウッド	BA1010	10	100	4000	アイボリー	約2.0
4130167	アイウッド	BA1020	10	200	4000	アイボリー	約4.8
4130141	アイウッド	BA1510	15	100	4000	アイボリー	約3.0
4130170	アイウッド	BA1520	15	200	4000	アイボリー	約7.2
4130125	アイウッド	BA1525	15	250	4000	アイボリー	約9.0
4130112	アイウッド	BA2010	20	100	4000	アイボリー	約4.0
4130138	アイウッド	BA2020	20	200	4000	アイボリー	約9.6
4130183	アイウッド	BA2025	20	250	4000	アイボリー	約12.0

注：製品重量については発泡品の性質上誤差が生じる為、あくまでテーブル計算の重量です。

PE材(ポリエチレン)②「デュラウッド」

デュラウッド(SWシリーズ)フリー発泡品

※色:スーパーホワイト

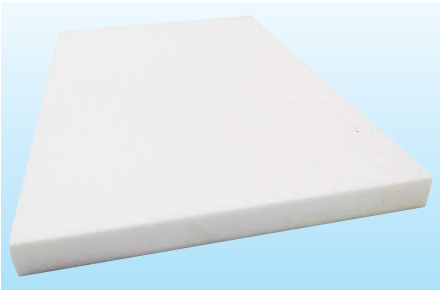
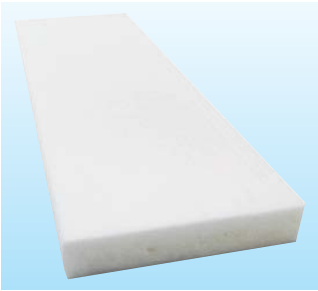

物性項目	比重	曲げ強度	曲げヤング率	硬度	圧縮強度:縦	圧縮強度:横	せん断強度	耐摩耗性	衝撃曲げ強度
単位	g／Cm³	Kg／Cm²	Kg/Cm²	Kg/mm²	Kg／Cm²	Kg／Cm²	Kg／Cm²	mg	Kgm／Cm²
試験方法	JIS Z-2102	JIS Z-2113	JIS Z-2113	JIS Z-2117	JIS Z-2111	JIS Z-2111	JIS Z-2114	JIS L-1004	JIS Z-2116
数値等	0.47～0.52	90～130	5300～6900	0.30～0.70	90～110	70～90	破断せず	30～60	0.22

物性項目	ビス引抜強度	クギ引抜抵抗	環境影響(分解性)	防火性能	連続耐熱温度
単位	Kgf/cm	Kg／Cm²	―	―	℃
試験方法	5mm/min	JIS Z-2121	―	JIS K-7201	―
数値等	60～90	3.0～9.0	なし	特殊可燃物	100～120

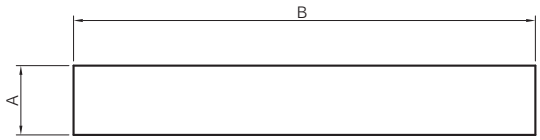

■受注生産品(A×B 寸法)

※10×300　※15×150　15×250　15×300
※20×150　20×250　20×300
※25×100　※30×100

※生産ロット数・納期等、事前にお問い合わせください。

コードNO	商品名	A寸法(mm)	B寸法(mm)	長さ(mm)	色	重量(Kg/本)
4130067	デュラウッド スーパーホワイト　(フリー発泡)	10	100	4000	スーパーホワイト	1.88~2.08
4130509	デュラウッド スーパーホワイト　(フリー発泡)	10	200	4000	スーパーホワイト	3.76~4.16
4130069	デュラウッド スーパーホワイト　(フリー発泡)	15	100	4000	スーパーホワイト	2.82~3.12
4130060	デュラウッド スーパーホワイト　(フリー発泡)	15	200	4000	スーパーホワイト	5.64~6.24
4130077	デュラウッド スーパーホワイト　(フリー発泡)	20	100	4000	スーパーホワイト	3.76~4.16
4130057	デュラウッド スーパーホワイト　(フリー発泡)	20	200	4000	スーパーホワイト	7.52~8.32
4130071	デュラウッド スーパーホワイト　(フリー発泡)	15	250	4000	スーパーホワイト	7.05~7.8
4130079	デュラウッド スーパーホワイト　(フリー発泡)	20	250	4000	スーパーホワイト	9.4~10.4

注:製品重量については発泡品の性質上誤差が生じる為、あくまでテーブル計算の重量です。

デュラウッド(標準)

※色:イエロー

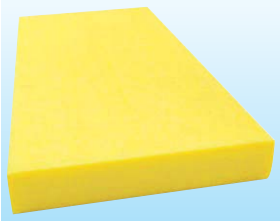
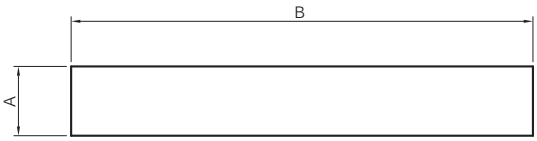

厚み A寸法(mm)	幅B寸法(mm)							長さ(mm)
3						440		2000
5				250		440		2000
7			200	250		440		2100
10			200		300	440	640	2000
15			200		300	440	640	2000
20	100	120		250	300	440	640	2000
25			200	250				2000
30		150		250				2000
40	60	75	90	100	250			2000
50				250				2000

※上記組合せ(厚み×幅×長さ)寸法がメーカー標準品です。メーカー在庫については都度お問い合わせください。

※表3行目　厚み7mm×幅440mm　のみ　長さ2000です。

PS材(ポリスチレン)[発泡断熱スペーサー]

用途：冷凍パネル枠材等

特性:木材と同様にクギ(ビス)等が打てます。接着性、防水性も良いです。
腐り、剥がれ、反り、ねじれ等の心配がなく、常に安定した品質が確保できます。

■加工性

手ノコによる加工	○
電動ノコによる加工	△
クギ打ちやすさ	△
クギ打ち欠損	△
クギ保持力	○
接着加工	○
溶着加工	○

(◎優　○良　△多少難有り　×不可)

■化学的性質

耐酸性	○
耐アルカリ性	○
耐有機溶剤	×
耐油性	△
太陽光線の影響	△
耐水性	◎

(◎優　○良　△多少難有り　×不可)

■燃焼性

連続耐熱　温度℃	60～79
燃焼の難易	易

PS 発泡材(角型)合木:フリー発泡品

※色:ブラック

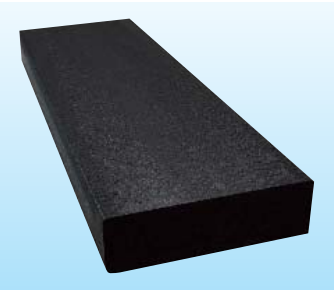
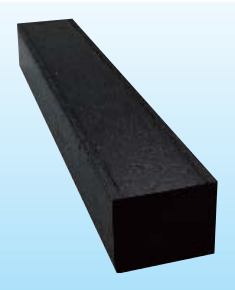
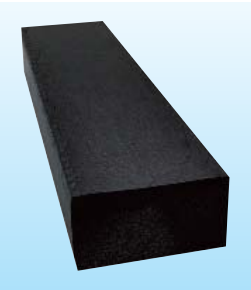

物性項目	比重	曲げ強度	曲げヤング率	硬度	圧縮強度:縦	圧縮強度:横	せん断強度	クギ引抜抵抗	衝撃曲げ強度
単位	g/Cm³	Kg/Cm²	Kg/Cm²	Kg/mm²	Kg/Cm²	Kg/Cm²	Kg/Cm²	Kg/Cm²	Kgm/Cm²
試験方法	JIS Z-2102	JIS Z-2113	JIS Z-2113	JIS Z-2117	JIS Z-2111	JIS Z-2111	JIS Z-2114	JIS Z-2121	JIS Z-2116
数値等	約0.5	240~320	10000~15000	1.6~1.75	180~220	130~140	80~100	16.5~22	0.1~0.15

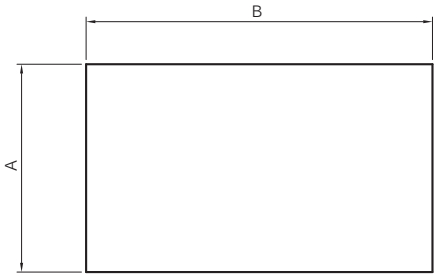

■受注生産品(A×B×長さ)

※25×50×2500　25×75×2500　25×100×2500
※30×50×2500　30×75×2500　30×100×2500
※(セルカ・白) 30×50×2400
※(セルカ・白) 40×75×2400 (セルカ・白) 40×100×2400

※生産ロット数・納期等、事前にお問い合わせください。

コードNO	商品名	A寸法(mm)	B寸法(mm)	長さ(mm)	色	重量(Kg/本)
4130750	PS断熱スペーサー 角型　合木 フリー発泡　黒	40	50	2400	ブラック	約2.4
4130751	PS断熱スペーサー 角型　合木 フリー発泡　黒	40	75	2400	ブラック	約3.6
4130752	PS断熱スペーサー 角型　合木 フリー発泡　黒	40	100	2400	ブラック	約4.8

注:製品重量については発泡品の性質上誤差が生じる為、あくまでテーブル計算の重量です。

クランウッド（CK-Eタイプ）

※製品概要・・・用途：衝撃緩衝材、スノコ材、汎用角材等

・PE（ポリエチレン）を原料とした合成木材
・軽くて強い（堅牢なスキン層が軽い発泡体を包んでいる構造）
・木工用機械での加工が可能

■品番・サイズ

コードNo	商品名	品番	厚		幅		長さ	材質	色	重量(kg/枚)	梱包枚数(枚)
4093026	クランウッド	CK1004E	15	×	300	×	4000	PE	WH（ホワイト）	3.2	2
4093039	〃	CK1000E	20	×	100	×	4000	PE	WH（ホワイト）	5.6	4
4093042	〃	CK1002E	20	×	200	×	4000	PE	WH（ホワイト）	11.2	3
4093055	〃	CK1046E	20	×	400	×	4000	PE	WH（ホワイト）	22.4	2
4093068	〃	CK1008E	30	×	50	×	4000	PE	WH（ホワイト）	4.2	10
4093071	〃	CK1031E	30	×	100	×	4000	PE	WH（ホワイト）	8.4	2
4093084	〃	CK1032E	30	×	150	×	4000	PE	WH（ホワイト）	12.6	2
4093097	〃	CK1016E	30	×	200	×	4000	PE	WH（ホワイト）	16.8	2
4093110	〃	CK1030E	40	×	50	×	4000	PE	WH（ホワイト）	5.6	4
4093149	〃	CK1035E	70	×	80	×	4000	PE	WH（ホワイト）	15.7	2
4093357	〃	KT1008E	50	×	15	×	4000	PE	WH（ホワイト）	2.1	25

■商品特性

クランウッド一般		商品特性	木材一般	
曲げ強度は木材に及ばない	×	曲げ強度	◎	タテ方向は大変強い
ヨコ方向が強い	○	圧縮強度	○	ヨコ方向は弱い
木材に比べ抜群に良い	◎	耐湿耐水性	×	腐朽しやすい
ネジレ、ワレがない	◎	耐候性	×	ソリ・ネジレ・ワレが発生
原料の種類により広く対応できる	◎	耐薬品性	×	問題が多い
タテ・ヨコほとんど均一	◎	等向性	×	年輪の方向に弱い
いつでも均質	◎	均質性	×	外観物性ともに不揃
複雑断面のものも成型可能	◎	賦型性	×	熟練を要し、経済的ロスが大
木工機器で簡単に可能	◎	加工性	×	相・節などにより問題が多い
ほとんどロスなし	◎	歩　留	×	ロス大
大型長尺も問題なし	◎	供給体制	×	大型長尺ほど供給難品揃難
計画的長期的安定見通し	◎	価格市場性	×	変動大で、長期的見通し難

■物性比較

物性項目		試験方法	単位	クランウッド（CK-E）	ひのき	けやき
比重		JIS Z2102	g/cm³	0.65－0.75	0.34－0.47	0.50－0.86
含水率		JIS Z2102	%	―	13.5－20.5	12.0－15.0
曲げ強度		JIS Z2113	kg/cm²	95－160	510－850	815－1185
曲げヤング係数		JIS Z2113	ton/cm²	4－8	55－155	72－125
硬度		JIS Z2117	Kg/mm²	0.4－0.8	1.8－3.3	1.9－2.6
圧縮強度	（縦圧縮）	JIS Z2111	Kg/cm²	55－110	300－400	485－610
	（横圧縮）		Kg/cm²	40－75	35－45	155－180
剪断面強さ		JIS Z2114	Kg/cm²	40－80	60－115	85－210
割裂強さ		くさび打込式	Kg	130－150	170－190	270－500
耐摩耗性		JIS L1004	mg	30－70	1,214	6,820

アピトン床材、ラミネート床材

■アピトン床板

コードNO	商品名・寸法　(厚み×幅×長さ)mm	1枚重量kg
00014167 (4140000)	アピトン床板　18×110×6500	約 10.3 kg
4140002	アピトン床板　21×120×9700	約 19.6 kg
00014188	アピトン床板　22×125×6500	約 14.3 kg

※納期・在庫については都度お問い合わせください。

■合板(大板)

コードNO	商品名・寸法　(厚み×幅×長さ)mm	表面処理	1枚重量kg
4140063	大板　14×1768×3214	片面黒塗装	約 64 kg
4140062	大板　14×1768×3310	片面黒塗装	約 66 kg
4140064	大板　14×1768×4345	片面黒塗装	約 86 kg
4140066	大板　14×1888×4345	片面黒塗装	約 92 kg
4140068	大板　14×1888×4995	片面黒塗装	約 106 kg
4140073	大板　14×2048×4267	片面黒塗装	約 98 kg
4140070	大板　14×2048×4345	片面黒塗装	約 100 kg
4140072	大板　14×2048×4995	片面黒塗装	約 115 kg
4140114	大板　14×1792×3140	塗装なし	約 63 kg
4140113	大板　14×1792×4460	塗装なし	約 90 kg
4140112	大板　14×2098×4460	塗装なし	約 105 kg

※納期・在庫については都度お問い合わせください。

■ラミネート床板・・・アカシアハイブリッド材(AH)

コードNO	商品名・寸法　(厚み×幅×長さ)mm	1枚重量kg
4110003	ラミネート床板 (AH)　18×300×6180	約 21.7 kg
4110020	ラミネート床板 (AH)　21×300×9700	約 39.7 kg

※納期・在庫については都度お問い合わせください。

NSボード

■NSボード・・全部で11層からなる「集成材」と「合板」を交互にクロスさせて成形したトラック床用材料です。

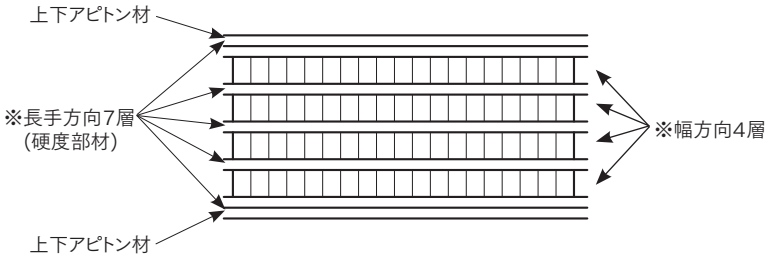

※中間7層・・・ラワン系材料

■NSボードの特長

●層数が多く、交互にクロスして成形してあるので合板自体の強度が強い。
●組み立て後のスキ、反りなどが起こりにくい。
●組み立て工数、使用釘数量が削減できる。
●軽量化になる。(アピトン単板より比重が軽い)
●品質の経時変化がない。
●工業製品の為、安定品質、安定供給、安定価格が可能。

※一般的な合板

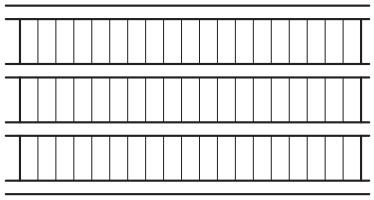

項　目	アピトン単板	ラワン	NSボード	NSボードスカーフ部
比　重	0.69	0.51	0.67	0.65
曲げ強度(Kgf/cm²)	934	774	906	905
煮 沸 剥 離	―	―	剥離なし	剥離なし
屋 外 剥 離	―	―	剥離なし	剥離なし

17mm厚

コードNO	品名・サイズ		1枚重量kg
4140717	NSボード	17 × 300 × 3400	11.6
4140720	NSボード	17 × 300 × 4300	14.7
4140733	NSボード	17 × 300 × 4500	15.4
4140746	NSボード	17 × 300 × 4800	16.4
4140759	NSボード	17 × 300 × 5800	19.8
4140762	NSボード	17 × 300 × 6500	22.2

21mm厚

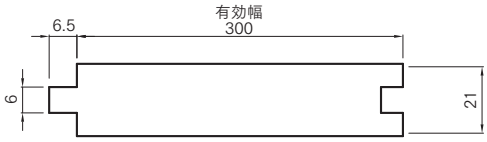

コードNO	品名・サイズ		1枚重量kg
4140775	NSボード	21 × 300 × 4300	18.2
4140777	NSボード	21 × 300 × 4500	19.0
4140779	NSボード	21 × 300 × 4800	20.3
4140788	NSボード	21 × 300 × 5800	24.5
4140791	NSボード	21 × 300 × 6500	27.4

セルカボード

※合成樹脂製トラック床板

材　質
PP+PPGF 20%入 （ポリプロピレン+ポリプロピレンガラスフィラー20%入）

■製品特徴

①軽量化	プラスチックの発泡成形品であり重量が軽い。
②加工性	木材と同じ加工ができます。 従来の木工機械がそのまま使用可能
③耐久性	水や薬品に強く、老化や腐敗がないのでいつまでも清潔で掃除も簡単。木材のように防水・防腐処理の必要もなし。
④高品質	プラスチック押出成型なので品質は安定しています。 木材のように1枚1枚のバラツキがありません。
⑤高強度	材質にねばりがあるので、構造体のように荷重が分散し木材のように踏み抜けする危険性もありません。
⑥環境保護	リサイクルが可能です。
⑦供給体制	市場変動に影響されにくく、長期的に安定しています。

■摩擦係数（アピトン材との比較）［試験方法　ASTM D-1894-73 に準拠］

対象物	セルカボード		アピトン材	
	静的摩擦係数	動的摩擦係数	静的摩擦係数	動的摩擦係数
硬質ゴム　SBR	0.74	0.71	0.83	0.69
鉄	0.43	0.34	0.43	0.35
アピトン材	0.32	0.27	0.51	0.38

■製品仕様

項目	試験法	単位	セルカボード	アピトン材
密度	JISZ2101	kg/㎥	670	800
吸水率	JISZ2102	WT%	1.0以下	30~35
線膨張係数	油化法(-20℃~60℃)	1/℃	5×10^{-5}	0.5×10^{-5}
曲げ弾性率	油化法(三点曲げ)	N/㎡	1176.8×10^{6}	16671.3×10^{6}
落錘衝撃	油化法(-10℃)	J	58.8	35.3
釘保持力	一般釘:57.1/φ3.0	N	370	670
	スクリュー釘:37.2/φ3.5	N	420	710

■寸法

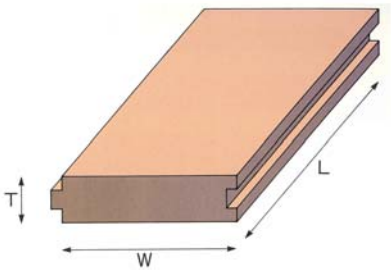

・厚さ(T)=20mm　　幅(W)=300mm　　長さ(L)=6500

コードNO	商品名・サイズ	1枚重量kg
4092658	セルカボード　20×300×6500	約26kg

ディックUパネル 床材(FPシリーズ)

■ディック U-パネル (FPシリーズ)

トラック床材を目的に開発された「高密度ウレタンフォーム」と「FRP」との強化複合パネルです。
アピトンに比べて軽くて丈夫であり、吸水も少なく耐久性に優れた床材です。

■特徴

[軽量高剛性]

15mm厚みで(9.3kg/㎡)、20mm厚みで(10.6kg/㎡) と超軽量でありながら、アピトン合板に負けない優れた強度特性を示します。
集中荷重による悪路走行テスト(限界走行)でも優れた特性を安定して発揮します。

※アピトン床板との重量比較(参考値)・・・(荷台寸法長 6200mm ×内寸法巾 2210mm の場合)

15t ディックU－パネル FP-150 (アンダーシート不要)	(参考) 15t アピトン床板 +0.5t アルミシート
127kg	183kg
56kg　軽量化	

20t ディックU－パネル FP-200 (アンダーシート不要)	(参考) 18t アピトン床板 +0.5t アルミシート
145kg	216kg
71kg　軽量化	

[優れた加工性と補修性]

木材と同等の加工性を持ち、鋸での切断が可能です。　表皮の補修も容易に出来ます。
枠材等を必要としない為、面材の任意の箇所で加工・ビス止めが可能です
材料サイズは最大 1350×2400mm　まで供給可能です。

[優れた耐水性と耐汚染性]

耐水性に優れ、腐らず、強度特性の変化もほとんどありません。また、吸水による重量増もほとんどないので常に安定した
車体重量を確保できます。
木材に比べ、断熱性、耐熱性にも優れています。

■基礎物性

[パネル性状・機械的性質・熱的性質・破壊強度等]

測定項目	試験方法	単位	ディックU－パネル FPシリーズ		アピトン合板
			FP-150	FP-200	(比較参考値)
材料厚さ(総厚)	-	mm	15	20	15
パネル重量	-	kg/㎡	9.3	10.6	12.0
比重	JIS K 6911	g/C㎥	0.62	0.53	0.80
表面硬度	ASTM D 2240	ｼｮｱ-D	90	90	45
吸水量	JIS Z 2101	mg/C㎠	5	5	120
曲げ強さ(長手方向)	JIS K 6911	MPa	88.3	58.8	62.7
曲げ強さ(短手方向)	JIS K 6911	MPa	88.3	58.8	37.3
曲げ弾性率	JIS K 6911	GPa	5.88	4.71	5.78
耐摩耗性	JIS Z 2101	C㎥	0.36	0.36	0.46
熱伝導率	ASTM C 518	kcal/m・hr・℃	0.036	0.035	0.097
集中破壊強度	※1	kg	1500	2200	980
繰り返し圧縮破壊強度	※2	回/850kg	3000以上	5000以上	50~5000

※耐摩耗性・・・テーバー摩擦試験による(ローラー:H-22　荷重:500g　回数:1000回)
※1(集中破壊強度)・・・パネル中央部をキャスターで圧縮し、破壊する強度を測定した。
※2(繰り返し圧縮破壊試験)・・・集中破壊強度測定の装置により、850kgの繰り返し荷重により耐久性を測定した。

■各種グレード

コードNO	商品名・品番	サイズ	芯材	表裏面	1枚重量kg
4190013	ディックU－パネル　FP-150 (シボ付)	15× 900×2400	高密度ウレタンフォーム	1.5t FRP板	約 20.0
4190026	ディックU－パネル　FP-150 (シボ付)	15×1350×2400	高密度ウレタンフォーム	1.5t FRP板	約 30.1
4190017	ディックU－パネル　FP-200 (シボ付)	20×1200×2350	高密度ウレタンフォーム	1.5t FRP板	約 29.8
4190039	ディックU－パネル　FP-200 (シボ付)	20×1350×2400	高密度ウレタンフォーム	1.5t FRP板	約 34.3

※シボ付・・・表面FRP板の上にゲルコートでシボを付けて滑り止め加工をしてあります。(裏面はフラット)

ネオランバーFFUトラック荷台材

■ネオランバー FFU

プラスチック発泡体(硬質ウレタン樹脂)を
ガラス長繊維で強化して成形された材料です。

用途： 床材、根太材、アオリ材

■ネオランバー FFU の特長

●軽量化により経済性・走行性が向上
燃料費が節約でき、積載効率もアップします。
●荷役作業の向上
ほとんど吸水しないので、水切後すぐに荷が積めます。
また荷台に薬品や魚類の臭気がほとんどうつりません。
●加工しやすく補修も簡単
防腐処理が不要で木材同様の加工が可能です。

■サイズ

用途	形状	品番	T 寸法(mm)	W 寸法(mm)	L 寸法(mm)
床材 アオリ材		FFU-40N	25 20	295	9600 8300 6500
根太材		FFU-50	50 60 70	150～200	4000

■物性値　※厚み25mmによる測定値です。

項目		単位	FFU-40N	FFU-50	備考
比　重		-	0.4	0.5	JIS Z2101 (準拠)
吸水量		mg/Cm²	10	6	JIS Z2101 (準拠)
曲げ強さ		kgf/Cm²	350	720	JIS Z2101 (準拠)
曲げヤング係数		kgf/Cm²	4.0×10^{4}	6.5×10^{4}	JIS Z2101 (準拠)
圧縮強さ	タテ	kgf/Cm²	150	300	
	ヨコ	kgf/Cm²	10	25	JIS Z2101 (準拠)
剪断強さ		kgf/Cm²	15	35	JIS Z2101 (準拠)
衝撃強さ(シャルピー)		kg-cm/Cm²	-	150	JIS Z2101 (準拠)
線膨張係数		1/℃	-	1.0×10^{-5}	JIS K6911 (準拠)

■重量比較 ・・・ アピトン材との比較

●中型車

316kg−164kg=152kg軽減

●大型車

939kg−494kg=445kg軽減

PEウッド/PEエアリブ

PEウッド(床材)

用途：農業車輌(堆肥搬送、散布車)の床材等。

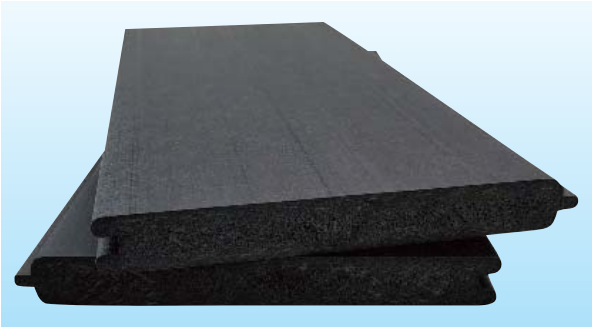

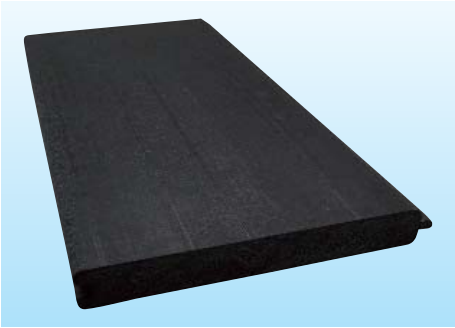

材　質	ポリエチレン
寸　法	厚19mm　　幅152mm
比　重	約 0.57
曲げヤング係数	約 0.85 [KN/mm²]

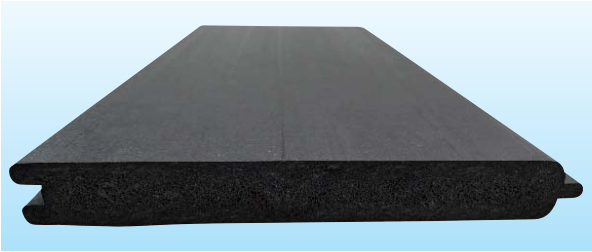

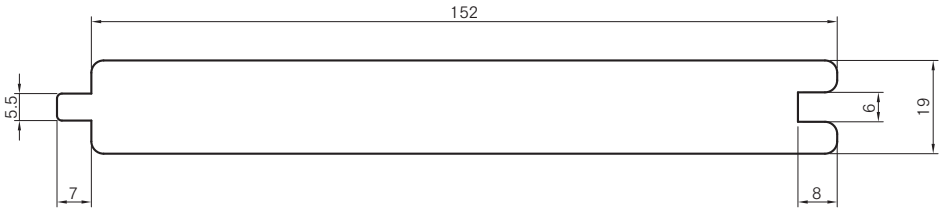

※本製品は受注生産品です。詳しくはお問い合わせください。

PE エアリブ

材　質	低発泡ポリエチレン
比　重	約　0.5

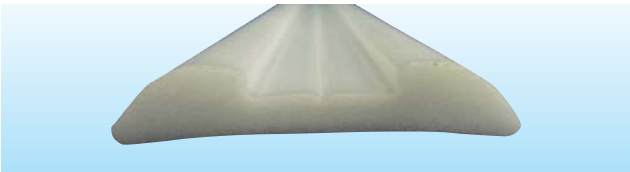

コードNO	商品名・サイズ・色	1本重量kg
4130936	PE エアリブ　10×55×2500　白	約0.43

※0.1703kg/m

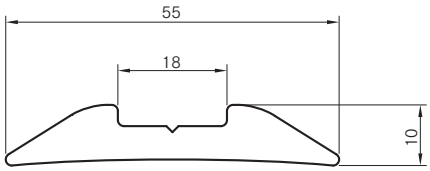

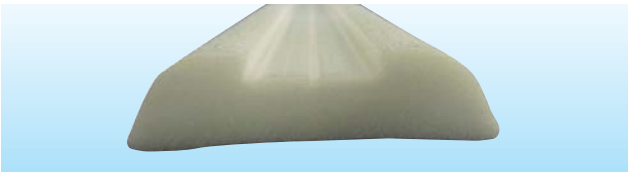

コードNO	商品名・サイズ・色	1本重量kg
4130933	PE エアリブ　15×55×2500　白	約0.81

※0.323kg/m

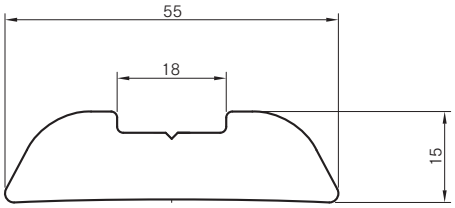

ビスライダー

※トラック床用　タッピングマシーン

・下穴不要
・立ったままの姿勢で穴あけとタッピングの作業を一発施工
・アピトン床材とアルミ材・C型鋼などを締結

ビスライダー
株式会社ムロコーポレーション

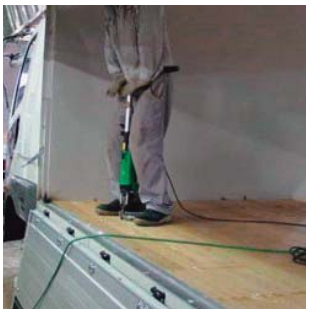

ビスライダー

VL62J-EF

ローコストなエントリー・モデル

コードNO	2347240	2347241
メーカー型番	VL62J-17-EF	VL62J-23-EF
回転数(min-1)	1700	2300

※ロッドハンドル付

[共通仕様]

電　源	単相 100V
消費電力	400W
ネジ径	5.0～6.0mm
ネジ頭径	10～13mm
ネジ長さ	42～76mm
質　量	約 2.8kg

VL41-FL

高信頼性のスタンダード・モデル

コードNO	2347004
メーカー型番	VL41-FL
回転数(min-1)	2400
電　源	単相 100V
消費電力	400W
ネジ径	5.0～6.0mm
ネジ頭径	10～13mm
ネジ長さ	32～76mm
質　量	約 4.0kg

※ロッドハンドル付

VL71-FLR

アルミボディのヘヴィーデューティ・モデル

コードNO	2347006	2347007	2347005
メーカー型番	VL71-08/29-FLR	VL71-07/24-FLR	VL71-05/17-FLR
回転数(min-1)	850/2900	700/2400	500/1700

※ロッドハンドル標準

[共通仕様]

取付電動機	マキタHP2032
電　源	単相 100V
消費電力	720W
ネジ径	5.0～6.0mm
ネジ頭径	10～13mm
ネジ長さ	32～76mm
質　量	約 7.8kg

ビスロープ

※ビスライダー専用連結ネジ

トラック架装用ネジ
※リーマドリルネジ
SWS(スーパーウイング・スクリュー)

110本ロール連結

コードNO	品名・品番	寸法	ネジ径	全長	頭径	頭高	1ロープ本数	1C/S入数
2347224	ビスロープ　CS2845UKTF	6×45	6.0	45	12	4.0	110	32
2347156	ビスロープ　CS2855UKTF	6×55	6.0	55	12	4.0	110	24
2347169	ビスロープ　CS2865UKTF	6×65	6.0	65	12	4.0	110	24
2347172	ビスロープ　CS2875UKTF	6×75	6.0	75	12	4.0	110	24

[交換ビット]

コードNO	品名・品番	仕様	四角	長さ	適応機種	1パック入数
2347198	交換用ビット　BSQ3-204	スクエア(四角)NO.3	6mm用	204mm	EF/FL/FLR	10本

ユカプルーフ、PEシート、ハッポート

ユカプルーフ

※ポリプロピレン長尺床下防水シート

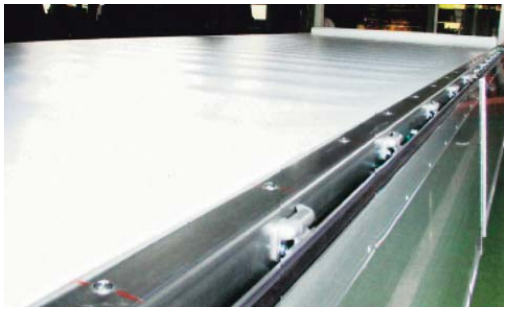

■製品特長

※トラック庫内床下に1枚敷き出来ます。
- 長さ方向に継ぎ目が入らず床下からの水上りのリスクが減少
- 作業工数を削減できます。
- 指定サイズにより施工ロスの軽減が図れます。

※軽量なポリプロピレン樹脂製
- 車輌の軽量化や搬送コストの削減が図れます。

※最大2390mm幅
※指定サイズ(幅×長さ)にて受注します。
- 納期、価格、デリバリー方法については都度お問い合わせください。

■製品仕様

商品名	材質	厚み	色	形状	最大寸法	製品重量
ユカプルーフ	ポリプロピレン	0.5mm	白	巻きロール状	幅2390mm×長さ350m	450g/㎡

※指定寸法にてカットします。

■基本物性

項目	単位	方向	測定値	評価方法
引張弾性率(0.2%)	Mpa	MD	890	JIS K 7133
		TD	800	
引張降伏強さ	Mpa	MD	24	JIS K 7133
		TD	21	
引張破断強さ	Mpa	MD	47	JIS K 7133
		TD	41	
引張破断伸度	%	MD	780	JIS K 7133
		TD	800	
デュポン衝撃	J	(23℃)	4.7	デュポン法 撃芯R:1/4
		(-30℃)	1.9	

PEシート

※ポリエチレン　床下防水シート　黒色

コードNO	商品名・サイズ
4410940	PEシート　黒 N101　0.7mm　4尺×8尺

ハッポート

※ポリプロピレン 1.3倍発泡 床下防水シート グレー色

コードNO	商品名・サイズ
4100809	ハッポート　1.2mm　1220×2440 グレー

ドラゴンボード　ドア材(三菱樹脂)

●アルポリック DB(ドラゴンボード)

※低発泡ウレタンをアルポリックと組み合わせた材料です。
※剛性が高く加工性にすぐれており、リア扉等に最適です。

用途・・リア観音扉、サイド観音扉、リア撥ね上げ扉　等

●アルポリック DBライト(ドラゴンボード ライト)

※高発泡ウレタンをアルポリックと組み合わせた材料です。
※軽量で高い断熱性は、冷凍車・保冷車・スライドドアに最適です。

用途・・スライド扉、仕切り板、その他断熱材として

※ドラゴンボード・・・アルポリックと硬質ウレタンを組み合わせた全く新しいドアパネルです。

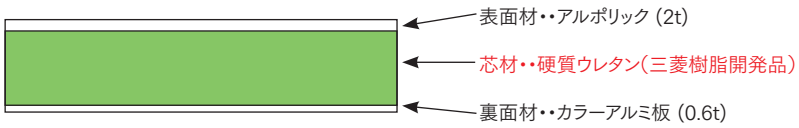

※ドラゴンボード、ドラゴンボード ライトの特徴

■ドラゴンボード、ドラゴンボード ライト　共通の特徴

・密着性・・・アルポリックとウレタンを一体成型しているので剥がれにくい構造です。
・脱木材・・・木材を使用していない為、吸湿が少なく腐食しにくい素材です。
・軽量性・・・従来の木材(MDF)とアルミを使用した複合パネルに比べ軽量です。
・フラット性・・温度変化による反りが少ない素材です。

■ドラゴンボードの特徴

・加工性・・・直接ボルトやネジをいかなる位置にも打ち込むことができます。

■ドラゴンボード ライトの特徴

・断熱性・・・ウレタン素材が高い断熱性能を発揮します。

※物性

項目	単位	ドラゴンボード			ドラゴンボード・ライト	試験方法
製品厚	mm	13	15	19	19	-
表面材厚	mm	表面材(アルポリック)　2mm				-
裏面材厚	mm	裏面材(カラーアルミ)　0.6mm				-
比　　重	-	0.55	0.53	0.46	0.28	JIS K 7222に準拠
コア材比重	-	0.3			0.06	
曲げ強度	N/mm²	66	58	48	18	JIS A 1408に準拠
曲げ弾性率	kN/mm²	17	15	12	6	
曲げ剛性	kN・mm	3112	4219	6859	3430	
熱伝導率	W/m・K	0.069			0.035	JIS A 1412に準拠

コードNO	商品名	サイズ (厚×幅×長さ)	表面	裏面	1枚重量kg
4135006	アルポリック・ドラゴンボード	13×1180×2400	アルポリック　203 ホワイト　厚2t	カラーアルミ　ホワイト　厚0.6t	20
4135008	アルポリック・ドラゴンボード	15×1180×2400	アルポリック　203 ホワイト　厚2t	カラーアルミ　ホワイト　厚0.6t	22
4135010	アルポリック・ドラゴンボード	19×1180×2400	アルポリック　203 ホワイト　厚2t	カラーアルミ　ホワイト　厚0.6t	25
0157232	アルポリック・ドラゴンボード	19×1180×2750	アルポリック　203 シルバー　厚2t	カラーアルミ　ホワイト　厚0.6t	28
0157266	アルポリック・ドラゴンボード	19×1180×2750	アルポリック　203 ホワイト　厚2t	カラーアルミ　ホワイト　厚0.6t	28

※サイズ、納期、在庫、製作ロット等については、都度お問い合わせください。

各種ドア材

■アルプライ（ドア用）

コードNO	商品名・(表面／裏面)・寸法(厚み×幅×長さ)mm		(表面材＋合板＋裏面材)mm
	アルプライ　(アルミ/ガルバ)	12×　915×1830 (3×6尺)	0.5＋(12)＋0.35
	アルプライ　(アルミ/ガルバ)	12×1219×1830 (4×6尺)	0.5＋(12)＋0.35
	アルプライ　(アルミ/ガルバ)	12×1219×2438 (4×8尺)	0.5＋(12)＋0.35
	アルプライ　(アルミ/ガルバ)	15×　915×1830 (3×6尺)	0.5＋(15)＋0.35
	アルプライ　(アルミ/ガルバ)	15×1219×1830 (4×6尺)	0.5＋(15)＋0.35
	アルプライ　(アルミ/ガルバ)	15×1219×2438 (4×8尺)	0.5＋(15)＋0.35
	アルプライ　(アルミ/ガルバ)	18×　915×1830 (3×6尺)	0.5＋(18)＋0.35
	アルプライ　(アルミ/ガルバ)	18×1219×1830 (4×6尺)	0.5＋(18)＋0.35
	アルプライ　(アルミ/ガルバ)	18×1219×2438 (4×8尺)	0.5＋(18)＋0.35
	アルプライ　(アルミ/アルミ)	12×　915×1830 (3×6尺)	0.5＋(12)＋0.25
	アルプライ　(アルミ/アルミ)	12×1219×1830 (4×6尺)	0.5＋(12)＋0.25
	アルプライ　(アルミ/アルミ)	12×1219×2438 (4×8尺)	0.5＋(12)＋0.25
	アルプライ　(アルミ/アルミ)	15×　915×1830 (3×6尺)	0.5＋(15)＋0.25
	アルプライ　(アルミ/アルミ)	15×1219×1830 (4×6尺)	0.5＋(15)＋0.25
	アルプライ　(アルミ/アルミ)	15×1219×2438 (4×8尺)	0.5＋(15)＋0.25
	アルプライ　(アルミ/アルミ)	18×　915×1830 (3×6尺)	0.5＋(18)＋0.25
	アルプライ　(アルミ/アルミ)	18×1219×1830 (4×6尺)	0.5＋(18)＋0.25
	アルプライ　(アルミ/アルミ)	18×1219×2438 (4×8尺)	0.5＋(18)＋0.25

※事業所によって扱いメーカー、製品仕様、寸法等が異なります。
※納期・在庫も含め都度お問い合わせください。

■FRPプライ（ドア用）

コードNO	商品名・(表面/裏面)・寸法(厚み×幅×長さ)mm		(表面材+合板+裏面材)mm
	FRPプライ　(両面FRP)	12×　915×1830 (3×6尺)	0.6＋(12)＋0.6
	FRPプライ　(両面FRP)	12×1219×1830 (4×6尺)	0.6＋(12)＋0.6
	FRPプライ　(両面FRP)	12×1219×2438 (4×8尺)	0.6＋(12)＋0.6
	FRPプライ　(両面FRP)	15×　915×1830 (3×6尺)	0.6＋(15)＋0.6
	FRPプライ　(両面FRP)	15×1219×1830 (4×6尺)	0.6＋(15)＋0.6
	FRPプライ　(両面FRP)	15×1219×2438 (4×8尺)	0.6＋(15)＋0.6
	FRPプライ　(両面FRP)	18×　915×1830 (3×6尺)	0.6＋(18)＋0.6
	FRPプライ　(両面FRP)	18×1219×1830 (4×6尺)	0.6＋(18)＋0.6
	FRPプライ　(両面FRP)	18×1219×2438 (4×8尺)	0.6＋(18)＋0.6

※事業所によって扱いメーカー、製品仕様、寸法等が異なります。
※納期・在庫も含め都度お問い合わせください。

■シーロックドア（受注生産）

※MDF合板に表面材、裏面材を貼り合わせた車輌用ドアです。
　周囲は塩ビ製軟硬質ガスケット（ツーピースガスケット）を使用して門口サイズに合わせて受注生産します。
※ドア芯材は12mm、15mm、18mm　の3種類

表面材	ステンレス板、アルミ板（シルバー・ホワイト）、FRPシート
裏面材	ガルバリウム鋼板、ステンレス板、アルミ板（シルバー・ホワイト）、FRPシート、PPシート

※ご注文の際には　①門口内寸法（門口内巾・門口内高）
②ドア厚
③表面材、裏面材の種類
④ドア枚数　が必要です。

注）2枚ドア（観音ドア）以外の場合はドアサイズも確認してください。
　詳しくはお問い合わせください。

ディックUパネル ドア材（APシリーズ）

■ディック U-パネル（APシリーズ）

トラックのドア材を目的に開発された「高密度ウレタンフォーム」と「アルミ材」との強化複合パネルです。
合板ドアに比べて軽くて丈夫であり、吸水も少なく耐久性に優れたドア材です。
トラック架装部材として、アオリ材、壁パネルにも使用されています。
断熱性にも優れています。

■特徴

[軽量高剛性]

面材自体が合板ドア（アルミ+合板パネル材）に比べて軽量であり、トラックの積載量アップに貢献します。
また、材料が水を吸わないため重量の増加がなく、常に安定した車体重量を確保できます。

※リアドア材重量比較（目安参考値）

ドア種類	リアドア重量kg/台
一般合板ドア	約 97kg
アルミ製リアドア	約 70kg
APシリーズ	約 57kg

[美しい仕上がり]

ウレタンフォームを芯材に一体成形したパネルで、表面のメラメラ感が非常に少なく、仕上がり外観に優れます。

[高耐久性]

ウレタンフォームを芯材に用いているため合板のように腐りません。
このため長期間に渡り高い強度、優れた外観を保持します。

[優れた作業性]

木材と同等の加工性を持ち、鋸等で切断可能です。
最大寸法　2648×1206 mm の製品を提供可能です。

■基礎物性

項　目	試 験 法	単位	ディックU－パネル APシリーズ		
			AP-16	AP-19	AP-19HB
表面色	-	-	シルバー	シルバー	ホワイト
製品厚さ	-	mm	15.6	19.5	19.5
面材厚さ	-	mm	0.5	0.5	0.7
比重	-	g/Cm³	0.47	0.42	0.47
1m²当り重量	-	kg/m²	7.34	8.14	9.08
製品1枚当り重量	-	kg/枚	22.4	26.8	29.9
吸水率	JIS A 9511	mg/Cm²	5	5	5
曲げ強度	JIS K 6911	MPa	45.1	32.3	32.3
曲げ弾性率	JIS K 6911	GPa	9.80	7.45	9.61
熱伝導率	オートΛ	W/m•K	0.47	0.47	0.47
製品サイズ	-	mm	2476×1232	2674×1232	2674×1232
（最大有効サイズ）	-	mm	(2450×1206)	(2648×1206)	(2648×1206)

■各種グレード

コードNO	商品名・品番	サイズ	芯材	表裏面	1枚重量kg
-	ディックU－パネル　AP-16	15.6×2476×1232	高密度ウレタンフォーム	0.5t アルミ材	約 22.4
-	ディックU－パネル　AP-19	19.5×2674×1232	高密度ウレタンフォーム	0.5t アルミ材	約 26.8
-	ディックU－パネル　AP-19 HB	19.5×2674×1232	高密度ウレタンフォーム	0.7t アルミ材	約 29.9

各種内装材

■アルプライ（内装用）

コードNO	商品名・寸法(厚み×幅×長さ)mm	（アルミ板厚み＋合板厚み)mm
	アルプライ内装用　5.5× 915×1830 (3×6尺)	0.5 + 5.5
	アルプライ内装用　5.5×1219×1830 (4×6尺)	0.5 + 5.5
	アルプライ内装用　5.5×1219×2438 (4×8尺)	0.5 + 5.5

※事業所によって扱いメーカー、製品仕様、寸法等が異なります。
※納期・在庫も含め都度お問い合わせください。

■ステンプライ（内装用）

コードNO	商品名・寸法(厚み×幅×長さ)mm	（ステンレス板厚み+合板厚み)mm
	ステンプライ内装用　SUS430　5.5× 915×1830 (3×6尺)	0.3 + 5.5
	ステンプライ内装用　SUS430　5.5×1219×1830 (4×6尺)	0.3 + 5.5
	ステンプライ内装用　SUS430　5.5×1219×2438 (4×8尺)	0.3 + 5.5
	ステンプライ内装用　SUS304　5.5× 915×1830 (3×6尺)	0.3 + 5.5
	ステンプライ内装用　SUS304　5.5×1219×1830 (4×6尺)	0.3 + 5.5
	ステンプライ内装用　SUS304　5.5×1219×2438 (4×8尺)	0.3 + 5.5

※事業所によって扱いメーカー、製品仕様、寸法等が異なります。
※納期・在庫も含め都度お問い合わせください。

■FRP合板（内装用）

コードNO	商品名・寸法(厚み×幅×長さ)mm	（FRPシート厚み+合板厚み)mm
	FRP合板　内装用　4.0× 915×1830 (3×6尺)	0.6 + 4.0
	FRP合板　内装用　4.0×1219×1830 (4×6尺)	0.6 + 4.0
	FRP合板　内装用　4.0×1219×2438 (4×8尺)	0.6 + 4.0
	FRP合板　内装用　5.5× 915×1830 (3×6尺)	0.6 + 5.5
	FRP合板　内装用　5.5×1219×1830 (4×6尺)	0.6 + 5.5
	FRP合板　内装用　5.5×1219×2438 (4×8尺)	0.6 + 5.5

※事業所によって扱いメーカー、製品仕様、寸法等が異なります。
※納期・在庫も含め都度お問い合わせください。

■PP合板（内装用）

コードNO	商品名・寸法(厚み×幅×長さ)mm	（PPシート厚み+合板厚み)mm
	PP合板　内装用　4.0×1219×1830 (4×6尺)	0.4 + 4.0
	PP合板　内装用　4.0×1219×2438 (4×8尺)	0.4 + 4.0
	PP合板　内装用　5.5×1219×1830 (4×6尺)	0.4 + 5.5
	PP合板　内装用　5.5×1219×2438 (4×8尺)	0.4 + 5.5

※事業所によって扱いメーカー、製品仕様、寸法等が異なります。
※納期・在庫も含め都度お問い合わせください。

■オレフィン合板（内装用）

コードNO	商品名・寸法(厚み×幅×長さ)mm	（オレフィンシート厚み+合板厚み)mm
4192041	オレフィン合板　内装用　4.0×1219×2438 (4×8尺)	0.35 + 4.0
4192040	オレフィン合板　内装用　5.5×1219×2438 (4×8尺)	0.35 + 5.5

※納期・在庫については都度お問い合わせください。

■ダンプレート（内装用）

コードNO	商品名・寸法(厚み×幅×長さ)mm	（ダンプレート厚み)mm、1枚重量
4100618	ダンプレート (A-5-100)　WH(白色)　5.0×1219×2438(4×8尺)	厚み:5.0t　約3.0kg/枚

※納期・在庫については都度お問い合わせください。

合板ベニア、水切りゴム

■タイプ2 ベニア

コードNO	商品名・寸法(厚み×幅×長さ)mm	1枚重量kg
4140687	タイプ 2　ベニア　5.5×1230×2440 (4×8尺)	約 10 kg
4134367	タイプ 2　ベニア　9 ×1230×2440 (4×8尺)	約 16 kg
4134464	タイプ 2　ベニア　12 ×1230×2440 (4×8尺)	約 22 kg
4134561	タイプ 2　ベニア　15 ×1230×2440 (4×8尺)	約 27 kg
4134668	タイプ 2　ベニア　18 ×1230×2440 (4×8尺)	約 32 kg

※納期、在庫については都度お問い合わせください。

■アピトン横根太

コードNO	商品名・寸法(幅×高さ×長さ)mm	重量kg
4490315	アピトン 横根太　50×100×2500	約 10 kg
4490328	アピトン 横根太　50×115×2500	約 12 kg
4490331	アピトン 横根太　100×100×2500	約 20 kg
4490357	アピトン 横根太　100×115×2500	約 23 kg

※納期、在庫については都度お問い合わせください。

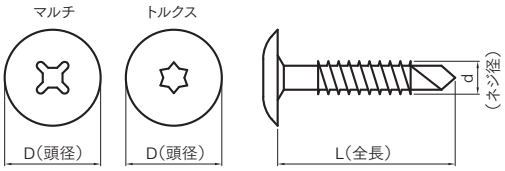

■ウェハーセルフドリル

コードNO	商品名・品番	ビット形状	D (頭径)	L (全長)	d (ネジ径)	1箱入本数
	ウェハーセルフドリル　WT6725UKT14	トルクス	14.5	25	5.5	2500
	ウェハーセルフドリル　WT6732UKT14	トルクス	14.5	32	5.5	2500
2347217	ウェハーセルフドリル　WM6725UKT14	マルチ	14.5	25	5.5	2500
2347220	ウェハーセルフドリル　WM6732UKT14	マルチ	14.5	32	5.5	2500

■水切ゴム

コードNO	商品名	寸法等
4230038	バン扉用　水切ゴム　(軟質)	13.5 × 2500 (長さ) mm
4230054	〃	16 × 2500 (長さ) mm
4230096	〃	19 × 2500 (長さ) mm
4230119	〃	22 × 2500 (長さ) mm
4219318	ツーピース ガスケット　(硬質ゴム＋軟質ゴム)	19 × 2500 (長さ) mm
4219334	ツーピース ガスケット用　コーナータブ	L=75mm
4219347	ツーピース ガスケット用　コーナーロック	L=20mm (19mm用)
4219363	カツロン　接着剤	500g入

※納期、在庫については都度お問い合わせください。

■ドアプライ用　コ型

コードNO	商品名	寸法等
4100197	ドアプライ用　コ型　(アルミ製)	19 × 2400 (長さ) mm
4100223	〃	21 × 2400 (長さ) mm

※受注生産品(納期については都度お問い合わせください)

アルポリック内装材（三菱樹脂）

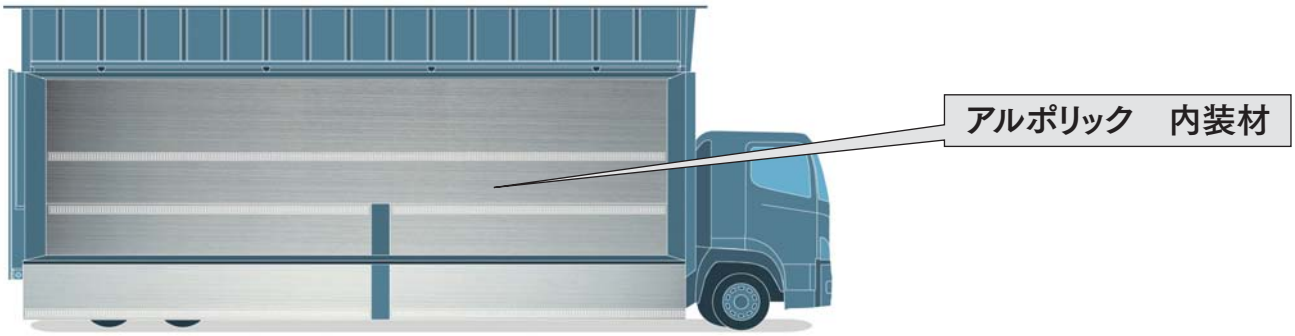

※アルポリック・・・ポリエチレン樹脂の両面にアルミ板を貼り合わせた複合材料です。

表面：塗装（抗菌抗カビ仕様・ホワイト色）

面材・・アルミ合金（A3004-H18）

芯材・・ポリエチレン樹脂（発泡ポリエチレン）

面材・・アルミ合金（A3004-H18）

裏面：プライマー（サービスコート・グレー色）

※アルポリックの特長

- 軽量性、高剛性・・・軽くて強い素材（車体重量軽減・・燃費向上、積載重量アップ）
- 耐水性・・・・・・・・・・鉄・木材に比べて優れた耐水性をもつ
- 平面性・・・・・・・・・・剛性が高いため優れた平面性が得られる（カッティングシート貼りが容易になり、フラットな広告媒体として使用可）
- 加工性・・・・・・・・・・切断・曲げ・接合等の加工が容易、取付け作業の簡略化も図れる
- 耐衝撃性・・・・・・・・・ベニア、樹脂板に比べて耐衝撃性に優れる
- 耐食性、耐候性・・・各種塗装等の表面処理が容易で耐食性、耐候性に優れた仕上げができる。
- 断熱性、吸音性等・サンドイッチ構造のため、断熱、吸音、振動減衰性を備えている（アルミに比べて500～700倍の断熱性）
- 保守・経済性・・・・・簡単なメンテナンスで美しい輝きが長持ちするため、ランニングコストを抑え経済的
- リサイクル・・・・・・・粉砕加熱で再生、リサイクルにも対応可能

※物性比較

項目	単位	アルポリック銘柄			合板ベニヤ	アルミ平板 2.0t
		212	312	203		
色		TRホワイト（防菌・防カビ）		ウイングホワイト ウイングシルバー		
総　厚	mm	2.0	3.0	2.0	5.0	2.0
表裏アルミ面材厚	mm	0.12	0.12	0.30	-	-
比　重	-	0.94	0.74	1.31	0.65	2.71
重　量	kg/㎡	1.9	2.2	2.6	3.3	5.4
曲げ弾性率	$(\times 10^4)$N/mm²	2.1	1.5	4.5	0.7~0.9	7.0
曲げ剛性	$(\times 10^4)$N・mm²/mm	1.4	3.3	3.0	6.8~8.8	4.7
熱伝導率	W/m・K	0.29	0.28	0.37	0.15	150~200
※推奨用途		内装材	内装材	外装材	-	-

■アルポリック　内装用（212）厚み:2.0 t

コードNO	商品名	サイズ	重量(kg/㎡)
4135002	アルポリック212　内装用　TRホワイト	2.0×1220×2440	1.88

※TR・・・「トラック(TRUCK)」の意味

■アルポリック　2.0t用　ジョイナー

※材質：A6063S-T5　アルマイトED(白　C-500)

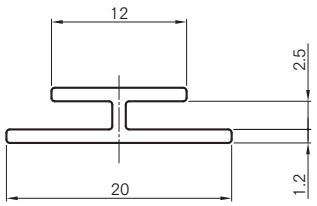

コードNO	商品名　サイズ	重量kg/m
1134535	H型ジョイナー　L=2500　ホワイト	0.113

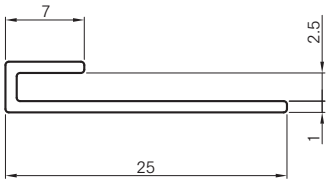

コードNO	商品名　サイズ	重量kg/m
1134536	コ型ジョイナー　L=2500　ホワイト	0.095