# 5

# バン･ウイング部品

# バン・ウイング部品 5


| | | |
|---|---|---|
| あおり用蝶番 | JB新型ブロック用蝶番 | 1 |
| | アルミブロック用蝶番① | 2 |
| | アルミブロック用蝶番② | 3 |
| | アルミブロック用蝶番③ | 4 |
| | アルミブロック用蝶番④ | 5 |
| | ステンレス製ブロック用蝶番 | 6 |
| | アルミ製ブロック用蝶番 | 7 |
| 扉蝶番 | JBバン用扉蝶番①(鉄製) | 8 |
| | JBバン用扉蝶番②(ステンレス製) | 9 |
| | バン用扉蝶番①(鉄製) | 10 |
| | バン用扉蝶番②(ステンレス製) | 11 |
| | その他バン用扉蝶番 | 12 |
| | ウイング用扉蝶番 | 13 |
| ハンマーロック | 大型ハンマーロックセット鉄製 | 14 |
| | 大型ハンマーロックセット(2本爪)鉄製 | 15 |
| | 3型ハンドルセット鉄製 | 16 |
| | 4型ハンドルセット鉄製 | 17 |
| | ハンドルセット鉄製2本爪 φ27.2 | 18 |
| | 5型ハンドルセット鉄製 | 19 |
| | 小型サイドパイプ式ハンドルセット鉄製 | 20 |
| | ステンレス大型ハンマーロックセットA | 21 |
| | ステンレス大型ハンマーロックセットA(2本爪) | 22 |
| | ステンレス大型ハンマーロックセットB | 23 |
| | ステンレス大型ハンマーロックセットB(2本爪) | 24 |
| | (P製)ステンレス大型ハンマーロックA型 | 25 |
| | (P製)ステンレス大型ハンマーロックA型(2本爪) | 26 |
| | (P製)ステンレス大型ハンマーロックB型 | 27 |
| | (P製)ステンレス大型ハンマーロックB型(2本爪) | 28 |
| | ステンレスハンドルロックセット φ27.2 | 29 |
| | ステンレスサイドハンマーロックセット φ27.2 | 30 |
| | ステンレスサイドハンマーロックセット φ21.7 | 31 |
| ハンドルロック | JBハンドルロック①(ディスクキー付) | 32 |
| | JBハンドルロック②(ディンプルキー付) | 33 |
| | JBハンドルロック③(キーなし) | 34 |
| | JBハンドルロック④(オートロック・フーインリング付) | 35 |
| | JBハンドルロック⑤(ステンレス製) | 36 |
| 開き止め | バン扉開き止め金具 | 37 |
| | JB90度ストッパー手動式(鉄・ステンレス) | 38 |
| | バン扉用90度ストッパー | 39 |
| | 270度ストッパー(アルミ製・ステンレス製) | 40 |
| 跳ね上げドア部品 | JBアルヒンジⅡ(アルミ製回転ヒンジ) | 41 |
| | JBパネルバランサー | 42 |
| | ポリオールヒンジ | 43 |
| | ガスダンパー(ガススプリング) | 44 |
| ウイングロック | ウイングロック | 45 |
| | ワンタッチ式ウイング中間ロック | 46 |
| | ウイング上下スイッチ | 47 |
| 外装、内装、床部品 | アルミ波板 | 48 |
| | アルミ製内装用型材 | 49 |
| | アルミパイプブラケット | 50 |
| | アルミフランジ | 51 |
| | 回転式ロープフック① | 52 |
| | 回転式ロープフック② | 53 |
| | タンクローリー錠、尾錠 | 54 |
| | 落し錠 | 55 |
| | 取手(アルミ製) | 56 |
| | 水抜ホース、水抜金具、88パレット | 57 |
| | ホースバンド(ワイヤー式・トライドン) | 58 |
| | ベンチレーター | 59 |

# JB新型ブロック用蝶番



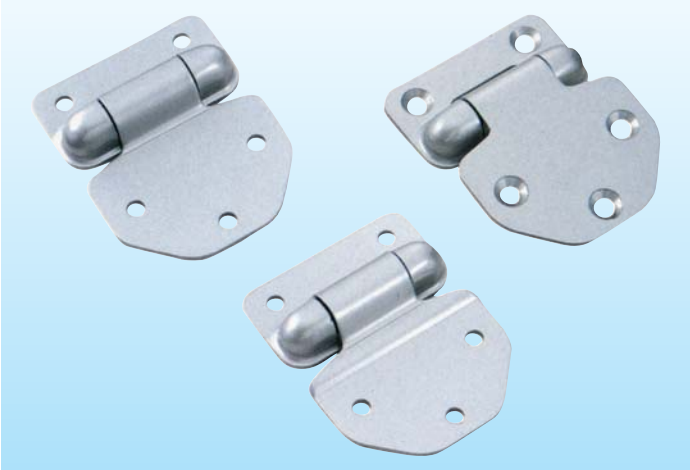

## 鉄　製

| 材　質 | SPHC |
|---|---|
| 表面処理 | カチオン+シルバー塗装 |

## ステンレス製

| 材　質 | SUS304 |
|---|---|
| 表面処理 | 表面バフ研磨 |

### [鉄製]

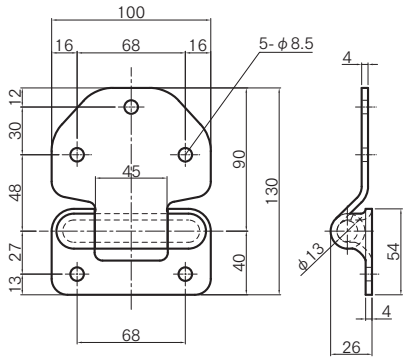


| コードNO | 商品名 | 重量kg | ケース入数 |
|---|---|---|---|
| 4227071 | JB新型 ブロック用蝶番 標準 シルバー塗装 | 0.49 | 20 |

### [ステンレス製]

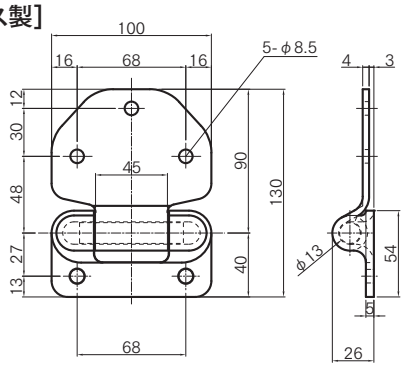


| コードNO | 商品名 | 重量kg | ケース入数 |
|---|---|---|---|
| 4227310 | 304 JB新型ブロック用蝶番　標準(S型) | 0.52 | 20 |

### [鉄製]

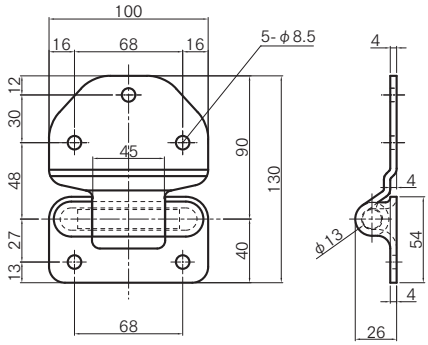


| コードNO | 商品名 | 重量kg | ケース入数 |
|---|---|---|---|
| 4227073 | JB新型 ブロック用蝶番 段付 シルバー塗装 | 0.49 | 20 |

### [ステンレス製]

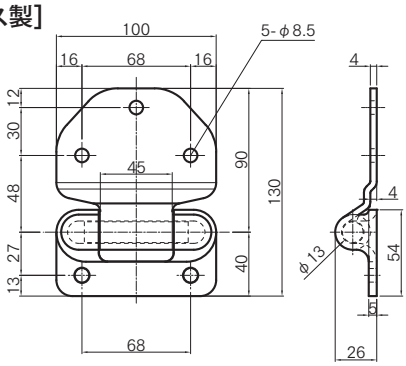


| コードNO | 商品名 | 重量kg | ケース入数 |
|---|---|---|---|
| 4227311 | 304 JB新型ブロック用蝶番　段付(N型) | 0.52 | 20 |

### [鉄製]

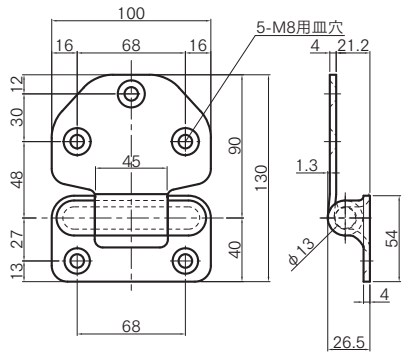


| コードNO | 商品名 | 重量kg | ケース入数 |
|---|---|---|---|
| 4227075 | JB新型 ブロック用蝶番 外出 シルバー塗装 | 0.48 | 20 |

### [ステンレス製]

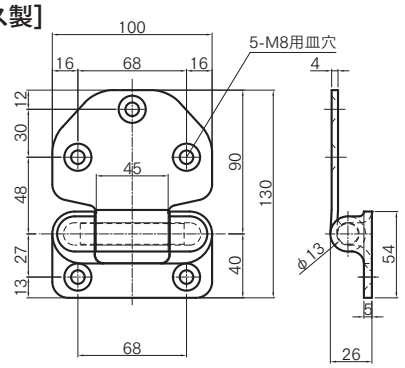


| コードNO | 商品名 | 重量kg | ケース入数 |
|---|---|---|---|
| 4227312 | 304 JB新型ブロック用蝶番　外出型 | 0.50 | 20 |

# アルミブロック用蝶番①

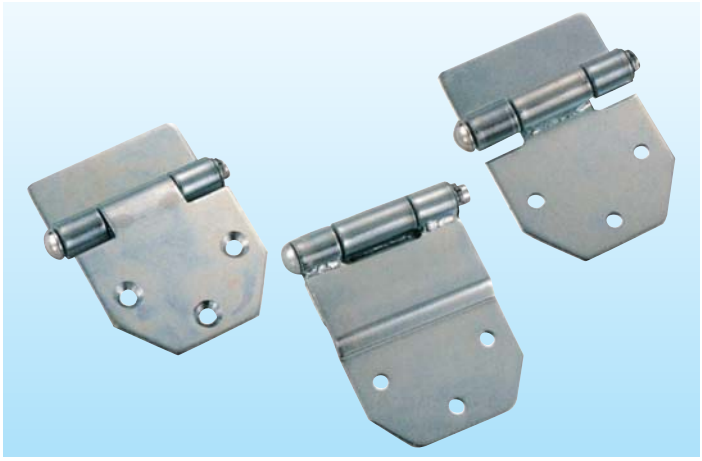

| 材　質 | SS400 |
|---|---|
| 表面処理 | 3価クロメートメッキ |

※図は右用を示す
※3価クロメートメッキ

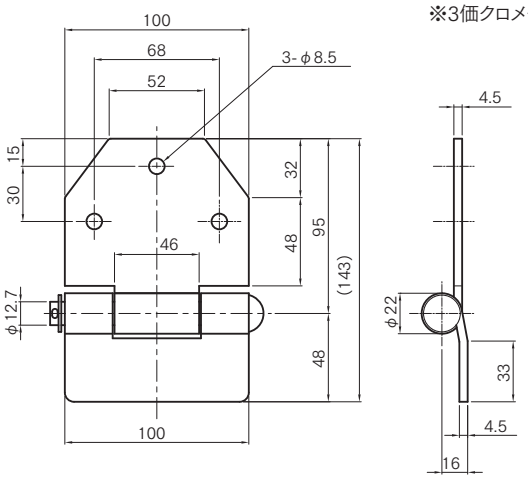


| コードNO | 商品名 | 重量kg | ケース入数 |
|---|---|---|---|
| 右　42222083R | ブロック用 サイド蝶番<br>丸ピン 下穴無　R | 0.70 | 30 |
| 左　42222083L | ブロック用 サイド蝶番<br>丸ピン 下穴無　L | 0.70 | 30 |

※図は右用を示す
※3価クロメートメッキ

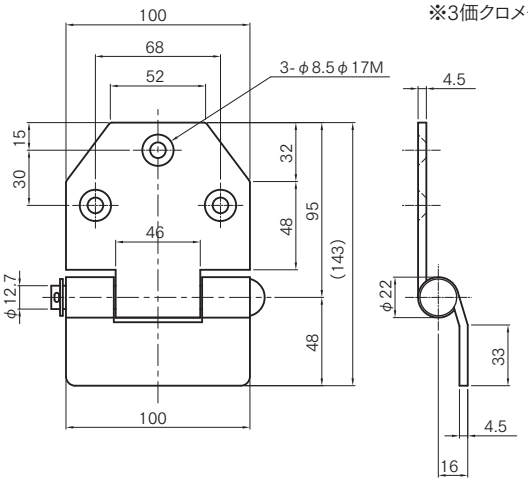


| コードNO | 商品名 | 重量kg | ケース入数 |
|---|---|---|---|
| 右　42222533R | ブロック用 内巻蝶番<br>丸ピン 下穴無　R | 0.71 | 30 |
| 左　42222533L | ブロック用 内巻蝶番<br>丸ピン 下穴無　L | 0.71 | 30 |

※図は右用を示す
※3価クロメートメッキ

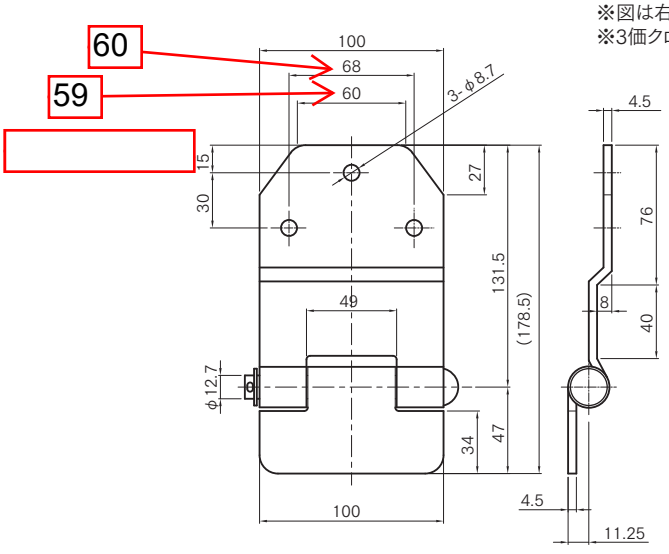


| コードNO | 商品名 | 重量kg | ケース入数 |
|---|---|---|---|
| 右　42211733R | ブロック用 リヤー蝶番<br>丸ピン 下穴無　R | 0.84 | 30 |
| 左　42211733L | ブロック用 リヤー蝶番<br>丸ピン 下穴無　L | 0.84 | 30 |

※図は右用を示す
※3価クロメートメッキ

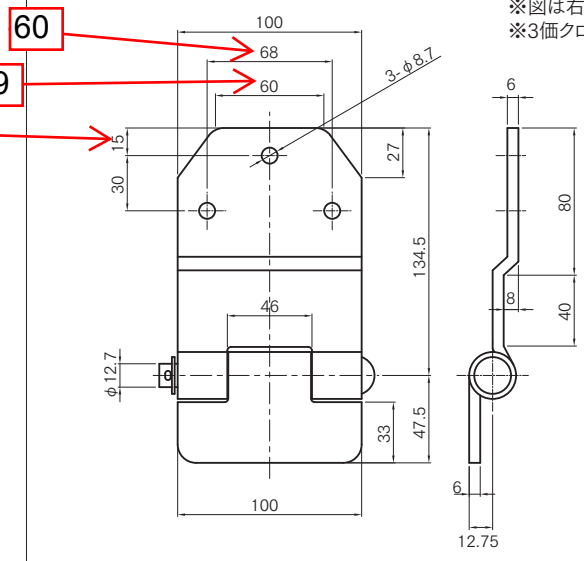


| コードNO | 商品名 | 重量kg | ケース入数 |
|---|---|---|---|
| 右　42012293R | ブロック用 リヤー蝶番<br>6t 丸ピン 下穴無　R | 1.08 | 25 |
| 左　42012293L | ブロック用 リヤー蝶番<br>6t 丸ピン 下穴無　L | 1.08 | 25 |

# アルミブロック用蝶番②



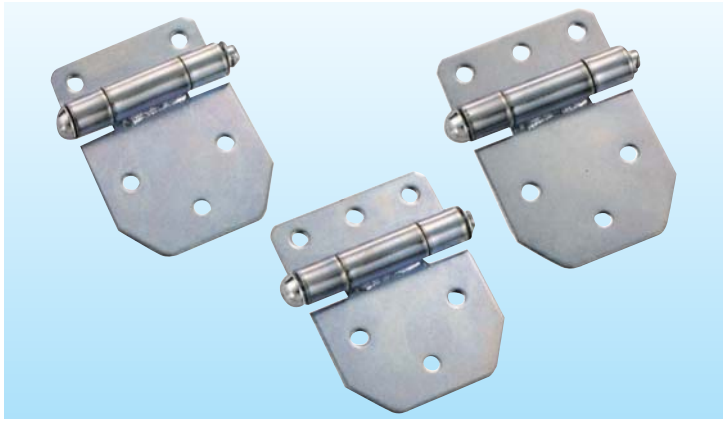

| 材　質 | SS400 |
|---|---|
| 表面処理 | 3価クロメートメッキ |

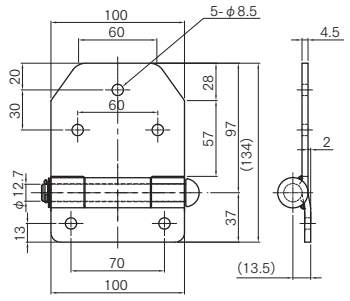


※図は右用を示す
※3価クロメートメッキ

| コードNO | 商品名 | 重量kg | ケース入数 |
|---|---|---|---|
| 右　42221303R | ブロック用サイド蝶番<br>4t用 下穴付　R | 0.66 | 40 |
| 左　42221303L | ブロック用サイド蝶番<br>4t用 下穴付　L | 0.66 | 40 |

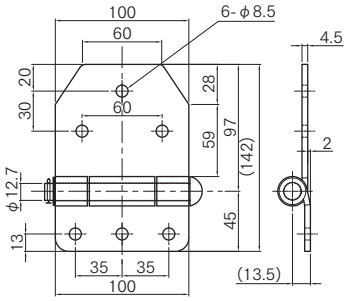


※図は右用を示す
※3価クロメートメッキ

| コードNO | 商品名 | 重量kg | ケース入数 |
|---|---|---|---|
| 右　42223213R | ブロック用サイド蝶番<br>A型 下穴付　R | 0.70 | 40 |
| 左　42223213L | ブロック用サイド蝶番<br>A型 下穴付　L | 0.70 | 40 |

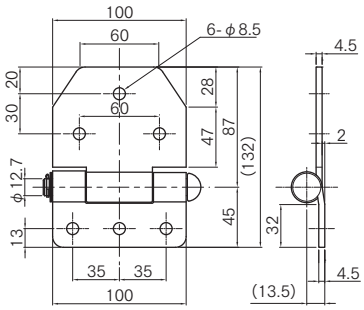


※図は右用を示す
※3価クロメートメッキ

| コードNO | 商品名 | 重量kg | ケース入数 |
|---|---|---|---|
| 右　42222113R | ブロック用サイド蝶番<br>B型 下穴付　R | 0.67 | 40 |
| 左　42222113L | ブロック用サイド蝶番<br>B型 下穴付　L | 0.67 | 40 |

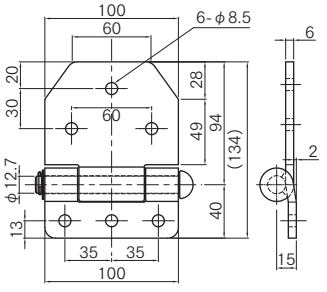


※図は右用を示す
※3価クロメートメッキ

| コードNO | 商品名 | 重量kg | ケース入数 |
|---|---|---|---|
| 右　42222373R | ブロック用サイド蝶番<br>6t 下穴付　R | 0.85 | 30 |
| 左　42222373L | ブロック用サイド蝶番<br>6t 下穴付　L | 0.85 | 30 |

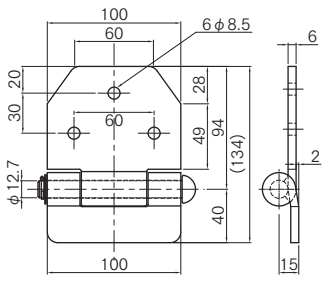


※図は右用を示す
※3価クロメートメッキ

| コードNO | 商品名 | 重量kg | ケース入数 |
|---|---|---|---|
| 右　42226063R | ブロック用サイド蝶番<br>6t 下穴無　R | 0.85 | 30 |
| 左　42226063L | ブロック用サイド蝶番<br>6t 下穴無　L | 0.85 | 30 |

# アルミブロック用蝶番③

| 材　質 | SS400 |
|---|---|
| 表面処理 | 3価クロメートメッキ |

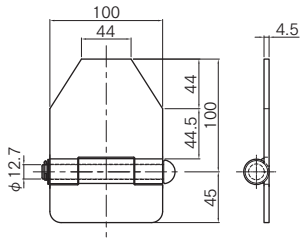


※図は右用を示す
※3価クロメートメッキ

| コードNO | 商品名 | 重量kg | ケース入数 |
|---|---|---|---|
| 右　42011193R | 深ボデー蝶番<br>ベース型サイド　穴無　R | 0.70 | 40 |
| 左　42011193L | 深ボデー蝶番<br>ベース型サイド　穴無　L | 0.70 | 40 |

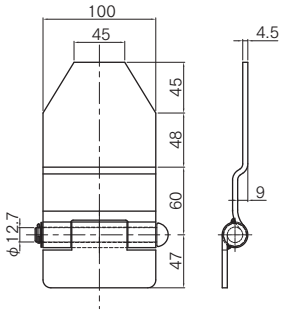


※図は右用を示す
※3価クロメートメッキ

| コードNO | 商品名 | 重量kg | ケース入数 |
|---|---|---|---|
| 右　42011223R | 深ボデー蝶番<br>ベース型リヤー　穴無　R | 0.88 | 30 |
| 左　42011223L | 深ボデー蝶番<br>ベース型リヤー　穴無　L | 0.88 | 30 |

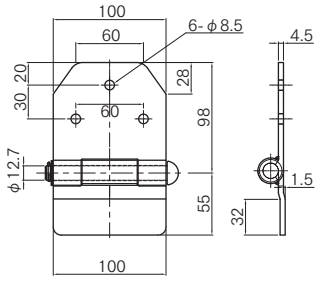


※図は右用を示す
※3価クロメートメッキ

| コードNO | 商品名 | 重量kg | ケース入数 |
|---|---|---|---|
| 右　42213483R | 深ボデー蝶番<br>段付サイドA　下穴無　R | 0.74 | 40 |
| 左　42213483L | 深ボデー蝶番<br>段付サイドA　下穴無　L | 0.74 | 40 |

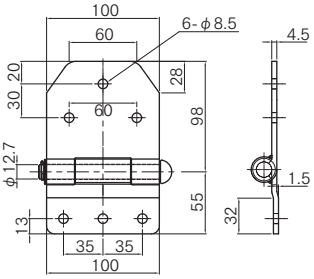


※図は右用を示す
※3価クロメートメッキ

| コードNO | 商品名 | 重量kg | ケース入数 |
|---|---|---|---|
| 右　42213223R | 深ボデー蝶番<br>段付サイドA　下穴付　R | 0.76 | 40 |
| 左　42213223L | 深ボデー蝶番<br>段付サイドA　下穴付　L | 0.76 | 40 |

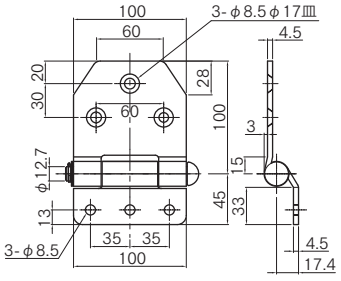


※図は右用を示す
※3価クロメートメッキ

| コードNO | 商品名 | 重量kg | ケース入数 |
|---|---|---|---|
| 右　42214163R | 深ボデー蝶番<br>Z内巻サイド　下穴付　R | 0.70 | 40 |
| 左　42214163L | 深ボデー蝶番<br>Z内巻サイド　下穴付　L | 0.70 | 40 |

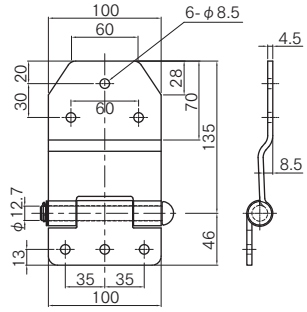


※図は右用を示す
※3価クロメートメッキ

| コードNO | 商品名 | 重量kg | ケース入数 |
|---|---|---|---|
| 右　42211603R | 深ボデー蝶番<br>段付リヤー4.5t 下穴付 R | 0.82 | 30 |
| 左　42211603L | 深ボデー蝶番<br>段付リヤー4.5t 下穴付 L | 0.82 | 30 |

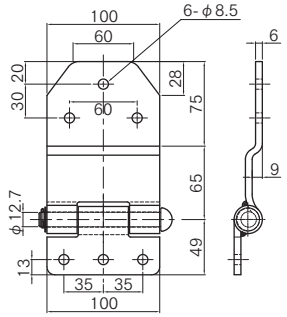


※図は右用を示す
※3価クロメートメッキ

| コードNO | 商品名 | 重量kg | ケース入数 |
|---|---|---|---|
| 右　42012163R | 深ボデー蝶番<br>段付リヤー 6t 下穴付 R | 1.08 | 25 |
| 左　42012163L | 深ボデー蝶番<br>段付リヤー 6t 下穴付 L | 1.08 | 25 |

# アルミブロック用蝶番④

| 材　質 | SS400 |
|---|---|
| 表面処理 | 3価クロメートメッキ |

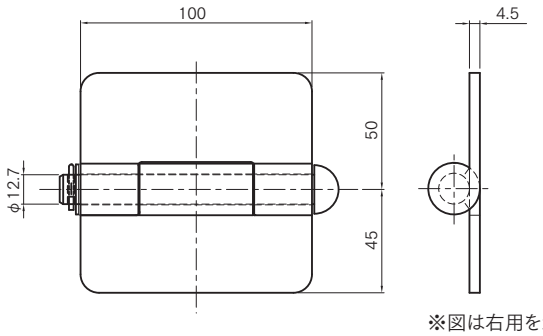


※図は右用を示す
※3価クロメートメッキ

| コードNO | 商品名 | 重量kg | ケース入数 |
|---|---|---|---|
| 右　42011933R | 深ボデー蝶番<br>S型 サイド穴無　R | 0.58 | 50 |
| 左　42011933L | 深ボデー蝶番<br>S型 サイド穴無　L | 0.58 | 50 |

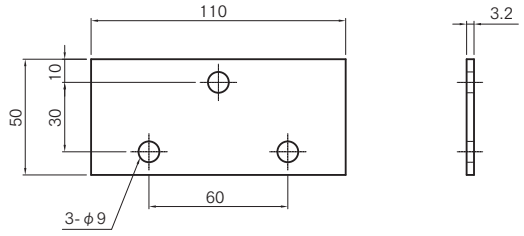


※3価クロメートメッキ

| コードNO | 商品名 | 重量kg | ケース入数 |
|---|---|---|---|
| 42011523 | 深ボデー蝶番用<br>裏当板　(改) | 0.16 | 150 |

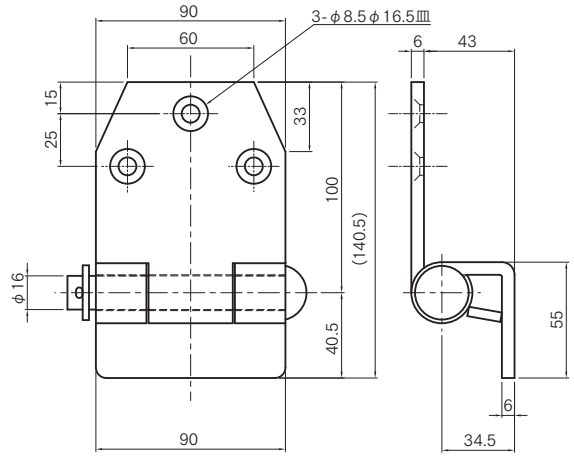


※図は右用を示す　※3価クロメートメッキ

| コードNO | 商品名 | 重量kg | ケース入数 |
|---|---|---|---|
| 右　0703145 | トレーラー蝶番　メッキ　R | 1.12 | 20 |
| 左　0703158 | トレーラー蝶番　メッキ　L | 1.12 | 20 |

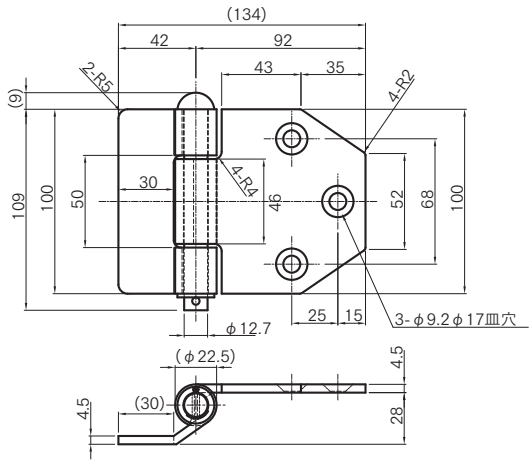


※図は左用を示す　※3価クロメートメッキ

| コードNO | 商品名 | 重量kg | ケース入数 |
|---|---|---|---|
| 右　4223300 | 内巻サイド蝶番　28mm段　右 | 0.71 | 30 |
| 左　4223301 | 内巻サイド蝶番　28mm段　左 | 0.71 | 30 |

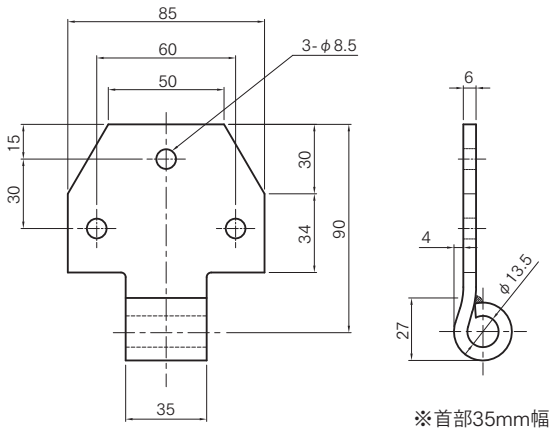


※首部35mm幅
※3価クロメートメッキ

| コードNO | 商品名 | 重量kg | ケース入数 |
|---|---|---|---|
| 42014943 | 新型スルメ蝶番<br>サイド背押　日野・フソー用 | 0.34 | 60 |

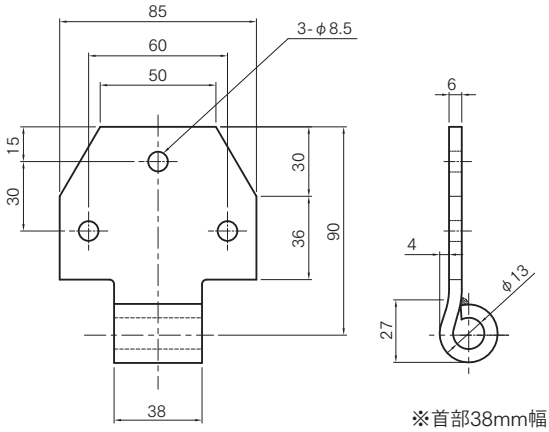


※首部38mm幅
※3価クロメートメッキ

| コードNO | 商品名 | 重量kg | ケース入数 |
|---|---|---|---|
| 42014783 | 新型スルメ蝶番<br>サイド背押　日産・いすゞ用 | 0.34 | 60 |

# ステンレス製ブロック用蝶番

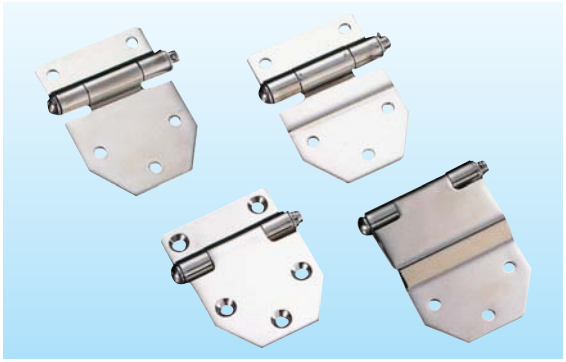

| 材　質 | SUS304 |
|---|---|
| 表面処理 | 鏡面研磨仕上 |

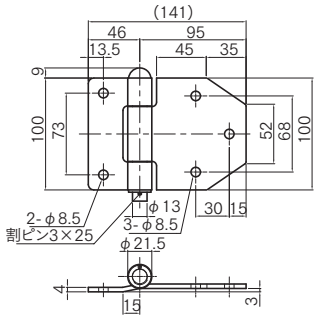


※図は左用を示す

| コードNO | 商品名 | 重量kg | ケース入数 |
|---|---|---|---|
| 右　4202970 | ステンレス製<br>新型サイド蝶番 S型　R | 0.63 | 30 |
| 左　4202973 | ステンレス製<br>新型サイド蝶番 S型　L | 0.63 | 30 |

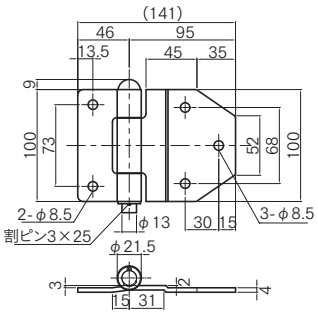


※図は左用を示す

| コードNO | 商品名 | 重量kg | ケース入数 |
|---|---|---|---|
| 右　4202986 | ステンレス製<br>新型サイド蝶番 N型　R | 0.63 | 30 |
| 左　4202999 | ステンレス製<br>新型サイド蝶番 N型　L | 0.63 | 30 |

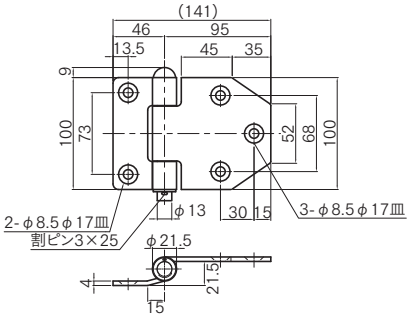


※図は左用を示す

| コードNO | 商品名 | 重量kg | ケース入数 |
|---|---|---|---|
| 右　4203008 | ステンレス製<br>新型サイド蝶番 内巻　R | 0.63 | 30 |
| 左　4203011 | ステンレス製<br>新型サイド蝶番 内巻　L | 0.63 | 30 |

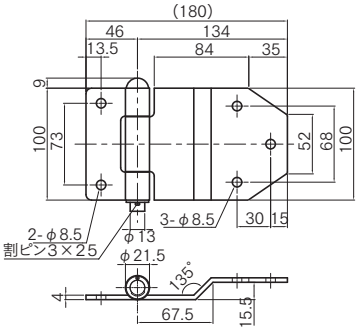


※図は左用を示す

| コードNO | 商品名 | 重量kg | ケース入数 |
|---|---|---|---|
| 右　4203024 | ステンレス製<br>新型リヤー蝶番　R | 0.78 | 28 |
| 左　4203037 | ステンレス製<br>新型リヤー蝶番　L | 0.78 | 28 |

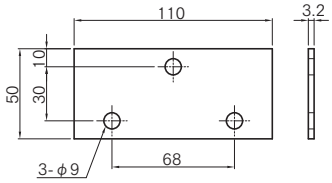


※鉄製　3価クロメートメッキ

| コードNO | 商品名 | 重量kg | ケース入数 |
|---|---|---|---|
| 42012323 | ステンレスブロック蝶番用　裏当板 | 0.13 | 100 |

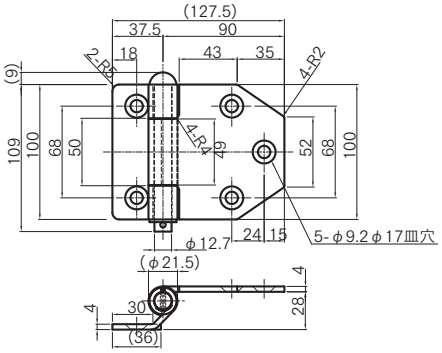


| コードNO | 商品名 | 重量kg | ケース入数 |
|---|---|---|---|
| 右　4223302 | ステンレス製<br>内巻サイド蝶番 28mm段 R | 0.61 | 30 |
| 左　4223303 | ステンレス製<br>内巻サイド蝶番 28mm段 L | 0.61 | 30 |

# アルミ製ブロック用蝶番



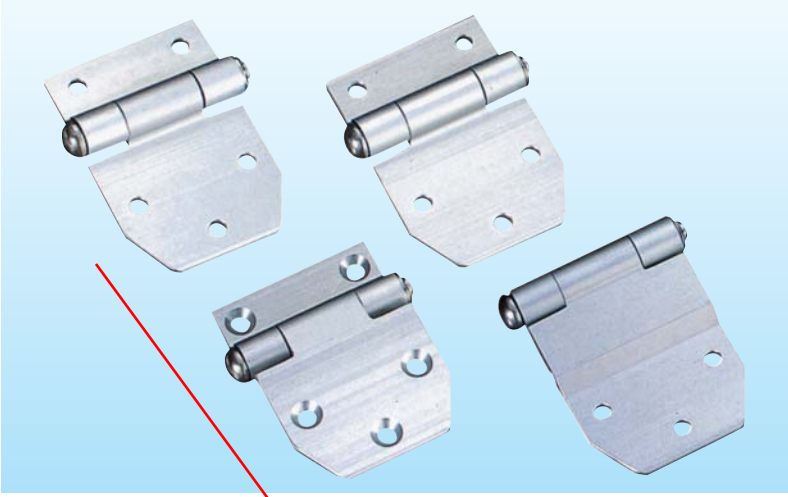

| 材　質 | A6061S-T6 |
|---|---|
| 表面処理 | アルマイト仕上 |

※ピンボルト材質:SUS304

生産中止

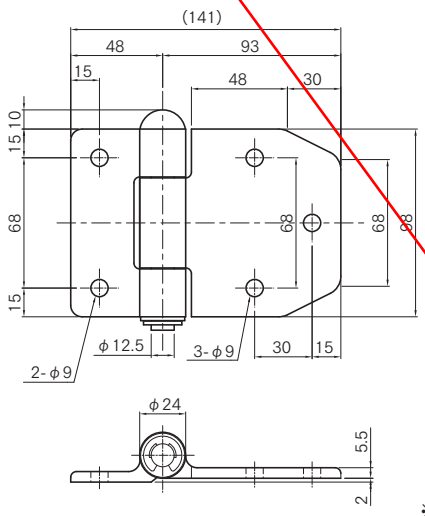


※図は左用を示す

| コードNO | 商品名 | 重量kg | ケース入数 |
|---|---|---|---|
| 右　4205209 | アルミ製 ブロック用蝶番 S型サイド　R | 0.38 | 30 |
| 左　4205212 | アルミ製 ブロック用蝶番 S型サイド　L | 0.38 | 30 |

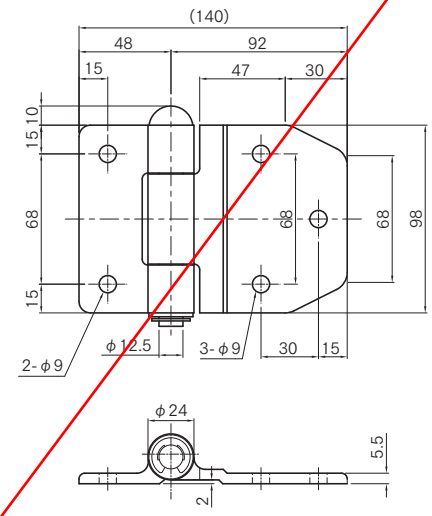


※図は左用を示す

| コードNO | 商品名 | 重量kg | ケース入数 |
|---|---|---|---|
| 右　4205225 | アルミ製 ブロック用蝶番 N型サイド　R | 0.38 | 30 |
| 左　4205238 | アルミ製 ブロック用蝶番 N型サイド　L | 0.38 | 30 |

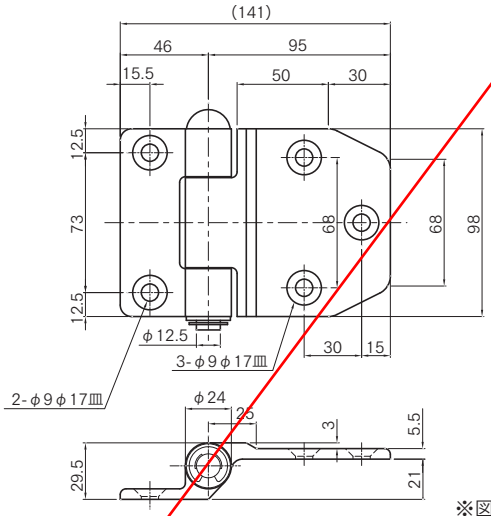


※図は左用を示す

| コードNO | 商品名 | 重量kg | ケース入数 |
|---|---|---|---|
| 右　4205241 | アルミ製 ブロック用蝶番 内巻サイド　R | 0.39 | 30 |
| 左　4205254 | アルミ製 ブロック用蝶番 内巻サイド　L | 0.39 | 30 |

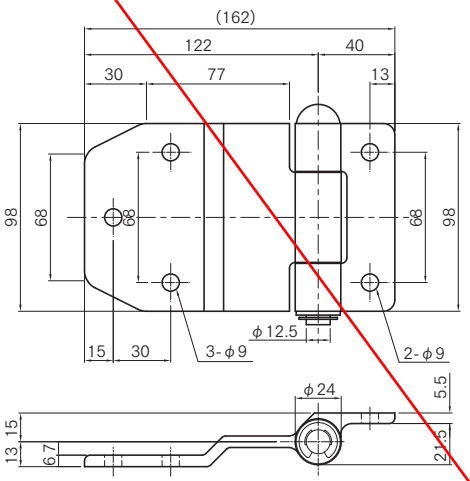


※図は右用を示す

| コードNO | 商品名 | 重量kg | ケース入数 |
|---|---|---|---|
| 右　4205267 | アルミ製 ブロック用蝶番 リヤー　R | 0.43 | 30 |
| 左　4205270 | アルミ製 ブロック用蝶番 リヤー　L | 0.43 | 30 |

# JBバン用扇蝶番①（鉄製）

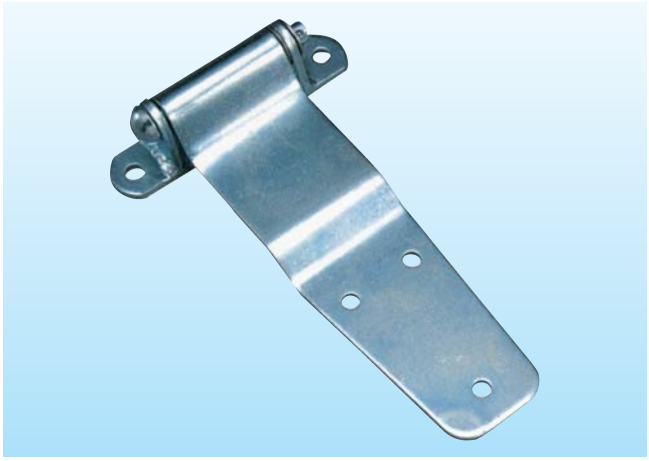

| 材　質 | SS400 |
|---|---|
| 表面処理 | 3価クロメートメッキ |

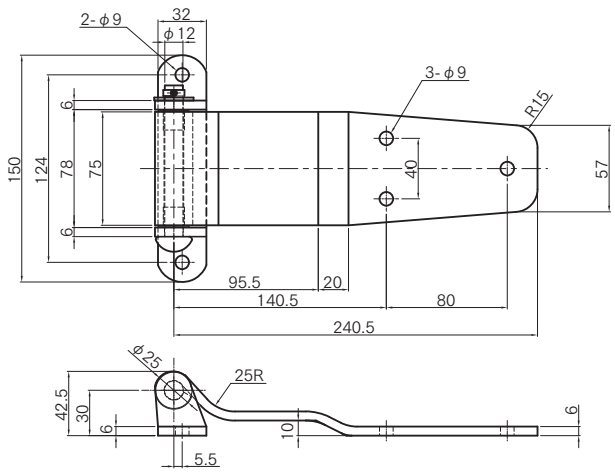


※図は右用を示す

| コードNO | 商品名 | 重量kg | ケース入数 |
|---|---|---|---|
| 右　42264883 | JB バン扉蝶番<br>リヤー用 大 30h 鉄製　R | 1.31 | 20 |
| 左　42264893 | JB バン扉蝶番<br>リヤー用 大 30h 鉄製　L | | |

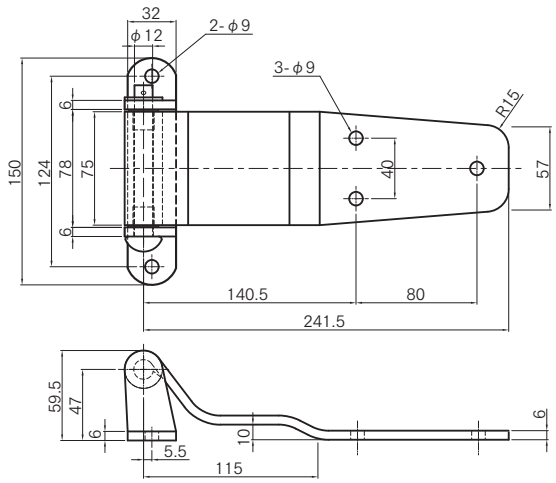


※図は右用を示す

| コードNO | 商品名 | 重量kg | ケース入数 |
|---|---|---|---|
| 右　42264853 | JB バン扉蝶番<br>リヤー用 大 47h 鉄製　R | 1.37 | 20 |
| 左　42264863 | JB バン扉蝶番<br>リヤー用 大 47h 鉄製　L | | |

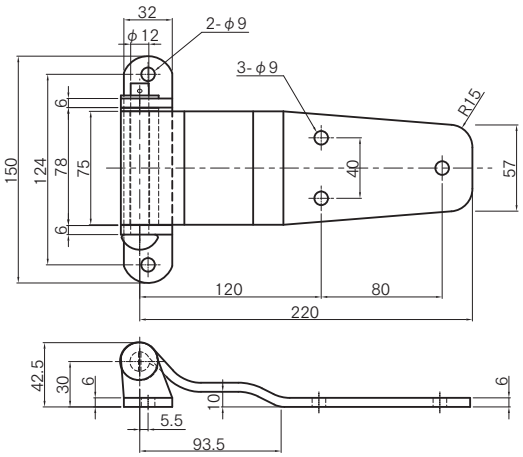


※図は右用を示す

| コードNO | 商品名 | 重量kg | ケース入数 |
|---|---|---|---|
| 右　42263303 | JB バン扉蝶番<br>リヤー用 小 30h 鉄製　R | 1.23 | 20 |
| 左　42263433 | JB バン扉蝶番<br>リヤー用 小 30h 鉄製　L | | |

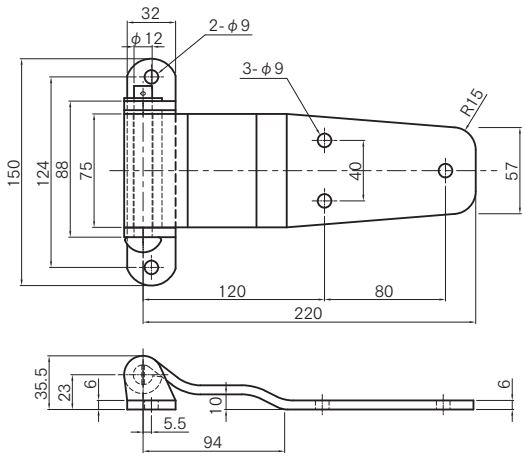


※図は右用を示す

| コードNO | 商品名 | 重量kg | ケース入数 |
|---|---|---|---|
| 右　42263563 | JB バン扉蝶番<br>サイド用 23h 鉄製　R | 1.22 | 20 |
| 左　42263693 | JB バン扉蝶番<br>サイド用 23h 鉄製　L | | |

# JBバン用扉蝶番②（ステンレス製）

| 材　質 | SUS304 |
|---|---|
| 表面処理 | 鏡面バフ研磨 |

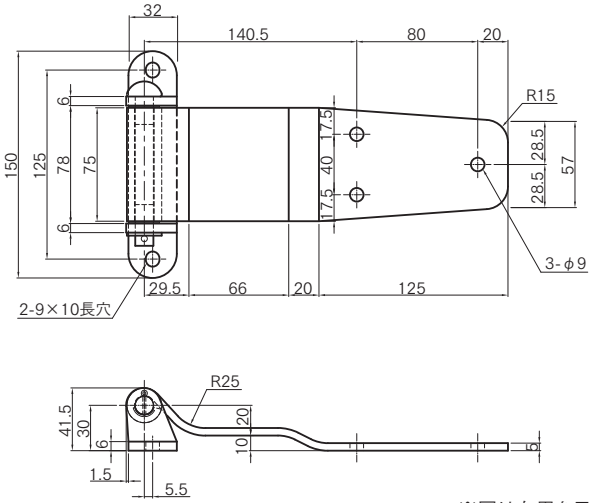


※図は左用を示す

| コードNO | | 商品名 | 重量kg | ケース入数 |
|---|---|---|---|---|
| 右 | 4226600 | JB バン扉蝶番<br>リヤー用 大 ステンレス製　R | 1.10 | 12 |
| 左 | 4226601 | JB バン扉蝶番<br>リヤー用 大 ステンレス製　L | | |

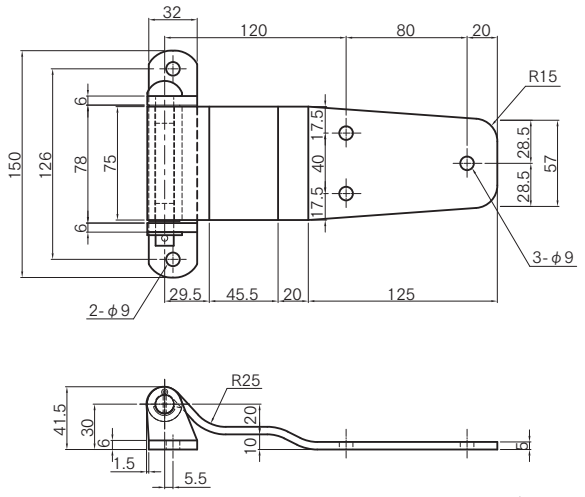


※図は左用を示す

| コードNO | | 商品名 | 重量kg | ケース入数 |
|---|---|---|---|---|
| 右 | 4226602 | JB バン扉蝶番<br>リヤー用 小 ステンレス製　R | 1.04 | 20 |
| 左 | 4226603 | JB バン扉蝶番<br>リヤー用 小 ステンレス製　L | | |

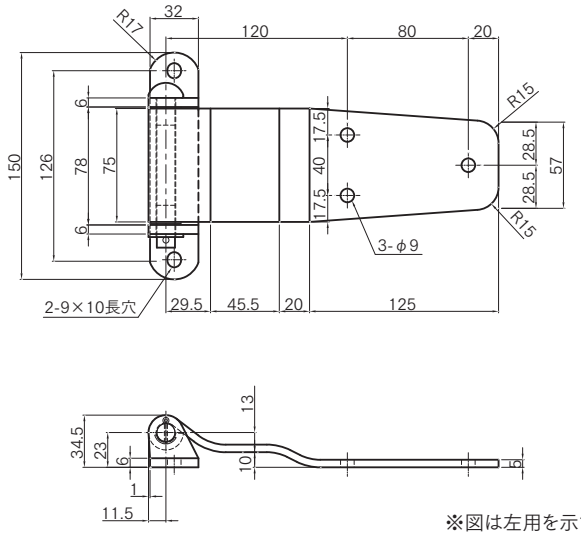


※図は左用を示す

| コードNO | | 商品名 | 重量kg | ケース入数 |
|---|---|---|---|---|
| 右 | 4226604 | JB バン扉蝶番<br>サイド用 ステンレス製　R | 1.02 | 20 |
| 左 | 4226605 | JB バン扉蝶番<br>サイド用 ステンレス製　L | | |

# バン用扇蝶番①（鉄製）

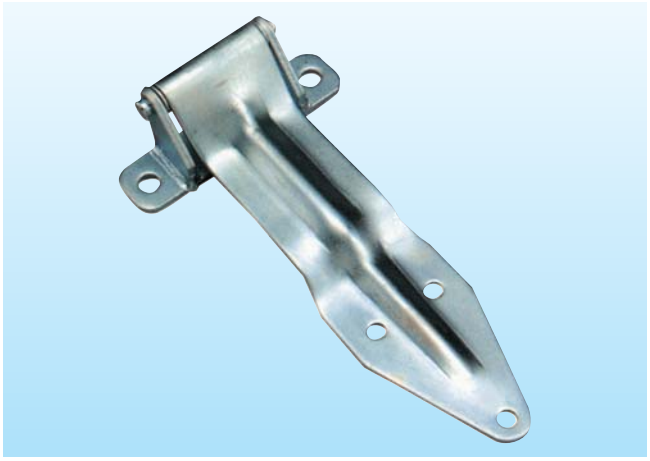

| 材　質 | SS400 |
|---|---|
| 表面処理 | 3価クロメートメッキ |

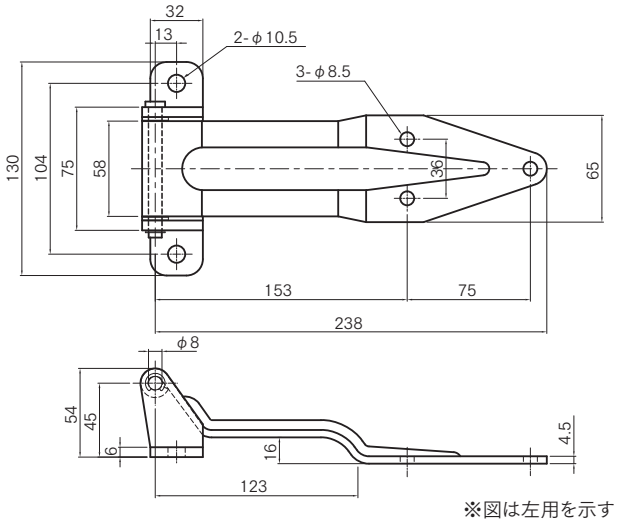


※図は左用を示す

| コードNO | 商品名 | 重量kg | ケース入数 |
|---|---|---|---|
| 右　4296112 | バン用　扇蝶番<br>リヤー用　T-20　R | 0.86 | 20 |
| 左　4296110 | バン用　扇蝶番<br>リヤー用　T-20　L | | |

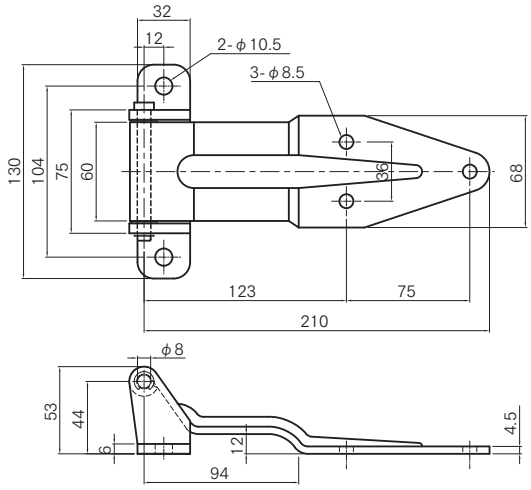


※図は左用を示す

| コードNO | 商品名 | 重量kg | ケース入数 |
|---|---|---|---|
| 右　4296102 | バン用　扇蝶番<br>リヤー用　T-12　R | 0.80 | 20 |
| 左　4296100 | バン用　扇蝶番<br>リヤー用　T-12　L | | |

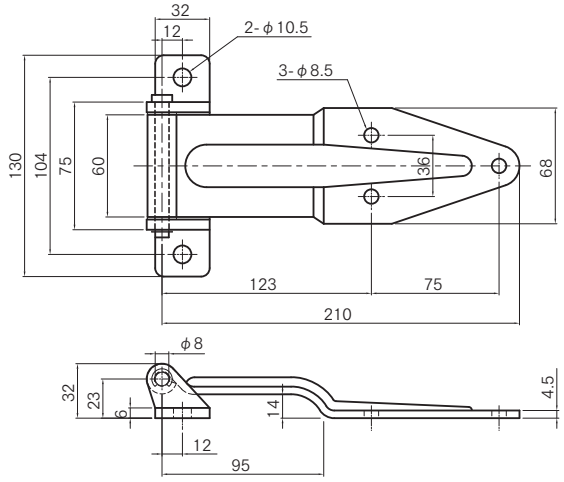


※図は左用を示す

| コードNO | 商品名 | 重量kg | ケース入数 |
|---|---|---|---|
| 右　4296126 | バン用　扇蝶番<br>サイド用　S-20　R | 0.73 | 25 |
| 左　4296124 | バン用　扇蝶番<br>サイド用　S-20　L | | |

# バン用扉蝶番②（ステンレス製）

| 材　質 | SUS304 |
|---|---|
| 表面処理 | #400研磨 |

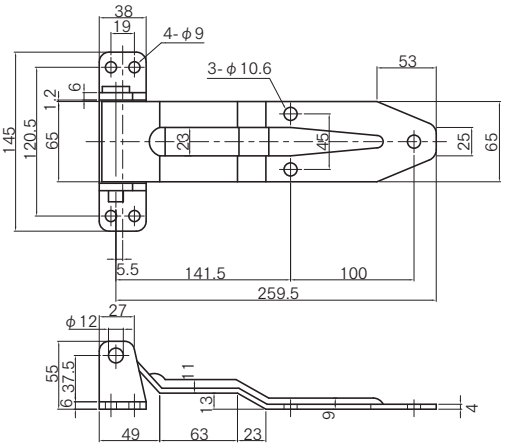


※図は左用を示す

| コードNO | 商品名 | 重量kg | ケース入数 |
|---|---|---|---|
| 右　4207113 | ステンレス製　扉蝶番 ST-56　R | 1.06 | 8 |
| 左　4207126 | ステンレス製　扉蝶番 ST-56　L | | |

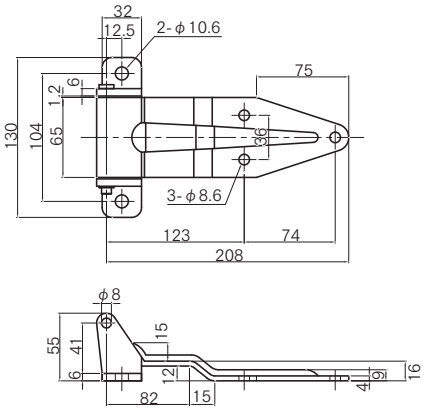


※図は左用を示す

| コードNO | 商品名 | 重量kg | ケース入数 |
|---|---|---|---|
| 右　4207139 | ステンレス製　扉蝶番 ST-12　R | 0.77 | 12 |
| 左　4207142 | ステンレス製　扉蝶番 ST-12　L | | |

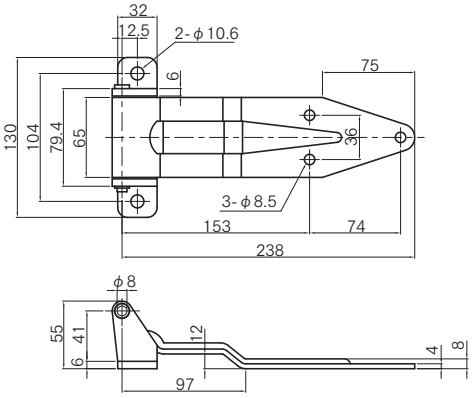


※図は左用を示す

| コードNO | 商品名 | 重量kg | ケース入数 |
|---|---|---|---|
| 右　4205322 | ステンレス製　扉蝶番 ST-20　R | 0.82 | 12 |
| 左　4205335 | ステンレス製　扉蝶番 ST-20　L | | |

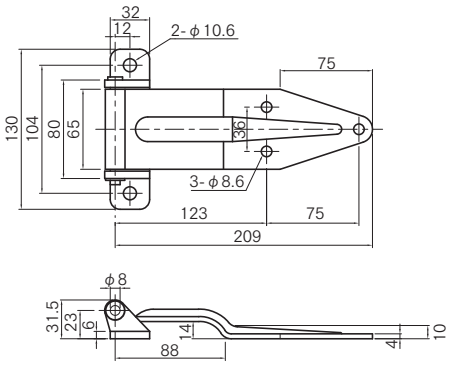


※図は左用を示す

| コードNO | 商品名 | 重量kg | ケース入数 |
|---|---|---|---|
| 右　4207511 | ステンレス製　扉蝶番 サイド用　SS-20　R | 0.70 | 20 |
| 左　4207524 | ステンレス製　扉蝶番 サイド用　SS-20　L | | |

# その他バン用扇蝶番

## アルミ製　バン扇用蝶番

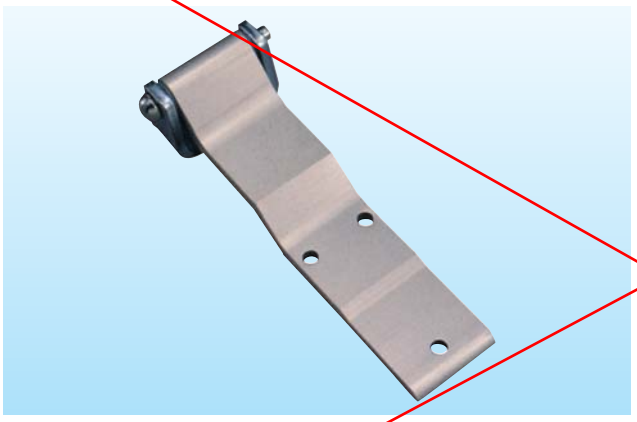

| | | |
|---|---|---|
| 羽根部 | 材質 | アルミ　A6061S-T6 |
| | 表面処理 | アルマイトクリアー |
| 下駄部 | 材質 | SS400　鉄製 |
| | 表面処理 | 6価ユニクロメッキ |

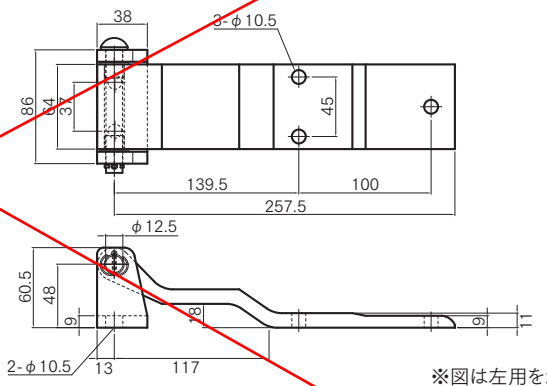


※図は左用を示す

| コードNO | 商品名 | 重量kg | ケース入数 |
|---|---|---|---|
| 右　4201070 | アルミ製　バン用 扉蝶番　AL-56　R | 1.00 | 20 |
| 左　4201245 | アルミ製　バン用 扉蝶番　AL-56　L | 1.00 | 20 |

## ステンレス製　扉用蝶番

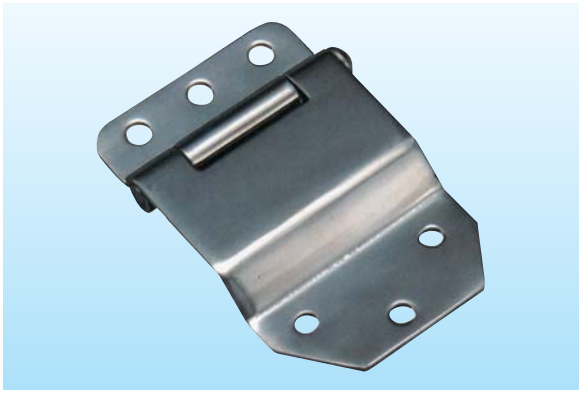

| | |
|---|---|
| 材質 | ステンレス　SUS304 |
| 表面処理 | バフ研磨仕上 |

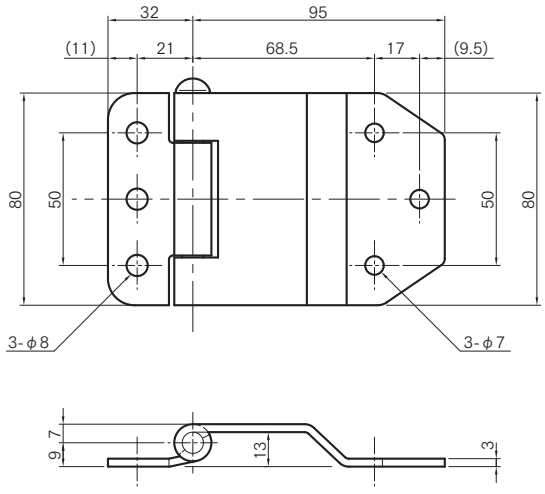


※図は左用を示す

| コードNO | 商品名 | 重量kg | ケース入数 |
|---|---|---|---|
| 右　4201333R | ステンレス製　上開き蝶番 B533　R | 0.29 | 40 |
| 左　4201333L | ステンレス製　上開き蝶番 B533　L | | |

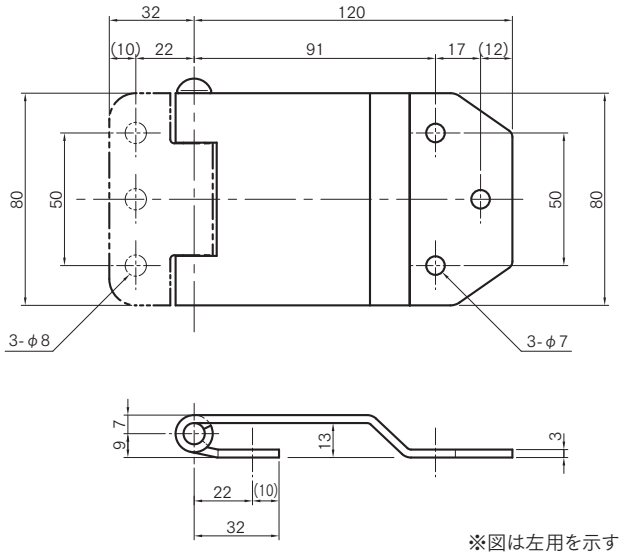


※図は左用を示す

| コードNO | 商品名 | 重量kg | ケース入数 |
|---|---|---|---|
| 右　4201332R | ステンレス製　下開き蝶番 B532　R | 0.34 | 30 |
| 左　4201332L | ステンレス製　下開き蝶番 B532　L | | |

# ウイング用扉蝶番



SW-56

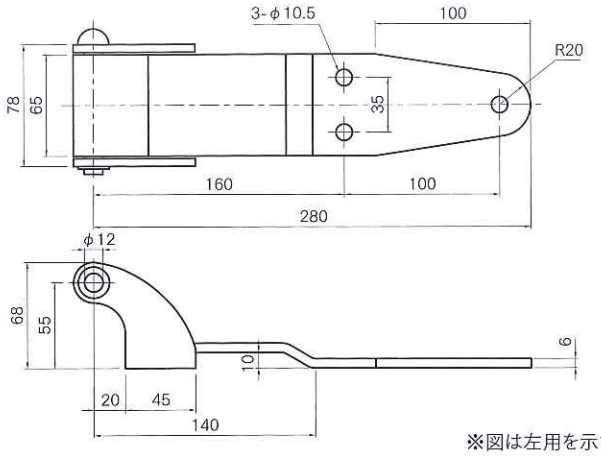


※図は左用を示す

| コードNO | 商品名 | 重量kg | ケース入数 |
|---|---|---|---|
| 右　4207155 | ステンレス製 扉蝶番 ウイング用 SW-56 R | 1.38 | 12 |
| 左　4207168 | ステンレス製 扉蝶番 ウイング用 SW-56 L | 1.38 | 12 |

| 材　質 | SUS304 |
|---|---|
| 表面処理 | #400研磨 |

SW-56H

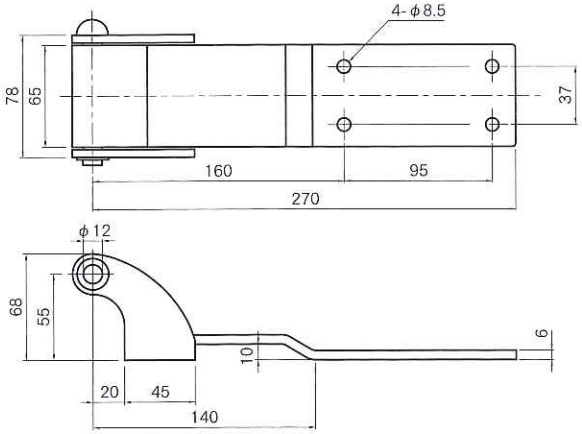


※図は左用を示す

| コードNO | 商品名 | 重量kg | ケース入数 |
|---|---|---|---|
| 右　4201559 | ステンレス製 扉蝶番 ウイング用 SW-56H R | 1.43 | 12 |
| 左　4201562 | ステンレス製 扉蝶番 ウイング用 SW-56H L | 1.43 | 12 |

| 材　質 | SUS304 |
|---|---|
| 表面処理 | #400研磨 |

鉄製　扉蝶番 ウイング用　NW-56

**製作中止・廃番**

# 大型ハンマーロックセット鉄製

■ハンドル受付

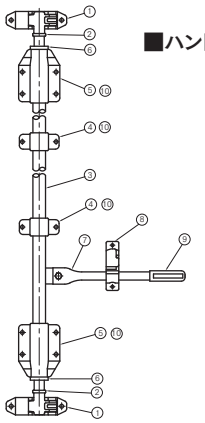

■ハンドル受無

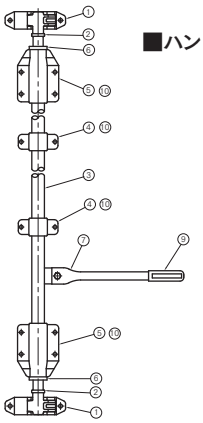

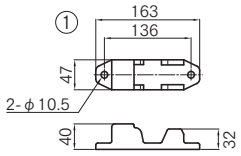


※FCD45　3価クロメートメッキ

| | コードNO | 商品名 |
|---|---|---|
| ① | 42063213 | カム受け |

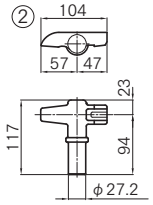


※SS400
3価クロメートメッキ
※本図は左用を示す

| | コードNO | 商品名 |
|---|---|---|
| ② | 42063343 | カム　R |
| | 42063473 | カム　L |

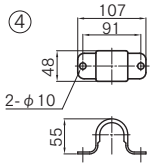


※SPHC　3価クロメートメッキ

| | コードNO | 商品名 |
|---|---|---|
| ④ | 42063633 | ナイロンメタルカバー　小 |

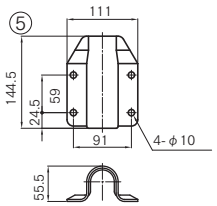


規格型

※SPHC
3価クロメートメッキ

| | コードNO | 商品名 |
|---|---|---|
| ⑤ | 42067033 | ナイロンメタルカバー　大 |

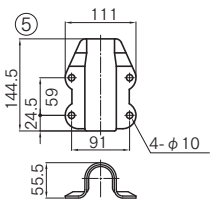


STD型

※SPHC
3価クロメートメッキ

| | コードNO | 商品名 |
|---|---|---|
| ⑤ | 42063763 | ナイロンメタルカバー　大 |

注)「ナイロンメタルカバー大」には[規格型]と[STD型]の2種類あります。
全体的な寸法及び穴径・穴ピッチは同じですが、形状が図面のように異なります。
事業所によってセット品に使用している品物が異なっていますので詳しくはお問い合わせください。

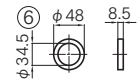


※SS400　3価クロメートメッキ

| | コードNO | 商品名 |
|---|---|---|
| ⑥ | 42063893 | リング |

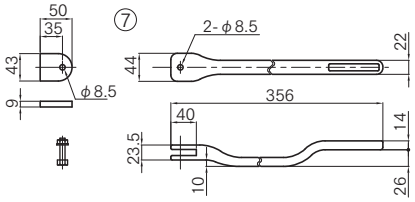


※FCD45　3価クロメートメッキ

| | コードNO | 商品名 |
|---|---|---|
| ⑦ | 42063923 | ハンドル |

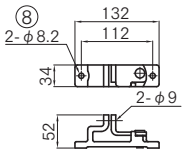


※FCMB32　3価クロメートメッキ

| | コードNO | 商品名 |
|---|---|---|
| ⑧ | 42064023 | ハンドル受 |

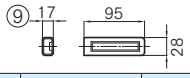


※塩化ビニール

| | コードNO | 商品名 |
|---|---|---|
| ⑨ | 4206415 | ハンドルキャップ |

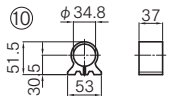


※硬質ポリエチレン

| | コードNO | 商品名 |
|---|---|---|
| ⑩ | 4206428 | ナイロンメタル |

## セット品

※単品部品はメーカー取り寄せとなります。

| コードNO | 商品名 | 重量kg |
|---|---|---|
| 42056073 | 大型 ハンマーロックセット　鉄製　ハンドル受付 | 6.59 |

■セット内容　①カム受2 ②カムR1　カムL1 ④ナイロンメタルカバー小2 ⑤ナイロンメタルカバー大2 ⑥リング2 ⑦ハンドル1 ⑧ハンドル受1 ⑨ハンドルキャップ1 ⑩ナイロンメタル6

| コードNO | 商品名 | 重量kg |
|---|---|---|
| 42058563 | 大型 ハンマーロックセット　鉄製　ハンドル受無 | 6.05 |

■セット内容　①カム受2 ②カムR1　カムL1 ④ナイロンメタルカバー小2 ⑤ナイロンメタルカバー大2 ⑥リング2 ⑦ハンドル1 ⑨ハンドルキャップ1 ⑩ナイロンメタル6

■別売

| | コードNO | 商品名 | 重量kg |
|---|---|---|---|
| ③ | 42055683 | 鉄製　(25A)パイプ゜　外径φ34.0　肉厚3.2　L=2750　ポストジンクCrフリー | 6.68 |

# 大型ハンマーロックセット(2本爪)鉄製

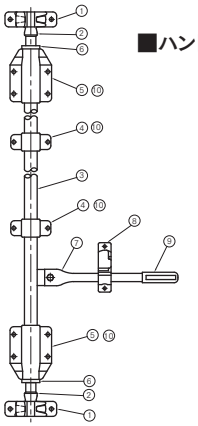


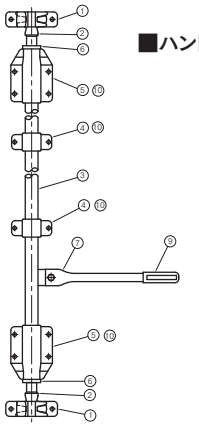


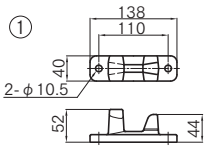


※FCD45
3価クロメートメッキ
※R/L共通

| | コードNO | 商品名 |
|---|---|---|
| ① | 11083253 | カム受け |

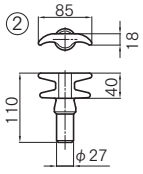


※SS400
3価クロメートメッキ
※R/L共通

| | コードNO | 商品名 |
|---|---|---|
| ② | 11083093 | カム |

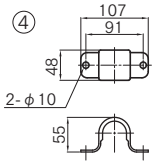


※SPHC
3価クロメートメッキ

| | コードNO | 商品名 |
|---|---|---|
| ④ | 42063633 | ナイロンメタルカバー　小 |

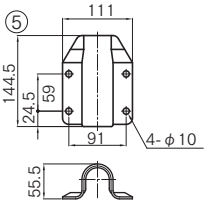


規格型

※SPHC
3価クロメートメッキ

| | コードNO | 商品名 |
|---|---|---|
| ⑤ | 42067033 | ナイロンメタルカバー　大 |

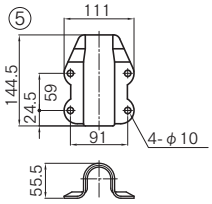


STD型

※SPHC
3価クロメートメッキ

| | コードNO | 商品名 |
|---|---|---|
| ⑤ | 42063763 | ナイロンメタルカバー　大 |

注)「ナイロンメタルカバー大」には[規格型]と[STD型]の2種類あります。
全体的な寸法及び穴径・穴ピッチは同じですが、形状が図面のように異なります。
事業所によってセット品に使用している品物が異なっていますので詳しくはお問い合わせください。

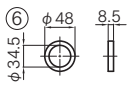


※SS400　3価クロメートメッキ

| | コードNO | 商品名 |
|---|---|---|
| ⑥ | 42063893 | リング |

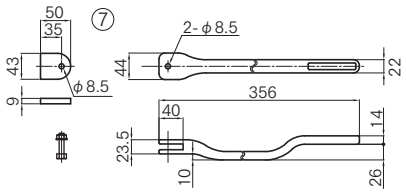


※FCD45　3価クロメートメッキ

| | コードNO | 商品名 |
|---|---|---|
| ⑦ | 42063923 | ハンドル |

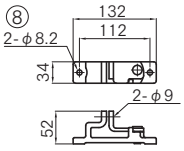


※FCMB32　3価クロメートメッキ

| | コードNO | 商品名 |
|---|---|---|
| ⑧ | 42064023 | ハンドル受 |

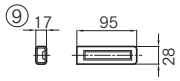


※塩化ビニール

| | コードNO | 商品名 |
|---|---|---|
| ⑨ | 4206415 | ハンドルキャップ |

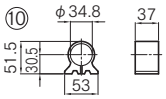


※硬質ポリエチレン

| | コードNO | 商品名 |
|---|---|---|
| ⑩ | 4206428 | ナイロンメタル |

## セット品

※単品部品はメーカー取り寄せとなります。

| コードNO | 商品名 | 重量kg |
|---|---|---|
| 11083403 | 大型 ハンマーロックセット　2本爪　鉄製　ハンドル受付 | 6.30 |

■セット内容　①カム受2 ②カム2 ④ナイロンメタルカバー小2 ⑤ナイロンメタルカバー大2 ⑥リング2 ⑦ハンドル1 ⑧ハンドル受1 ⑨ハンドルキャップ1 ⑩ナイロンメタル6

| コードNO | 商品名 | 重量kg |
|---|---|---|
| 11083503 | 大型 ハンマーロックセット　2本爪　鉄製　ハンドル受無 | 5.76 |

■セット内容　①カム受2 ②カム2 ④ナイロンメタルカバー小2 ⑤ナイロンメタルカバー大2 ⑥リング2 ⑦ハンドル1 ⑨ハンドルキャップ1 ⑩ナイロンメタル6

■別売

| | コードNO | 商品名 | 重量kg |
|---|---|---|---|
| ③ | 42055683 | 鉄製　(25A)パイプ　外径φ34.0　肉厚3.2　L=2750　ポストジンクCrフリー | 6.68 |

# 3型ハンドルセット鉄製

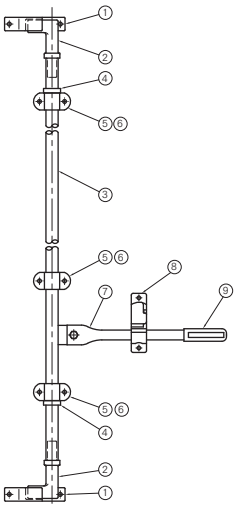

※このタイプのセットは「ハンドル受付」のみです。

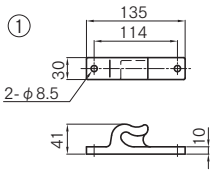


※FCD45
3価クロメートメッキ
※本図は左用を示す

| | コードNO | 商品名 |
|---|---|---|
| ① | 42064313 | カム受け　R |
| | 42064443 | カム受け　L |

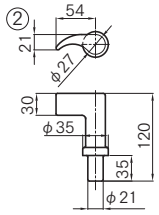


※SS400
3価クロメートメッキ
※本図は左用を示す

| | コードNO | 商品名 |
|---|---|---|
| ② | 42064573 | カム　R |
| | 42064603 | カム　L |

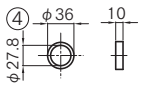


※SS400
3価クロメートメッキ

| | コードNO | 商品名 |
|---|---|---|
| ④ | 42064733 | リング |

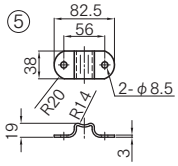


※SPHC
3価クロメートメッキ

| | コードNO | 商品名 |
|---|---|---|
| ⑤ | 42064993 | パイプブラケット　小 |

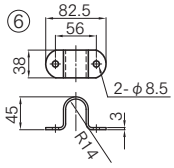


※SPHC
3価クロメートメッキ

| | コードNO | 商品名 |
|---|---|---|
| ⑥ | 42064863 | パイプブラケット　大 |

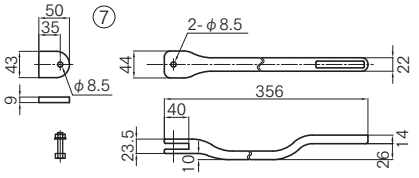


※FCD45
3価クロメートメッキ

| | コードNO | 商品名 |
|---|---|---|
| ⑦ | 42063923 | ハンドル（板付き） |

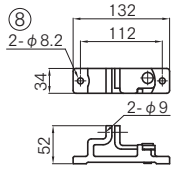


※FCMB32
3価クロメートメッキ

| | コードNO | 商品名 |
|---|---|---|
| ⑧ | 42064023 | ハンドル受 |

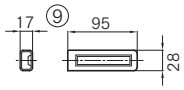


※塩化ビニール

| | コードNO | 商品名 |
|---|---|---|
| ⑨ | 4206415 | ハンドルキャップ |

**セット品**　※単品部品はメーカー取り寄せとなります。

| コードNO | 商品名 | 重量kg |
|---|---|---|
| 42055133 | 3型　パイプ式ハンドルセット　27.2φ　鉄製 | 4.53 |

**■セット内容**

①カム受R 1　カム受L 1　②カムR 1　カムL 1
④リング 2　⑤パイプブラケット小 3
⑥パイプブラケット大 3　⑦ハンドル 1　⑧ハンドル受 1
⑨ハンドルキャップ 1

注)「ハンドル受無し」のセットはありません。

**■別売**

| | コードNO | 商品名 | 重量kg |
|---|---|---|---|
| ③ | 42055973 | 鉄製　(20A)パイプ　外径φ27.2　肉厚2.8t　L=2750　ポストジンクCrフリー | 4.62 |

# 4型ハンドルセット鉄製

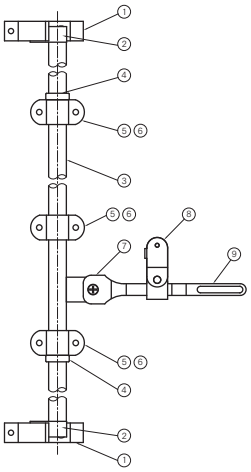

※このタイプのセットは「ハンドル受付」のみです。

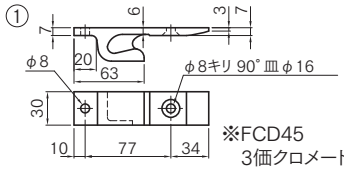


※FCD45
3価クロメートメッキ
※本図は右用を示す

| | コードNO | 商品名 |
|---|---|---|
| ① | 42065093 | カム受け　R |
| | 42065123 | カム受け　L |

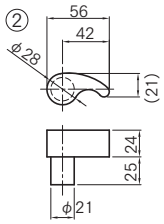


※SS400
3価クロメートメッキ
※本図は右用を示す

| | コードNO | 商品名 |
|---|---|---|
| ② | 42065253 | カム　R |
| | 42065383 | カム　L |

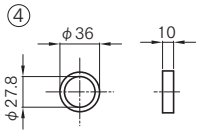


※SS400
3価クロメートメッキ

| | コードNO | 商品名 |
|---|---|---|
| ④ | 42064733 | リング |

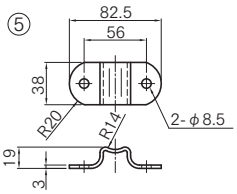


※SPHC
3価クロメートメッキ

| | コードNO | 商品名 |
|---|---|---|
| ⑤ | 42064993 | パイプブラケット　小 |

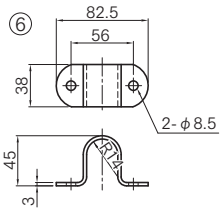


※SPHC
3価クロメートメッキ

| | コードNO | 商品名 |
|---|---|---|
| ⑥ | 42064863 | パイプブラケット　大 |

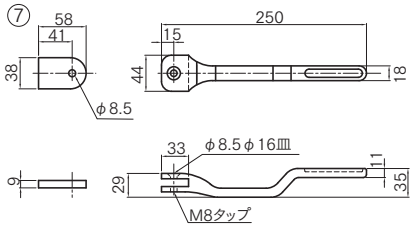


※FCD45
3価クロメートメッキ

| | コードNO | 商品名 |
|---|---|---|
| ⑦ | 42065413 | ハンドル（板付き） |

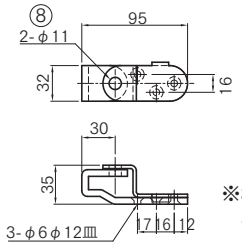


※SPHC
3価クロメートメッキ

| | コードNO | 商品名 |
|---|---|---|
| ⑧ | 42065543 | ハンドル受 |

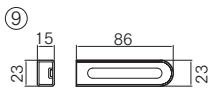


※PVC

| | コードNO | 商品名 |
|---|---|---|
| ⑨ | 4206567 | ハンドルキャップ |

**セット品**　※単品部品はメーカー取り寄せとなります。

| コードNO | 商品名 | 重量kg |
|---|---|---|
| 42054033 | 4型　パイプ式ハンドルセット　27.2φ　鉄製 | 2.54 |

■セット内容

①カム受R 1　カム受L 1　②カムR 1　カムL 1
④リング 2　⑤パイプブラケット小 3
⑥パイプブラケット大 3　⑦ハンドル 1　⑧ハンドル受 1
⑨ハンドルキャップ 1

注)「ハンドル受無し」のセットはありません。

■別売

| | コードNO | 商品名 | 重量kg |
|---|---|---|---|
| ③ | 42055973 | 鉄製　(20A)パイプ　外径φ27.2　肉厚2.8t　L=2750　ポストジンクCrフリー | 4.62 |

# ハンドルセット鉄製 2本爪 φ27.2

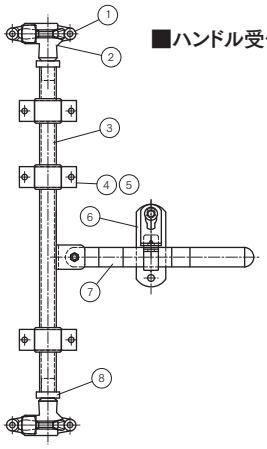


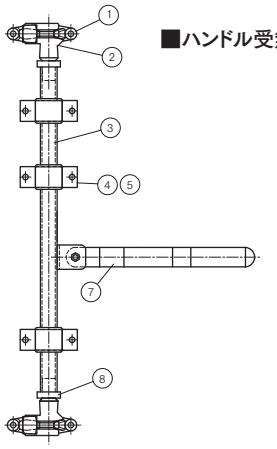


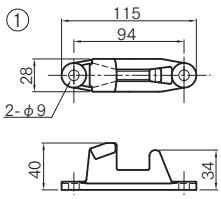


※FCD45
3価クロメートメッキ

| | コードNO | 商品名 |
|---|---|---|
| ① | 4206026 | カム受け |

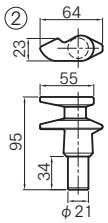


※SS400
3価クロメートメッキ
※本図は右用を示す

| | コードNO | 商品名 |
|---|---|---|
| ② | 4206023 | カム　R |
| | 4206025 | カム　L |

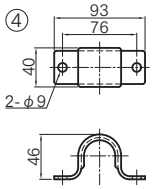


※SPHC
3価クロメートメッキ

| | コードNO | 商品名 |
|---|---|---|
| ④ | 4206027 | ナイロンメタルカバー |

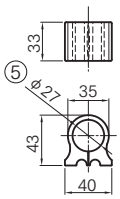


※硬質ポリエチレン

| | コードNO | 商品名 |
|---|---|---|
| ⑤ | 4206046 | ナイロンメタル |

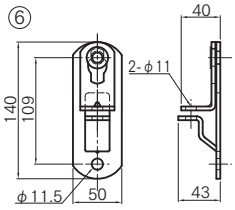


※SPHC
3価クロメートメッキ

| | コードNO | 商品名 |
|---|---|---|
| ⑥ | 4206022 | ハンドル受け |

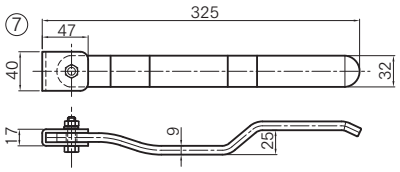


※SS400
3価クロメートメッキ

| | コードNO | 商品名 |
|---|---|---|
| ⑦ | 4206021 | ハンドル |

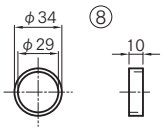


※SS400
3価クロメートメッキ

| | コードNO | 商品名 |
|---|---|---|
| ⑧ | | リング |

## セット品

※単品部品はメーカー取り寄せとなります。

| コードNO | 商品名 | 重量kg |
|---|---|---|
| 42060303 | ハンドルセット　鉄製　27.2φ　2本爪　ハンドル受付 | 2.97 |

■セット内容
①カム受 2　②カムR 1　カムL 1
④ナイロンメタルカバー 3　⑤ナイロンメタル 3
⑥ハンドル受 1　⑦ハンドル 1　⑧リング 2

| コードNO | 商品名 | 重量kg |
|---|---|---|
| 42060323 | ハンドルセット　鉄製　27.2φ　2本爪　ハンドル無 | 2.68 |

■セット内容
①カム受 2　②カムR 1　カムL 1
④ナイロンメタルカバー 3　⑤ナイロンメタル 3
⑦ハンドル 1　⑧リング 2

■別売

| | コードNO | 商品名 | 重量kg |
|---|---|---|---|
| ③ | 42055973 | 鉄製　(20A)パイプ　外径φ27.2　肉厚2.8t　L=2750　ポストジンクCrフリー | 4.62 |

# 5型ハンドルセット鉄製



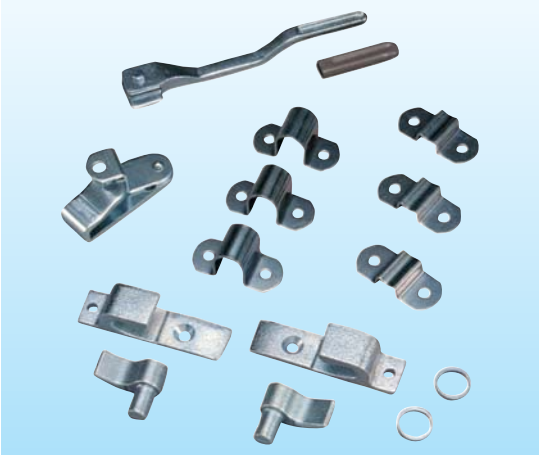

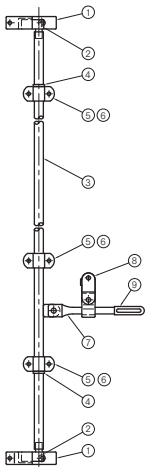

※このタイプのセットは「ハンドル受付」のみです。

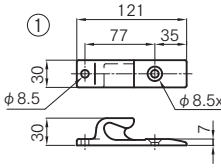


※FCD45
3価クロメートメッキ
※本図は左用を示す

| | コードNO | 商品名 |
|---|---|---|
| ① | 42065703 | カム受け　R |
| | 42065833 | カム受け　L |

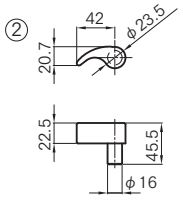


※SS400
3価クロメートメッキ
※本図は左用を示す

| | コードNO | 商品名 |
|---|---|---|
| ② | 42065963 | カム　R |
| | 42066063 | カム　L |

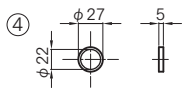


※SS400
3価クロメートメッキ

| | コードNO | 商品名 |
|---|---|---|
| ④ | 42066933 | リング |

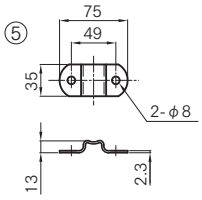


※SPHC
3価クロメートメッキ

| | コードNO | 商品名 |
|---|---|---|
| ⑤ | 42066483 | パイプブラケット　小 |

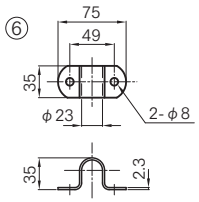


※SPHC
3価クロメートメッキ

| | コードNO | 商品名 |
|---|---|---|
| ⑥ | 42066353 | パイプブラケット　大 |

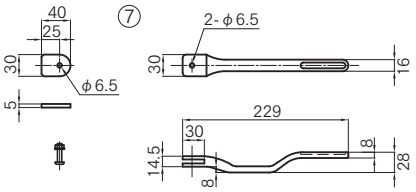


※FCD45
3価クロメートメッキ

| | コードNO | 商品名 |
|---|---|---|
| ⑦ | 42066513 | ハンドル（板付き） |

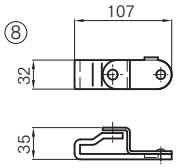


※FCMB32
3価クロメートメッキ

| | コードNO | 商品名 |
|---|---|---|
| ⑧ | 42066773 | ハンドル受 |

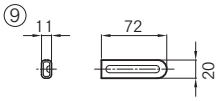


※塩化ビニール

| | コードNO | 商品名 |
|---|---|---|
| ⑨ | 4206680 | ハンドルキャップ |

## セット品

※単品部品はメーカー取り寄せとなります。

| コードNO | 商品名 | 重量kg |
|---|---|---|
| 42055003 | 5型　パイプ式ハンドルセット　21.7φ　鉄製 | 1.86 |

■セット内容

①カム受R 1　カム受L 1　②カムR 1　カムL 1
④リング 2　⑤パイプブラケット小 3
⑥パイプブラケット大 3　⑦ハンドル 1　⑧ハンドル受 1
⑨ハンドルキャップ 1

注)「ハンドル受無し」のセットはありません。

■別売

| | コードNO | 商品名 | 重量kg |
|---|---|---|---|
| ③ | 42055393 | 鉄製　(15A)パイプ　外径φ21.7　肉厚2.8t　L=2750　ポストジンクCrフリー | 3.60 |

# 小型サイドパイプ式ハンドルセット鉄製

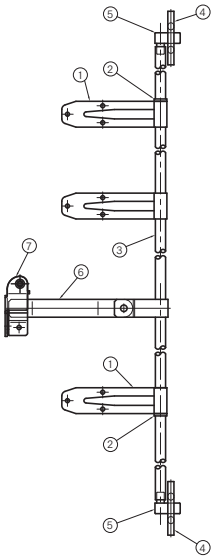


※本組立図は正側を示す

①

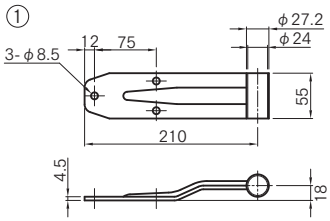


※SS400　3価クロメートメッキ

| | コードNO | 商品名 |
|---|---|---|
| ① | 42070743 | パイプ軸受け |

②

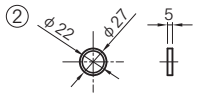


※SS400　3価クロメートメッキ

| | コードNO | 商品名 |
|---|---|---|
| ② | 42066933 | リング |

④

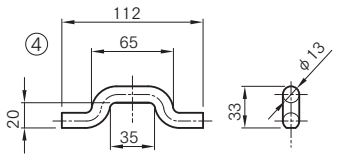


※SS400　3価クロメートメッキ

| | コードNO | 商品名 |
|---|---|---|
| ④ | 42072813 | カム受け |

⑤

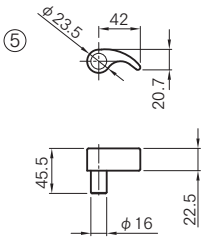


※SS400　3価クロメートメッキ

| | コードNO | 商品名 |
|---|---|---|
| ⑤ | 42065963 | カム　R |
| | 42066063 | カム　L |

⑥

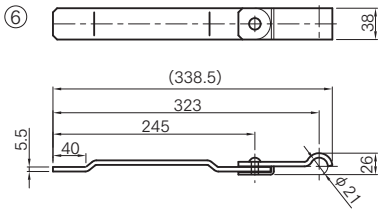


※SS400　3価クロメートメッキ

| | コードNO | 商品名 |
|---|---|---|
| ⑥ | 42070453 | ハンドル |

⑦

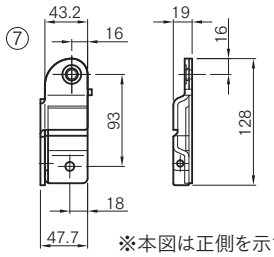


※本図は正側を示す。
※SS400　3価クロメートメッキ

| | コードNO | 商品名 | |
|---|---|---|---|
| ⑦ | 42070583 | ハンドル受け | 正 |
| | 42070613 | ハンドル受け | 逆 |

## セット品

※単品部品はメーカー取り寄せとなります。

| コードNO | 商品名 | 重量kg |
|---|---|---|
| 42069783 | 小型 サイドハンドルセット　正　21.7φ | 2.63 |

注)セットに「④カム受け」は含まれていません。 別売となります。

■セット内容

①パイプ軸受け 3　②リング 2
⑤カムR 1　カムL 1
⑥ハンドル 1　⑦ハンドル受 正 1

| コードNO | 商品名 | 重量kg |
|---|---|---|
| 42069943 | 小型 サイドハンドルセット　逆　21.7φ | 2.63 |

注)セットに「④カム受け」は含まれていません。 別売となります。

■セット内容

①パイプ軸受け 3　②リング 2
⑤カムR 1　カムL 1
⑥ハンドル 1　⑦ハンドル受 逆 1

■別売

| | コードNO | 商品名 | 重量kg |
|---|---|---|---|
| ③ | 42055393 | 鉄製　(15A)パイプ　外径φ21.7　肉厚2.8t　L=2750　ポストジンクCrフリー | 3.60 |

# ステンレス大型ハンマーロックセットA

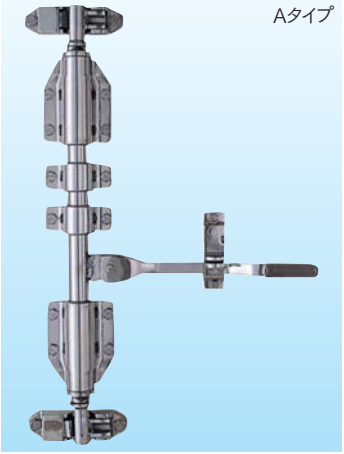


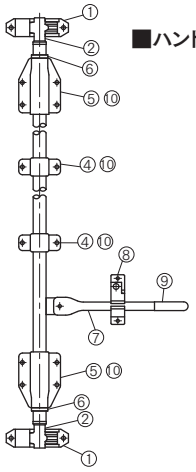


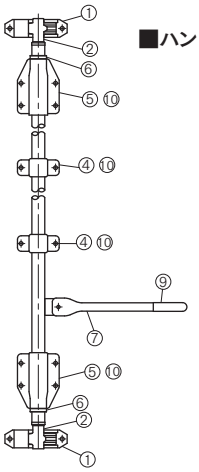


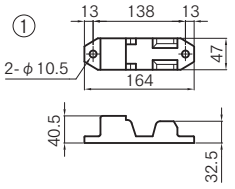


※SCS-13
バフ研磨

| | コードNO | 商品名 |
|---|---|---|
| ① | 4208002 | カム受け |

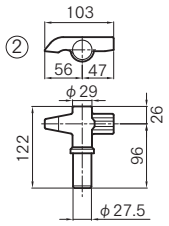


※SCS-13
バフ研磨
※本図は左用を示す

| | コードNO | 商品名 |
|---|---|---|
| ② | 4208028 | カム　R |
| | 4208031 | カム　L |

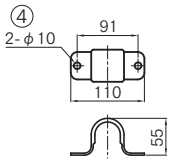


※SUS304
#400研磨

| | コードNO | 商品名 |
|---|---|---|
| ④ | 4206295 | ナイロンメタルカバー　小 |

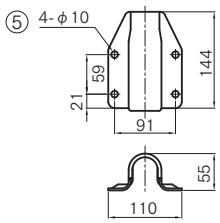


※SUS304
#400研磨

| | コードNO | 商品名 |
|---|---|---|
| ⑤ | 4206240 | ナイロンメタルカバー　大 |

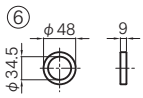


※SUS304 #400研磨

| | コードNO | 商品名 |
|---|---|---|
| ⑥ | 4208060 | リング |

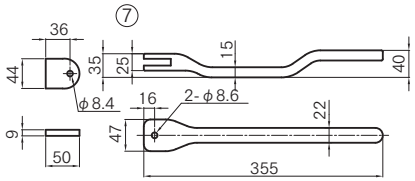


※SCS-13　バフ研磨

| | コードNO | 商品名 |
|---|---|---|
| ⑦ | 4208073 | Aタイプ用　ハンドル |

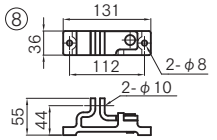


※SCS-13
バフ研磨

| | コードNO | 商品名 |
|---|---|---|
| ⑧ | 4208099 | Aタイプ用　ハンドル受 |

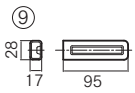


※PVC

| | コードNO | 商品名 |
|---|---|---|
| ⑨ | 4206415 | ハンドルキャップ |

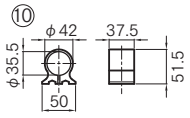


※ポリアセタール

| | コードNO | 商品名 |
|---|---|---|
| ⑩ | 4206428 | ナイロンメタル |

**セット品**　※単品部品はメーカー取り寄せとなります。

| コードNO | 商品名 | 重量kg |
|---|---|---|
| 4206305 | ステンレス製　大型ハンマーロックセット　Aタイプ | 6.92 |

■セット内容
①カム受 2　②カムR 1　カムL 1
④ナイロンメタルカバー小 2　⑤ナイロンメタルカバー大 2
⑥リング 2　⑦Aタイプハンドル 1　⑧Aタイプハンドル受 1
⑨ハンドルキャップ 1　⑩ナイロンメタル 6

| コードNO | 商品名 | 重量kg |
|---|---|---|
| 4207728 | ステンレス製　大型ハンマーロックセット　Aタイプ（ハンドル受無） | 6.37 |

■セット内容
①カム受 2　②カムR 1　カムL 1
④ナイロンメタルカバー小 2　⑤ナイロンメタルカバー大 2
⑥リング 2　⑦Aタイプハンドル 1
⑨ハンドルキャップ 1　⑩ナイロンメタル 6

■別売

| | コードNO | 商品名 | 重量kg |
|---|---|---|---|
| ③ | 4206318 | ステンレス パイプ　外径φ34×厚3t　L=3000　SUS304　#400研磨 | 6.95 |

# ステンレス大型ハンマーロックセットA（2本爪）

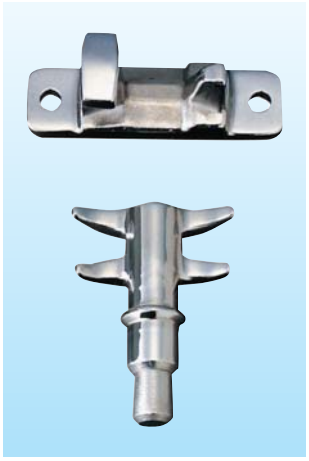

■ハンドル受付

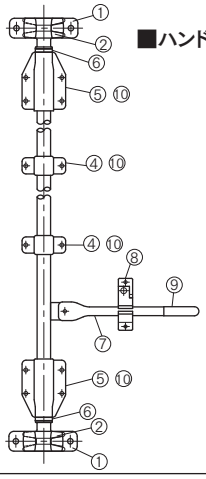

■ハンドル受無

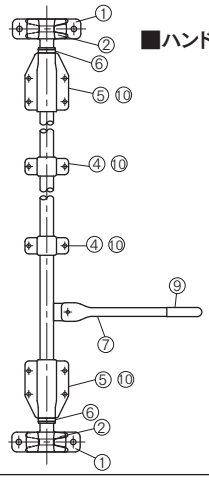

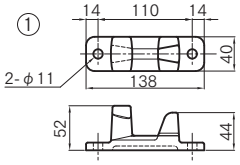


※SCS-13
バフ研磨

| | コードNO | 商品名 |
|---|---|---|
| ① | 4208040 | カム受け（2本爪用） |

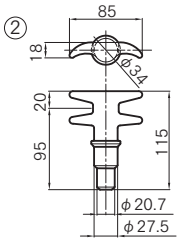


※SCS-13
バフ研磨
※左右共用

| | コードNO | 商品名 |
|---|---|---|
| ② | 4208050 | カム　（2本爪） |

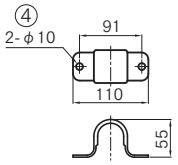


※SUS304
#400研磨

| | コードNO | 商品名 |
|---|---|---|
| ④ | 4206295 | ナイロンメタルカバー　小 |

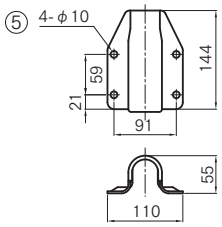


※SUS304
#400研磨

| | コードNO | 商品名 |
|---|---|---|
| ⑤ | 4206240 | ナイロンメタルカバー　大 |

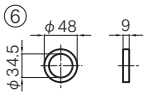


※SUS304　#400研磨

| | コードNO | 商品名 |
|---|---|---|
| ⑥ | 4208060 | リング |

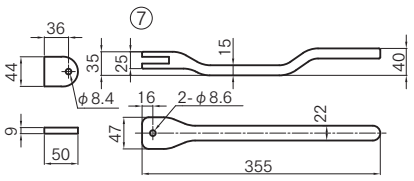


※SCS-13
バフ研磨

| | コードNO | 商品名 |
|---|---|---|
| ⑦ | 4208073 | Aタイプ用　ハンドル |

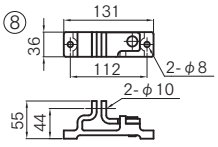


※SCS-13
バフ研磨

| | コードNO | 商品名 |
|---|---|---|
| ⑧ | 4208099 | Aタイプ用　ハンドル受 |

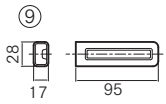


※PVC

| | コードNO | 商品名 |
|---|---|---|
| ⑨ | 4206415 | ハンドルキャップ |

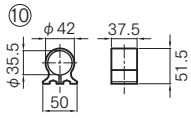


※ポリアセタール

| | コードNO | 商品名 |
|---|---|---|
| ⑩ | 4206428 | ナイロンメタル |

## セット品

※単品部品はメーカー取り寄せとなります。

| コードNO | 商品名 | 重量kg |
|---|---|---|
| 4207732 | ステンレス製　大型ハンマーロックセット(2本爪)　Aタイプ | 5.95 |

■セット内容

①カム受(2本爪用) 2　②カム(2本爪) 2
④ナイロンメタルカバー小 2　⑤ナイロンメタルカバー大 2
⑥リング 2　⑦Aタイプハンドル 1　⑧Aタイプハンドル受 1
⑨ハンドルキャップ 1　⑩ナイロンメタル 6

| コードNO | 商品名 | 重量kg |
|---|---|---|
| 4207733 | ステンレス製 大型ハンマーロックセット(2本爪)　Aタイプ (ハンドル受無) | 5.33 |

■セット内容

①カム受(2本爪用) 2　②カム(2本爪) 2
④ナイロンメタルカバー小 2　⑤ナイロンメタルカバー大 2
⑥リング 2　⑦Aタイプハンドル 1
⑨ハンドルキャップ 1　⑩ナイロンメタル 6

■別売

| | コードNO | 商品名 | 重量kg |
|---|---|---|---|
| ③ | 4206318 | ステンレス パイプ　外径φ34×厚3t　L=3000　SUS304　#400研磨 | 6.95 |

# ステンレス大型ハンマーロックセットB



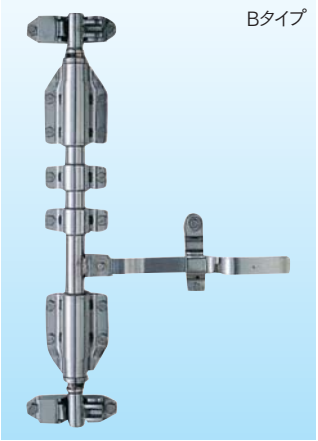


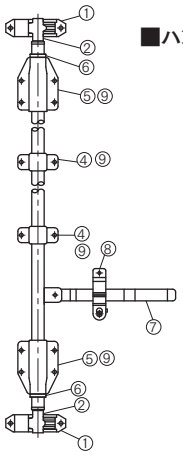


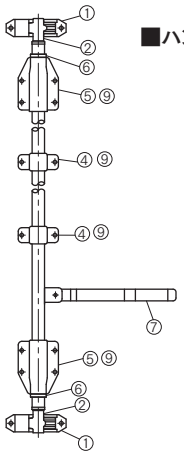


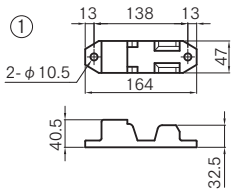


※SCS-13
バフ研磨

| | コードNO | 商品名 |
|---|---|---|
| ① | 4208002 | カム受け |

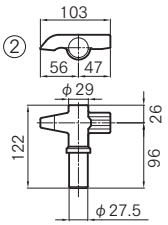


※SCS-13 バフ研磨
※本図は左用を示す

| | コードNO | 商品名 |
|---|---|---|
| ② | 4208028 | カム　R |
| | 4208031 | カム　L |

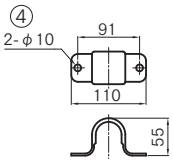


※SUS304
#400研磨

| | コードNO | 商品名 |
|---|---|---|
| ④ | 4206295 | ナイロンメタルカバー　小 |

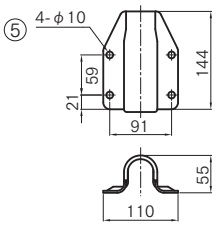


※SUS304
#400研磨

| | コードNO | 商品名 |
|---|---|---|
| ⑤ | 4206240 | ナイロンメタルカバー　大 |

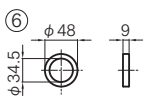


※SUS304
#400研磨

| | コードNO | 商品名 |
|---|---|---|
| ⑥ | 4208060 | リング |

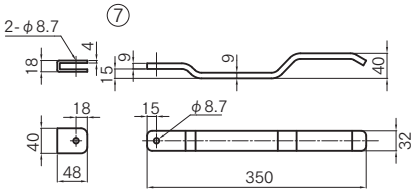


※SUS304 #400研磨

| | コードNO | 商品名 |
|---|---|---|
| ⑦ | 4208086 | Bタイプ用　ハンドル |

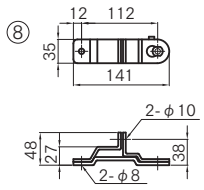


※SUS304
#400研磨

| | コードNO | 商品名 |
|---|---|---|
| ⑧ | 4208109 | Bタイプ用　ハンドル受 |

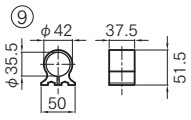


※ポリアセタール

| | コードNO | 商品名 |
|---|---|---|
| ⑨ | 4206428 | ナイロンメタル |

## セット品

※単品部品はメーカー取り寄せとなります。

| コードNO | 商品名 | 重量kg |
|---|---|---|
| 4206266 | ステンレス製　大型ハンマーロックセット　Bタイプ | 6.39 |

■セット内容
①カム受 2　②カムR 1　カムL 1
④ナイロンメタルカバー小 2　⑤ナイロンメタルカバー大 2
⑥リング 2　⑦Bタイプハンドル 1　⑧Bタイプハンドル受 1
⑨ナイロンメタル 6

| コードNO | 商品名 | 重量kg |
|---|---|---|
| 4207731 | ステンレス製　大型ハンマーロックセット　Bタイプ（ハンドル受無） | 5.99 |

■セット内容
①カム受 2　②カムR 1　カムL 1
④ナイロンメタルカバー小 2　⑤ナイロンメタルカバー大 2
⑥リング 2　⑦Bタイプハンドル 1　⑨ナイロンメタル 6

■別売

| | コードNO | 商品名 | 重量kg |
|---|---|---|---|
| ③ | 4206318 | ステンレス パイプ　外径φ34×厚3t　L=3000　SUS304　#400研磨 | 6.95 |

# ステンレス大型ハンマーロックセットB（2本爪）

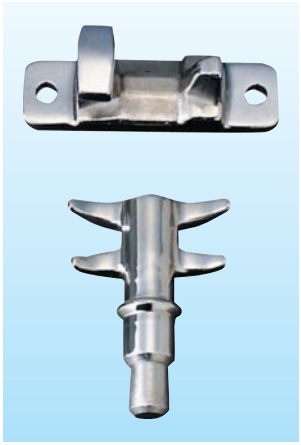

■ハンドル受付

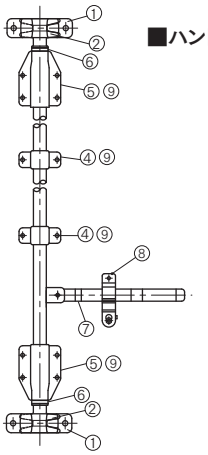

■ハンドル受無

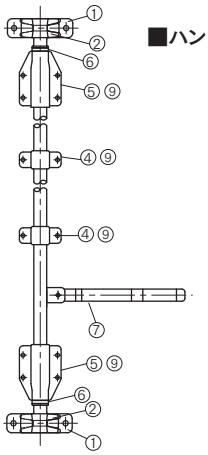

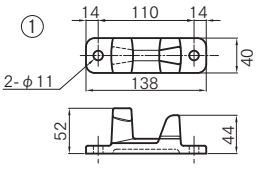


※SCS-13
バフ研磨

| | コードNO | 商品名 |
|---|---|---|
| ① | 4208040 | カム受け（2本爪用） |

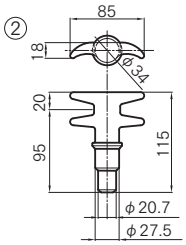


※SCS-13
バフ研磨
※左右共用

| | コードNO | 商品名 |
|---|---|---|
| ② | 4208050 | カム　（2本爪） |

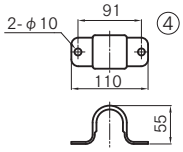


※SUS304
#400研磨

| | コードNO | 商品名 |
|---|---|---|
| ④ | 4206295 | ナイロンメタルカバー　小 |

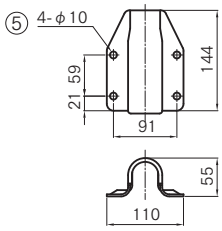


※SUS304
#400研磨

| | コードNO | 商品名 |
|---|---|---|
| ⑤ | 4206240 | ナイロンメタルカバー　大 |

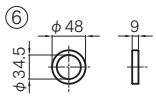


※SUS304　#400研磨

| | コードNO | 商品名 |
|---|---|---|
| ⑥ | 4208060 | リング |

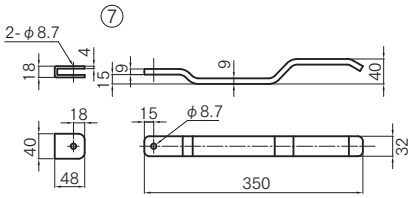


※SUS304　#400研磨

| | コードNO | 商品名 |
|---|---|---|
| ⑦ | 4208086 | Bタイプ用　ハンドル |

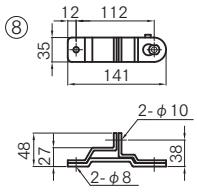


※SUS304
#400研磨

| | コードNO | 商品名 |
|---|---|---|
| ⑧ | 4208109 | Bタイプ用　ハンドル受 |

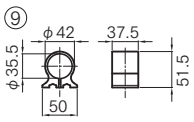


※ポリアセタール

| | コードNO | 商品名 |
|---|---|---|
| ⑨ | 4206428 | ナイロンメタル |

## セット品

※単品部品はメーカー取り寄せとなります。

| コードNO | 商品名 | 重量kg |
|---|---|---|
| 4207734 | ステンレス製　大型ハンマーロックセット(2本爪)　Bタイプ | 5.38 |

■セット内容

①カム受(2本爪用) 2　②カム(2本爪) 2
④ナイロンメタルカバー小 2　⑤ナイロンメタルカバー大 2
⑥リング 2　⑦Bタイプハンドル 1　⑧Bタイプハンドル受 1
⑨ナイロンメタル 6

| コードNO | 商品名 | 重量kg |
|---|---|---|
| 4207735 | ステンレス製 大型ハンマーロックセット(2本爪)　Bタイプ（ハンドル受無） | 5.02 |

■セット内容

①カム受(2本爪用) 2　②カム(2本爪) 2
④ナイロンメタルカバー小 2　⑤ナイロンメタルカバー大 2
⑥リング 2　⑦Bタイプハンドル 1　⑨ナイロンメタル 6

■別売

| | コードNO | 商品名 | 重量kg |
|---|---|---|---|
| ③ | 4206318 | ステンレス パイプ　外径φ34×厚3t　L=3000　SUS304　#400研磨 | 6.95 |

# (P製)ステンレス大型ハンマーロックA型



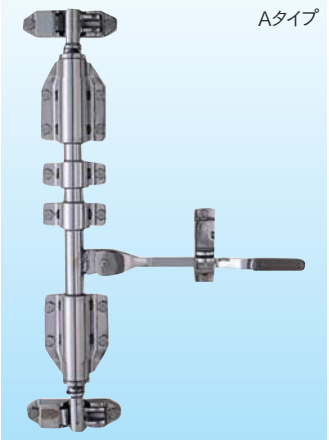
Aタイプ

■ハンドル受付

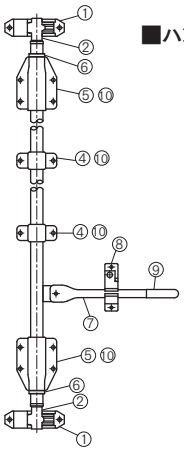


■ハンドル受無

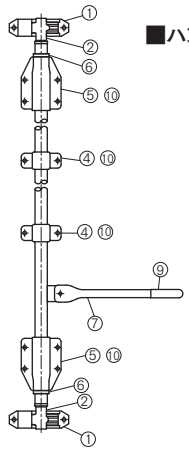


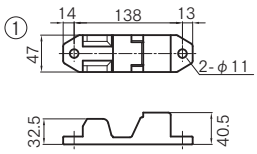


※SCS-13　バフ研磨

| | コードNO | 商品名 |
|---|---|---|
| ① | 3200055 | カム受け |

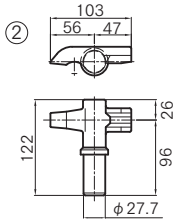


※SCS-13 バフ研磨
※本図は左用を示す

| | コードNO | 商品名 |
|---|---|---|
| ② | 3200053 | カム　R |
| | 3200054 | カム　L |

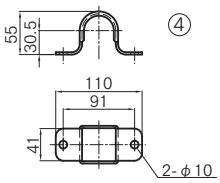


※SUS304
#400研磨

| | コードNO | 商品名 |
|---|---|---|
| ④ | 3200041 | ナイロンメタルカバー　小 |

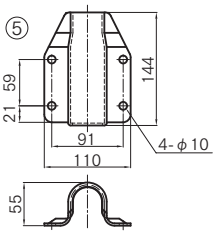


※SUS304
#400研磨

| | コードNO | 商品名 |
|---|---|---|
| ⑤ | 3200040 | ナイロンメタルカバー　大 |

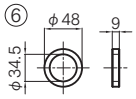


※SUS304
#400研磨

| | コードNO | 商品名 |
|---|---|---|
| ⑥ | 3200043 | リング |

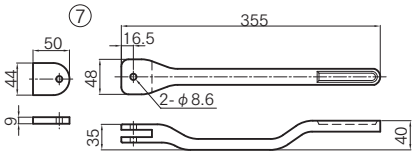


※SCS-13　バフ研磨
SUS M8x35 六角ボルト、SUS M8 Uナット
SUS M8用 スプリングワッシャ　付

| | コードNO | 商品名 |
|---|---|---|
| ⑦ | 3200050 | Aタイプ用　ハンドル |

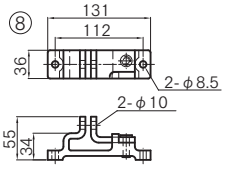


※SCS-13
バフ研磨

| | コードNO | 商品名 |
|---|---|---|
| ⑧ | 3200051 | Aタイプ用　ハンドル受 |

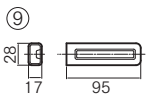


※PVC

| | コードNO | 商品名 |
|---|---|---|
| ⑨ | 3200052 | ハンドルキャップ |

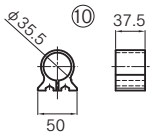


※ポリアセタール

| | コードNO | 商品名 |
|---|---|---|
| ⑩ | 3200042 | ナイロンメタル |

## セット品

※単品部品はメーカー取り寄せとなります。

| コードNO | 商品名 | 重量kg |
|---|---|---|
| 3200030 | (P製)ステンレス 大型ハンマーロック (A型・1本爪)　ハンドル受付 | 6.92 |

■セット内容

①カム受 2　②カムR 1　カムL 1
④ナイロンメタルカバー小 2　⑤ナイロンメタルカバー大 2
⑥リング 2　⑦Aタイプハンドル 1　⑧Aタイプハンドル受 1
⑨ハンドルキャップ 1　⑩ナイロンメタル 6

| コードNO | 商品名 | 重量kg |
|---|---|---|
| 3200031 | (P製)ステンレス 大型ハンマーロック (A型・1本爪)　ハンドル受無 | 6.37 |

■セット内容

①カム受 2　②カムR 1　カムL 1
④ナイロンメタルカバー小 2　⑤ナイロンメタルカバー大 2
⑥リング 2　⑦Aタイプハンドル 1
⑨ハンドルキャップ 1　⑩ナイロンメタル 6

■別売

| | コードNO | 商品名 | 重量kg |
|---|---|---|---|
| ③ | 4206318 | ステンレス パイプ　外径φ34×厚3t　L=3000　SUS304　#400研磨 | 6.95 |

# (P製)ステンレス大型ハンマーロックA型(2本爪)

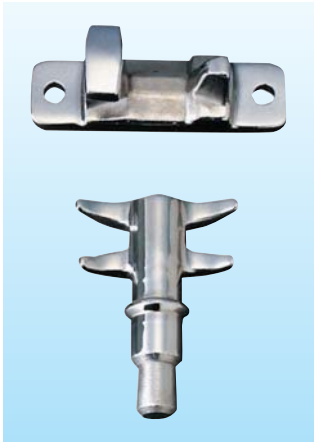

■ハンドル受付

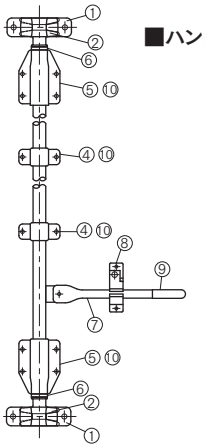

■ハンドル受無

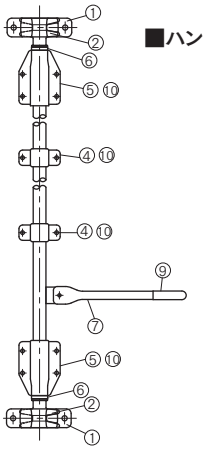

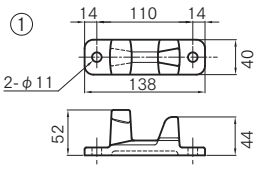


※SCS-13　バフ研磨

| | コードNO | 商品名 |
|---|---|---|
| ① | 3200065 | カム受け (2本爪用) |

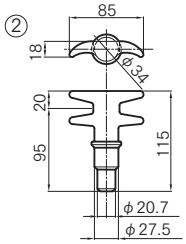


※SCS-13
バフ研磨
※左右共用

| | コードNO | 商品名 |
|---|---|---|
| ② | 3200063 | カム　(2本爪) |

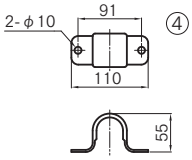


※SUS304
#400研磨

| | コードNO | 商品名 |
|---|---|---|
| ④ | 3200041 | ナイロンメタルカバー　小 |

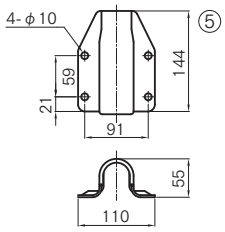


※SUS304
#400研磨

| | コードNO | 商品名 |
|---|---|---|
| ⑤ | 3200040 | ナイロンメタルカバー　大 |

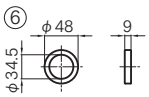


※SUS304
#400研磨

| | コードNO | 商品名 |
|---|---|---|
| ⑥ | 3200043 | リング |

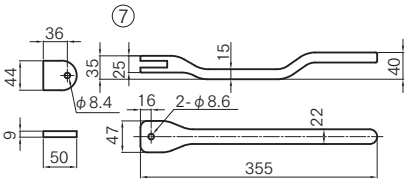


※SCS-13　バフ研磨
SUS M8x35 六角ボルト、SUS M8 Uナット
SUS M8用 スプリングワッシャ　付

| | コードNO | 商品名 |
|---|---|---|
| ⑦ | 3200050 | Aタイプ用　ハンドル |

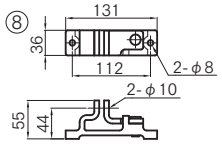


※SCS-13
バフ研磨

| | コードNO | 商品名 |
|---|---|---|
| ⑧ | 3200051 | Aタイプ用　ハンドル受 |

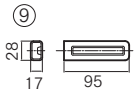


※PVC

| | コードNO | 商品名 |
|---|---|---|
| ⑨ | 3200052 | ハンドルキャップ |

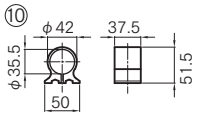


※ポリアセタール

| | コードNO | 商品名 |
|---|---|---|
| ⑩ | 3200042 | ナイロンメタル |

## セット品

※単品部品はメーカー取り寄せとなります。

| コードNO | 商品名 | 重量kg |
|---|---|---|
| 3200032 | (P製)ステンレス 大型ハンマーロック(A型・2本爪)　ハンドル受付 | 5.95 |

■セット内容

①カム受(2本爪用) 2　②カム(2本爪) 2
④ナイロンメタルカバー小 2　⑤ナイロンメタルカバー大 2
⑥リング 2　⑦Aタイプハンドル 1　⑧Aタイプハンドル受 1
⑨ハンドルキャップ 1　⑩ナイロンメタル 6

| コードNO | 商品名 | 重量kg |
|---|---|---|
| 3200033 | (P製)ステンレス 大型ハンマーロック(A型・2本爪)　ハンドル受無 | 5.33 |

■セット内容

①カム受(2本爪用) 2　②カム(2本爪) 2
④ナイロンメタルカバー小 2　⑤ナイロンメタルカバー大 2
⑥リング 2　⑦Aタイプハンドル 1
⑨ハンドルキャップ 1　⑩ナイロンメタル 6

■別売

| | コードNO | 商品名 | 重量kg |
|---|---|---|---|
| ③ | 4206318 | ステンレス パイプ　外径φ34×厚3t　L=3000　SUS304　#400研磨 | 6.95 |

# （P製）ステンレス大型ハンマーロックB型



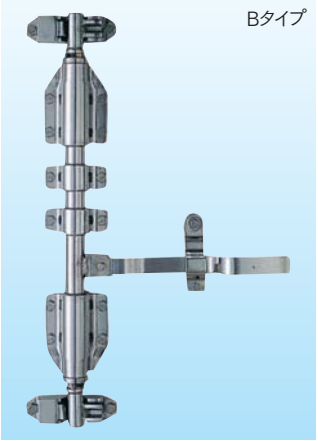


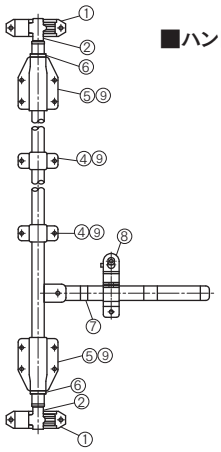


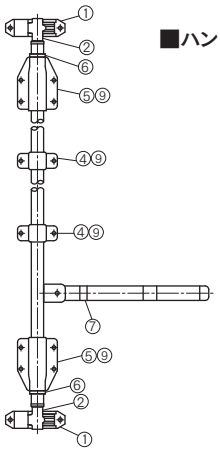


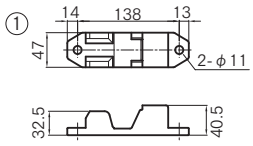


※SCS-13　バフ研磨

| | コードNO | 商品名 |
|---|---|---|
| ① | 3200055 | カム受け |

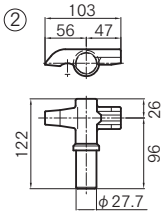


※SCS-13
バフ研磨
※本図は左用を示す

| | コードNO | 商品名 |
|---|---|---|
| ② | 3200053 | カム　R |
| | 3200054 | カム　L |

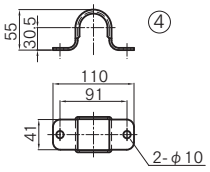


※SUS304
#400研磨

| | コードNO | 商品名 |
|---|---|---|
| ④ | 3200041 | ナイロンメタルカバー　小 |

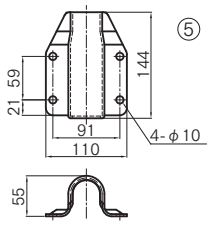


※SUS304
#400研磨

| | コードNO | 商品名 |
|---|---|---|
| ⑤ | 3200040 | ナイロンメタルカバー　大 |

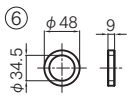


※SUS304
#400研磨

| | コードNO | 商品名 |
|---|---|---|
| ⑥ | 3200043 | リング |

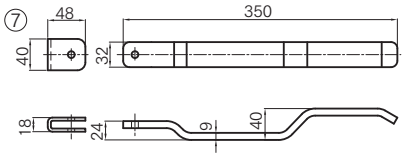


※SUS304　#400研磨
SUS M8x35 六角ボルト、SUS M8 Uナット
SUS M8用 スプリングワッシャ　付

| | コードNO | 商品名 |
|---|---|---|
| ⑦ | 3200060 | Bタイプ用　ハンドル |

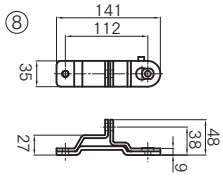


※SCS-13
バフ研磨

| | コードNO | 商品名 |
|---|---|---|
| ⑧ | 3200061 | Bタイプ用　ハンドル受 |

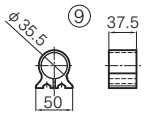


※ポリアセタール

| | コードNO | 商品名 |
|---|---|---|
| ⑨ | 3200042 | ナイロンメタル |

## セット品

※単品部品はメーカー取り寄せとなります。

| コードNO | 商品名 | 重量kg |
|---|---|---|
| 3200034 | (P製)ステンレス 大型ハンマーロック（B型・1本爪）　ハンドル受付 | 6.39 |

■セット内容
①カム受 2　②カムR 1　カムL 1
④ナイロンメタルカバー小 2　⑤ナイロンメタルカバー大 2
⑥リング 2　⑦Bタイプハンドル 1　⑧Bタイプハンドル受 1
⑨ナイロンメタル 6

| コードNO | 商品名 | 重量kg |
|---|---|---|
| 3200035 | (P製)ステンレス 大型ハンマーロック（B型・1本爪）　ハンドル受無 | 5.99 |

■セット内容
①カム受 2　②カムR 1　カムL 1
④ナイロンメタルカバー小 2　⑤ナイロンメタルカバー大 2
⑥リング 2　⑦Bタイプハンドル 1　⑨ナイロンメタル 6

■別売

| | コードNO | 商品名 | 重量kg |
|---|---|---|---|
| ③ | 4206318 | ステンレス パイプ　外径φ34×厚3t　L=3000　SUS304　#400研磨 | 6.95 |

# (P製)ステンレス大型ハンマーロックB型(2本爪)

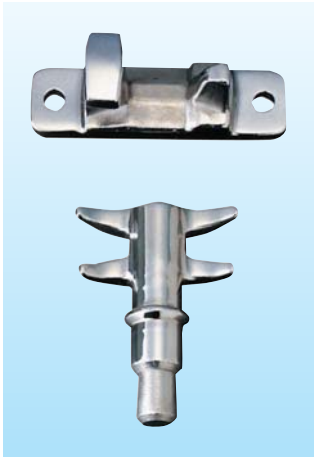

■ハンドル受付

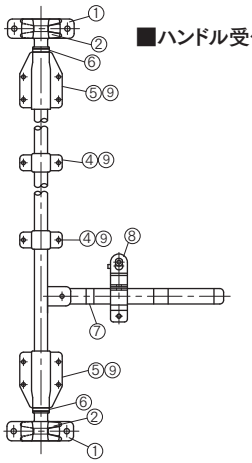

■ハンドル受無

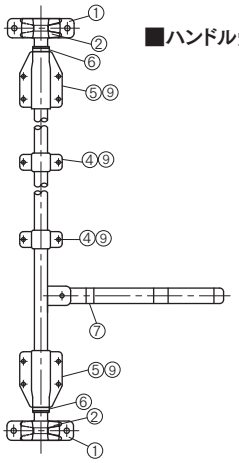

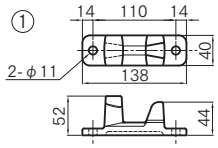


※SCS-13　バフ研磨

| | コードNO | 商品名 |
|---|---|---|
| ① | 3200065 | カム受け (2本爪用) |

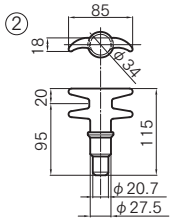


※SCS-13
バフ研磨
※左右共用

| | コードNO | 商品名 |
|---|---|---|
| ② | 3200063 | カム　(2本爪) |

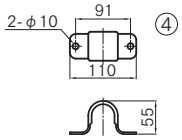


※SUS304
#400研磨

| | コードNO | 商品名 |
|---|---|---|
| ④ | 3200041 | ナイロンメタルカバー　小 |

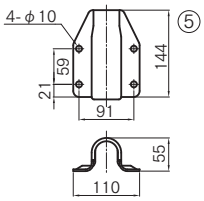


※SUS304
#400研磨

| | コードNO | 商品名 |
|---|---|---|
| ⑤ | 3200040 | ナイロンメタルカバー　大 |

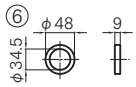


※SUS304
#400研磨

| | コードNO | 商品名 |
|---|---|---|
| ⑥ | 3200043 | リング |

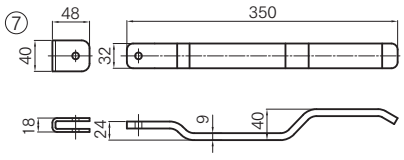


※SUS304　#400研磨
SUS M8x35 六角ボルト、SUS M8 Uナット
SUS M8用 スプリングワッシャ　付

| | コードNO | 商品名 |
|---|---|---|
| ⑦ | 3200060 | Bタイプ用　ハンドル |

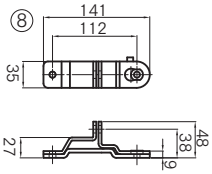


※SCS-13
バフ研磨

| | コードNO | 商品名 |
|---|---|---|
| ⑧ | 3200061 | Bタイプ用　ハンドル受 |

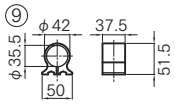


※ポリアセタール

| | コードNO | 商品名 |
|---|---|---|
| ⑨ | 3200042 | ナイロンメタル |

## セット品

※単品部品はメーカー取り寄せとなります。

| コードNO | 商品名 | 重量kg |
|---|---|---|
| 3200036 | (P製)ステンレス 大型ハンマーロック (B型・2本爪)　ハンドル受付 | 5.38 |

■セット内容
①カム受(2本爪用) 2　②カム(2本爪) 2
④ナイロンメタルカバー小 2　⑤ナイロンメタルカバー大 2
⑥リング 2　⑦Bタイプハンドル 1　⑧Bタイプハンドル受 1
⑨ナイロンメタル 6

| コードNO | 商品名 | 重量kg |
|---|---|---|
| 3200037 | (P製)ステンレス 大型ハンマーロック (B型・2本爪)　ハンドル受無 | 5.02 |

■セット内容
①カム受(2本爪用) 2　②カム(2本爪) 2
④ナイロンメタルカバー小 2　⑤ナイロンメタルカバー大 2
⑥リング 2　⑦Bタイプハンドル 1　⑨ナイロンメタル 6

■別売

| | コードNO | 商品名 | 重量kg |
|---|---|---|---|
| ③ | 4206318 | ステンレス パイプ　外径φ34×厚3t　L=3000　SUS304　#400研磨 | 6.95 |

# ステンレス ハンドルロックセットφ27.2

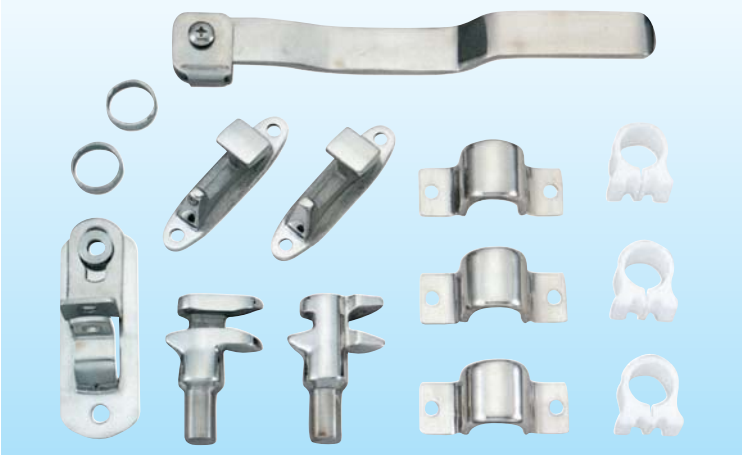

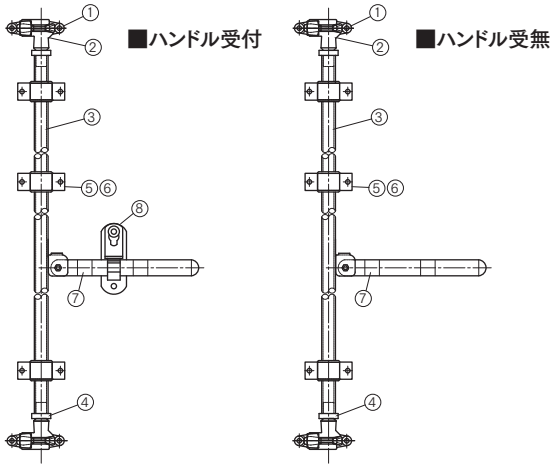


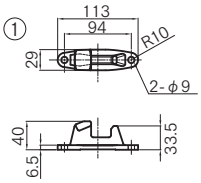


※SCS-13
バフ研磨

| | コードNO | 商品名 |
|---|---|---|
| ① | 4206044 | カム受け R |
| | 4206043 | カム受け L |

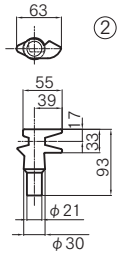


※本図は左用を示す
※SCS-13
バフ研磨

| | コードNO | 商品名 |
|---|---|---|
| ② | 4206042 | カム R |
| | 4206041 | カム L |

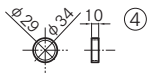


※SUS304
#400研磨

| | コードNO | 商品名 |
|---|---|---|
| ④ | 4206047 | リング |

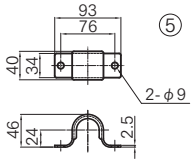


※SUS304
#400研磨

| | コードNO | 商品名 |
|---|---|---|
| ⑤ | 4206045 | ナイロンメタルカバー |

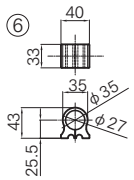


※ポリアセタール

| | コードNO | 商品名 |
|---|---|---|
| ⑥ | 4206046 | ナイロンメタル |

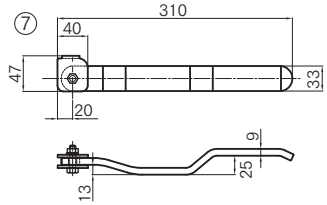


※SUS304　#400研磨

| | コードNO | 商品名 |
|---|---|---|
| ⑦ | 4206040 | ハンドル(コネクター無) |

※SUS304　#400研磨

| | | |
|---|---|---|
| | 4206048 | Uナット　S/W 付 |
| | 4206049 | コネクター |

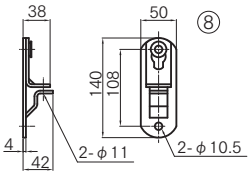


※SUS304
#400研磨

| | コードNO | 商品名 |
|---|---|---|
| ⑧ | 4206050 | ハンドル受 |

**セット品**　※単品部品はメーカー取り寄せとなります。

| コードNO | 商品名 | 重量kg |
|---|---|---|
| 4206036 | ステンレス製　ハンドルロックセット　φ27.2　2本爪　ハンドル受付 | 3.02 |

■セット内容
①カム受R 1　カム受L 1　②カムR 1　カムL 1
④リング 2　⑤ナイロンメタルカバー 3
⑥ナイロンメタル 3　⑦ハンドル 1　⑧ハンドル受 1

| コードNO | 商品名 | 重量kg |
|---|---|---|
| 4206034 | ステンレス製　ハンドルロックセット　φ27.2　2本爪　ハンドル受無 | 2.75 |

■セット内容
①カム受R 1　カム受L 1　②カムR 1　カムL 1
④リング 2　⑤ナイロンメタルカバー 3
⑥ナイロンメタル 3　⑦ハンドル 1

■別売

| | コードNO | 商品名 | 重量kg |
|---|---|---|---|
| ③ | 4208139 | ステンレス パイプ　外径φ27.2×厚3t　L=2500　SUS304　#400研磨 | 4.53 |

# ステンレス サイドハンマーロックセットφ27.2

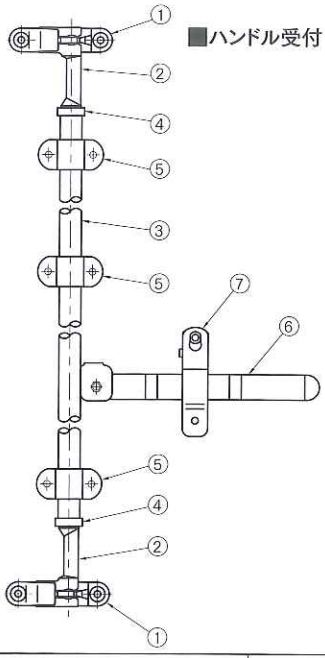


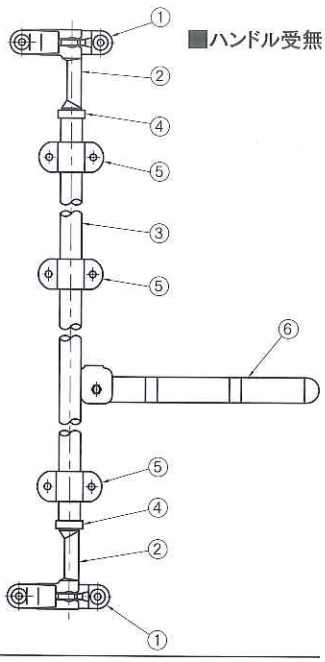


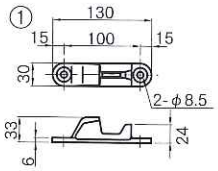


※SCS-13 バフ研磨

| | コードNO | 商品名 |
|---|---|---|
| ① | 4206061 | カム受け |

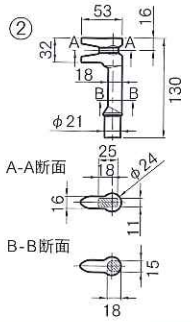


※SCS-13
バフ研磨

| | コードNO | 商品名 |
|---|---|---|
| ② | 4206062 | カム |

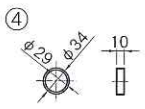


※SUS304
#400研磨

| | コードNO | 商品名 |
|---|---|---|
| ④ | 4206047 | リング |

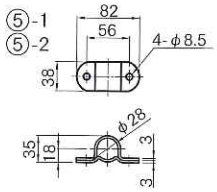


※SUS304
#400研磨

| | コードNO | 商品名 |
|---|---|---|
| ⑤-1 | 4206063 | パイプブラケット　大 |
| ⑤-2 | 4206064 | パイプブラケット　小 |

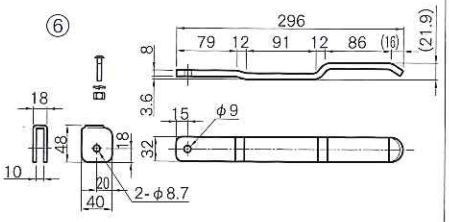


※SCS-13 バフ研磨

| | コードNO | 商品名 |
|---|---|---|
| ⑥ | 4206065 | ハンドル |

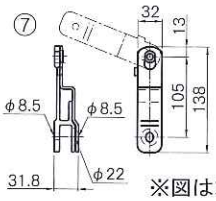


※図は左用を示す

※本体　SCS-13 バフ研磨
※上カバー　SCS-13 電解研磨

| | コードNO | 商品名 |
|---|---|---|
| ⑦ | 4206066R | ハンドル受 R |
| | 4206066L | ハンドル受 L |

**セット品**　※単品部品はメーカー取り寄せとなります。

| コードNO | 商品名 | 重量kg |
|---|---|---|
| 4206055R | ステンレス サイドハンマーロックセット φ27.2 ハンドル受付 右 | 2.86 |
| 4206055L | ステンレス サイドハンマーロックセット φ27.2 ハンドル受付 左 | 2.86 |

■セット内容
①カム受 2　②カム 2　④リング 2
⑤-1 パイプブラケット大 3　⑤-2 パイプブラケット小 3
⑥ハンドル 1　⑦ハンドル受 1

| コードNO | 商品名 | 重量kg |
|---|---|---|
| 4206058 | ステンレス サイドハンマーロックセット φ27.2 ハンドル受無 | 2.51 |

■セット内容
①カム受 2　②カム 2　④リング 2
⑤-1 パイプブラケット大 3　⑤-2 パイプブラケット小 3
⑥ハンドル 1

■別売

| | コードNO | 商品名 | 重量kg |
|---|---|---|---|
| ③ | 4208139 | ステンレス パイプ　外径φ27.2×厚3t　L=2500　SUS304　#400研磨 | 4.53 |

# ステンレス サイドハンマーロックセットφ21.7



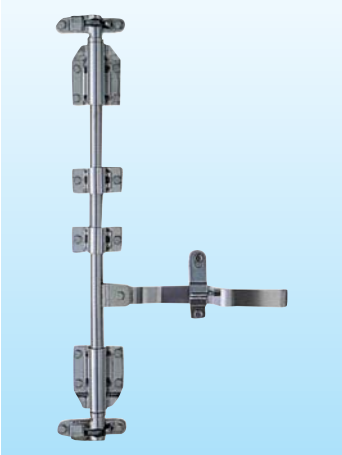

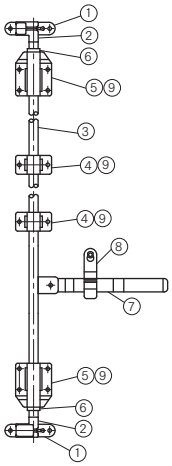


※このタイプのセットは「ハンドル受付」のみです。

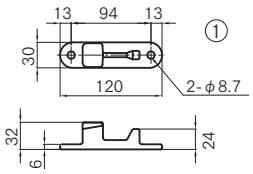


※SCS-13　バフ研磨

| | コードNO | 商品名 |
|---|---|---|
| ① | 4208141 | カム受け |

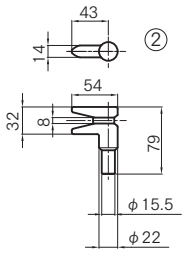


※SCS-13　バフ研磨
※製品自体はR/Lなし
※商品コードR/Lあり

| | コードNO | 商品名 |
|---|---|---|
| ② | 4208154 | カム　R |
| | 4208167 | カム　L |

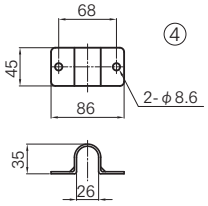


※SUS304
#400研磨

| | コードNO | 商品名 |
|---|---|---|
| ④ | 4208170 | ナイロンメタルカバー　小 |

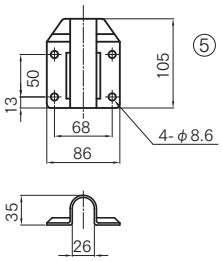


※SUS304
#400研磨

| | コードNO | 商品名 |
|---|---|---|
| ⑤ | 4208183 | ナイロンメタルカバー　大 |

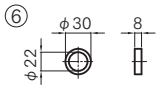


※SUS304
#400研磨

| | コードNO | 商品名 |
|---|---|---|
| ⑥ | 4208196 | リング |

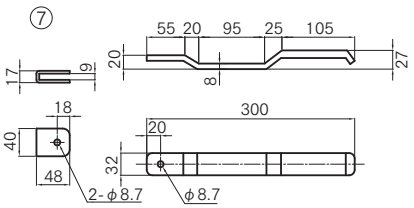


※SUS304
#400研磨

| | コードNO | 商品名 |
|---|---|---|
| ⑦ | 4208206 | ハンドル |

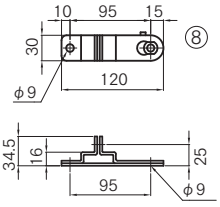


※SUS304
#400研磨

| | コードNO | 商品名 |
|---|---|---|
| ⑧ | 4208219 | ハンドル受 |

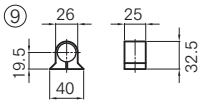


※ポリアセタール

| | コードNO | 商品名 |
|---|---|---|
| ⑨ | 4208222 | ナイロンメタル |

## セット品

※単品部品はメーカー取り寄せとなります。

| コードNO | 商品名 | 重量kg |
|---|---|---|
| 4208125 | ステンレス製　サイドハンマーロックセット　21.7φ用 | 2.66 |

**■セット内容**

①カム受 2　②カムR 1　カムL 1
④ナイロンメタルカバー小 2　⑤ナイロンメタルカバー大 2
⑥リング 2　⑦ハンドル 1　⑧ハンドル受 1
⑨ナイロンメタル 6

注)「ハンドル受無し」のセットはありません。

**■別売**

| | コードNO | 商品名 | 重量kg |
|---|---|---|---|
| ③ | 4208138 | ステンレス パイプ　外径φ21.7×厚3t　L=3000　SUS304　#400研磨 | 4.19 |

# JBハンドルロック①（ディスクキー付）

| 材　質 | アルミダイカスト　ADC12 |
|---|---|
| 表面処理 | シルバーメタリック塗装 |

■ディスクキー仕様

■ディンプルキー仕様

■キーなし仕様

## キー付（ディスクキー仕様）

■#2001 (H=33.2mm)

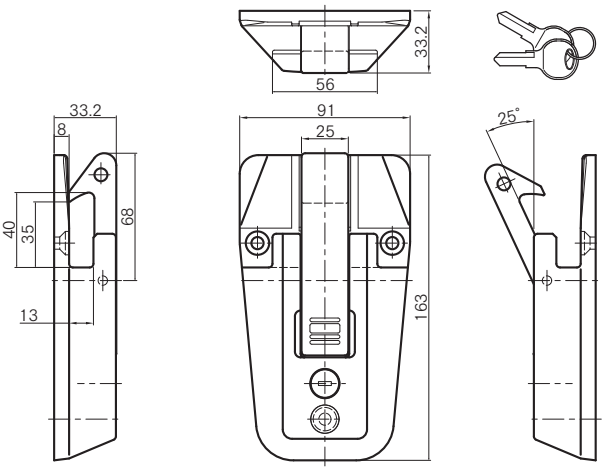


| コードNO | 品番 | ハンドル受部寸法 | 製品重量kg |
|---|---|---|---|
| 4228001 | 2001 | 13×35(40) | 0.376 |

■#2003 (H=37.2mm)

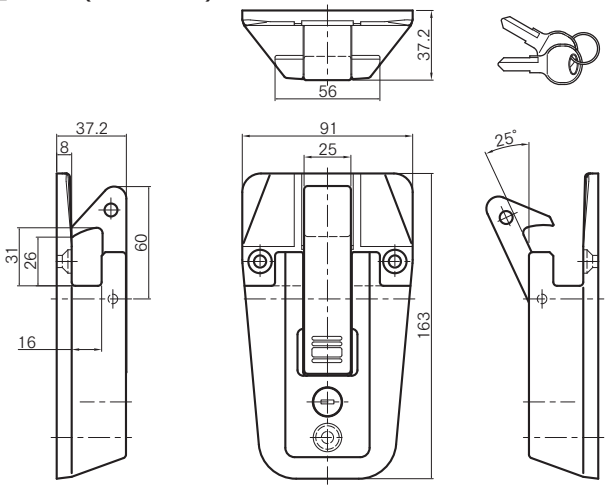


| コードNO | 品番 | ハンドル受部寸法 | 製品重量kg |
|---|---|---|---|
| 4228003 | 2003 | 16×26(31) | 0.393 |

■#2005 (H=33.2mm)

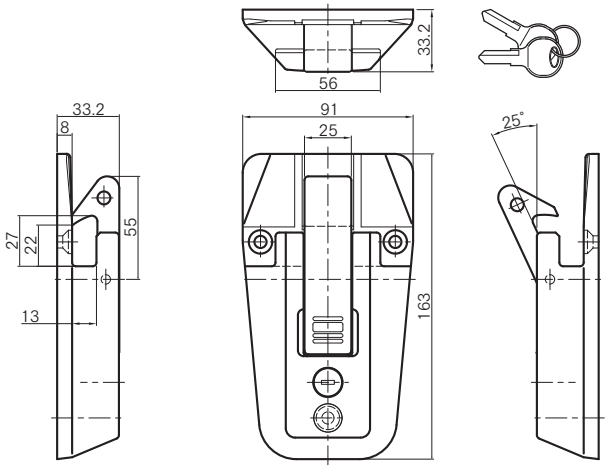


| コードNO | 品番 | ハンドル受部寸法 | 製品重量kg |
|---|---|---|---|
| 4228005 | 2005 | 13×22(27) | 0.365 |

■#2007 (H=33.2mm)

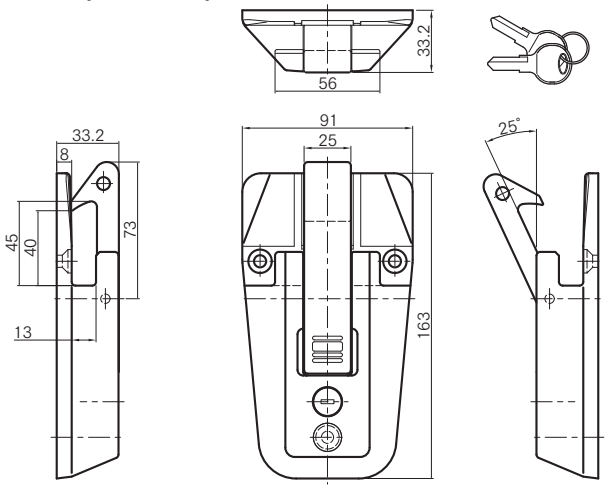


| コードNO | 品番 | ハンドル受部寸法 | 製品重量kg |
|---|---|---|---|
| 4228007 | 2007 | 13×40(45) | 0.378 |

# JBハンドルロック②（ディンプルキー付）



## キー付（ディンプルキー仕様）

| 材　質 | アルミダイカスト　ADC12 |
|---|---|
| 表面処理 | シルバーメタリック塗装 |

■#3003（H=37.2mm）

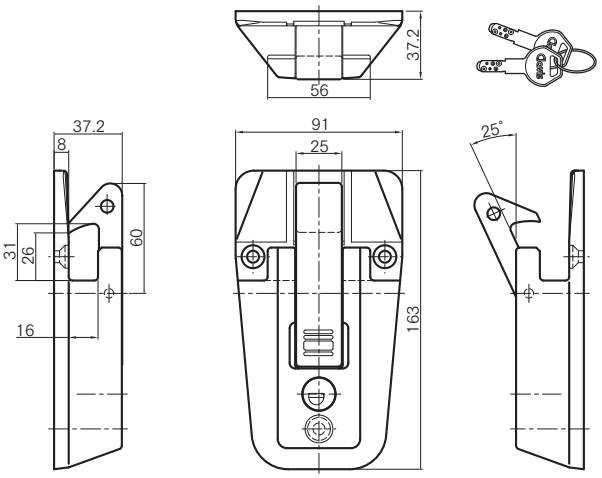


| コードNO | 品番 | ハンドル受部寸法 | 製品重量kg |
|---|---|---|---|
| 4230301 | 3003 | 16×26(31) | 0.432 |

■#3005（H=33.2mm）

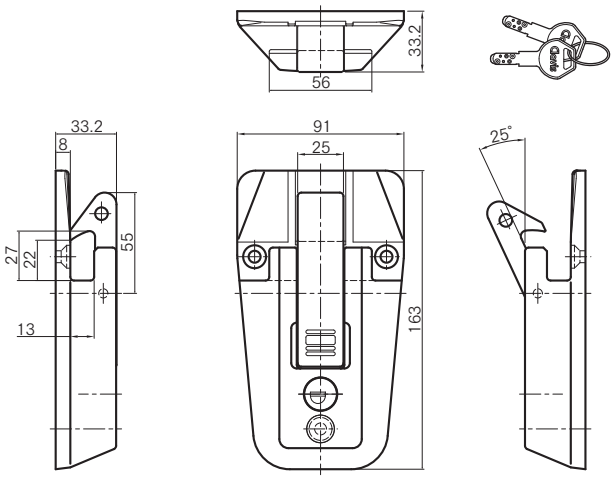


| コードNO | 品番 | ハンドル受部寸法 | 製品重量kg |
|---|---|---|---|
| 4230501 | 3005 | 13×22(27) | 0.404 |

■#3011（H=29mm）

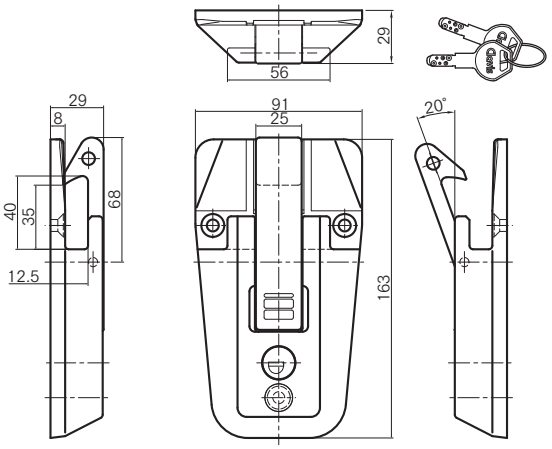


| コードNO | 品番 | ハンドル受部寸法 | 製品重量kg |
|---|---|---|---|
| 4231101 | 3011 | 12.5×35(40) | 0.407 |

## JBハンドルロック用　スペーサー

※裏板、又は高さ調整用

| 材　質 |
|---|
| アルミ平板　A5052S |

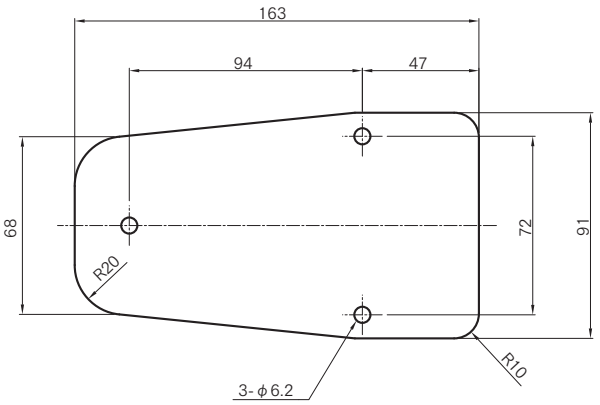


| コードNO | 品名 | 厚み | 製品重量kg |
|---|---|---|---|
| 4206211 | JBハンドルロック用スペーサー | 1t | 0.04 |
| 4206198 | 〃 | 2t | 0.07 |
| 4206208 | 〃 | 4t | 0.14 |

※キー付・キーなし　品番対応表

| ディスクキー付 | ディンプルキー付 | キーなし | 製品高さ(h= ) | ハンドル受部寸法 |
|---|---|---|---|---|
| 2001 | | 2002 | 33.2 | 13×35(40) |
| 2003 | 3003 | 2004 | 37.2 | 16×26(31) |
| 2005 | 3005 | 2006 | 33.2 | 13×22(27) |
| 2007 | | 2008 | 33.2 | 13×40(45) |
| | 3011 | 3012 | 29 | 12.5×35(40) |

# JBハンドルロック③（キーなし）

## キーなし

| 材　質 | アルミダイカスト　ADC12 |
|---|---|
| 表面処理 | シルバーメタリック塗装 |

### ■#2002 (H=33.2mm)

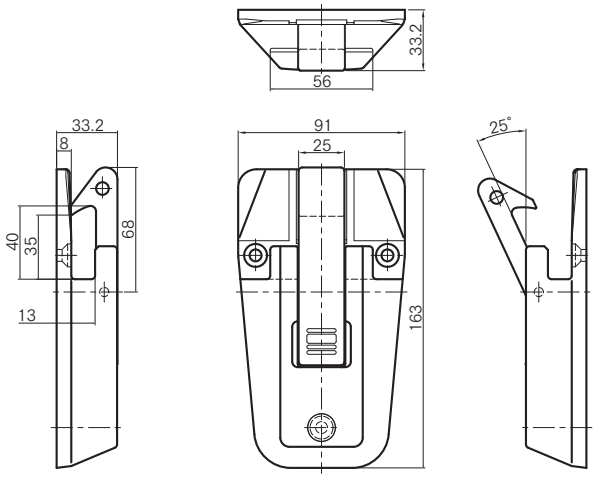


| コードNO | 品番 | ハンドル受部寸法 | 製品重量kg |
|---|---|---|---|
| 4228002 | 2002 | 13×35(40) | 0.347 |

### ■#2004 (H=37.2mm)

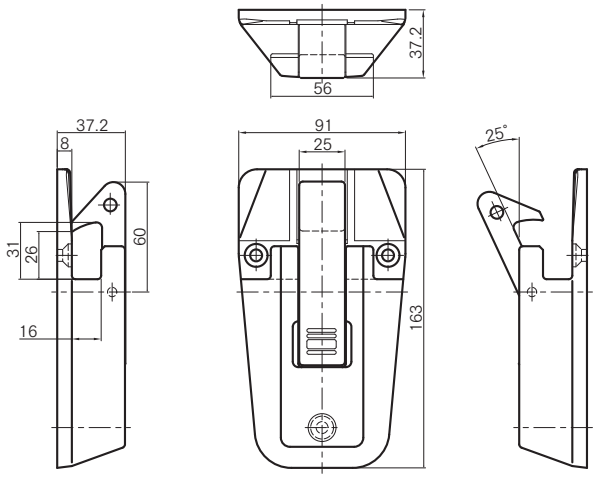


| コードNO | 品番 | ハンドル受部寸法 | 製品重量kg |
|---|---|---|---|
| 4228004 | 2004 | 16×26(31) | 0.362 |

### ■#2006 (H=33.2mm)

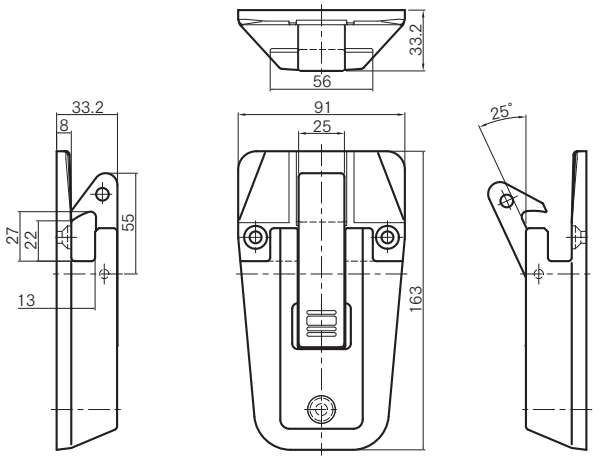


| コードNO | 品番 | ハンドル受部寸法 | 製品重量kg |
|---|---|---|---|
| 4228006 | 2006 | 13×22(27) | 0.338 |

### ■#2008 (H=33.2mm)

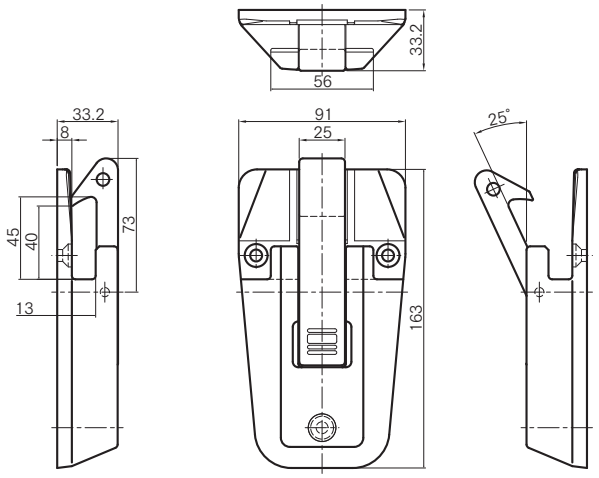


| コードNO | 品番 | ハンドル受部寸法 | 製品重量kg |
|---|---|---|---|
| 4228008 | 2008 | 13×40(45) | 0.350 |

### ■#3012 (H=29mm)

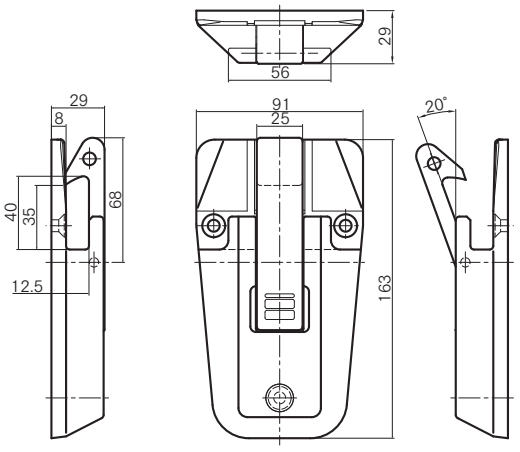


| コードNO | 品番 | ハンドル受部寸法 | 製品重量kg |
|---|---|---|---|
| 4231200 | 3012 | 12.5×35(40) | 0.336 |

# JBハンドルロック④(オートロック・フーインリング付)



## JB オート ハンドルロック

| 材　質 | アルミダイカスト　ADC12 |
|---|---|
| 表面処理 | シルバーメタリック塗装 |

鍵の
掛け忘れ
防止

レバーが
戻れば
自動ロック

JBハンドルロックはキーにより
解錠、施錠を行ないますが、
このJBオートハンドルロックは
ハンドルを入れて、レバーが戻ったら
自動的に鍵が掛かります。
※鍵の掛け忘れがなくなります。

**[操作は簡単]**
1.キーにより解錠(この時点でレバーを手前に倒してハンドルを外す事が出来ます)
2.ハンドルをハンドルロックに入れ、レバーが戻ると自動的に施錠されます。

| 商品コード | 商品名 | 品番 | キー種類 | 製品高さ(h=　) | ハンドル受部寸法 | 製品重量kg |
|---|---|---|---|---|---|---|
| 4228101 | JB オートハンドルロック | 2101 | ディスクキー | 33.2mm | 13×35(40) | |
| 4228103 | 〃 | 2103 | ディスクキー | 37.2mm | 16×26(31) | |
| 4228105 | 〃 | 2105 | ディスクキー | 33.2mm | 13×22(27) | |
| 4228107 | 〃 | 2107 | ディスクキー | 33.2mm | 13×40(45) | |

## JBハンドルロック(フーインリング付)

| 材　質 | アルミダイカスト　ADC12 |
|---|---|
| 表面処理 | シルバーメタリック塗装 |
| フーインリング材質 | SUS304　ステンレス丸棒 |

受(4200990)は別売です。

#2005　フーインリング付

#2001　フーインリング付

| 商品コード | 商品名 | キー種類 | 製品高さ(h=　) | ハンドル受部寸法 | 製品重量kg |
|---|---|---|---|---|---|
| 4228021 | JBハンドルロック 2001　フーインリング付 | ディスク | 33.2mm | 13×35(40) | 0.397 |
| 4228023 | JBハンドルロック 2003　フーインリング付 | ディスク | 37.2mm | 16×26(31) | 0.414 |
| 4228025 | JBハンドルロック 2005　フーインリング付 | ディスク | 33.2mm | 13×22(27) | 0.386 |
| 4228027 | JBハンドルロック 2007　フーインリング付 | ディスク | 33.2mm | 13×40(45) | 0.399 |
| 4230301H | JBハンドルロック 3003　フーインリング付 | ディンプル | 37.2mm | 16×26(31) | 0.453 |
| 4230501H | JBハンドルロック 3005　フーインリング付 | ディンプル | 33.2mm | 13×22(27) | 0.425 |
| 4231101H | JBハンドルロック 3011　フーインリング付 | ディンプル | 29mm | 12.5×35(40) | 0.428 |
| 4228121 | JBオートハンドルロック 2101 フーインリング付 | ディスク | 33.2mm | 13×35(40) | |
| 4228123 | JBオートハンドルロック 2103 フーインリング付 | ディスク | 37.2mm | 16×26(31) | |
| 4228125 | JBオートハンドルロック 2105 フーインリング付 | ディスク | 33.2mm | 13×22(27) | |
| 4228127 | JBオートハンドルロック 2107 フーインリング付 | ディスク | 33.2mm | 13×40(45) | |

# JBハンドルロック⑤（ステンレス製）

| 材　質 | SUS304　ステンレスロストワックス |
|---|---|
| 表面処理 | バフ研磨仕上げ |

## キー付（ディスクキー仕様）

■#2201 (H=33.2mm)

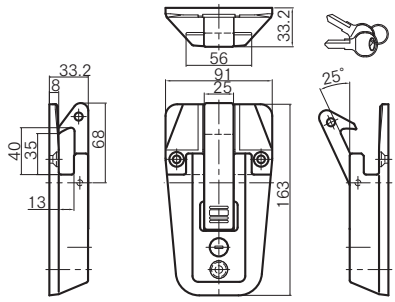


| コードNO | 品番 | ハンドル受部寸法 | 製品重量kg |
|---|---|---|---|
| 4228201 | 2201 | 13×35(40) | 0.954 |

■#2203 (H=37.2mm)

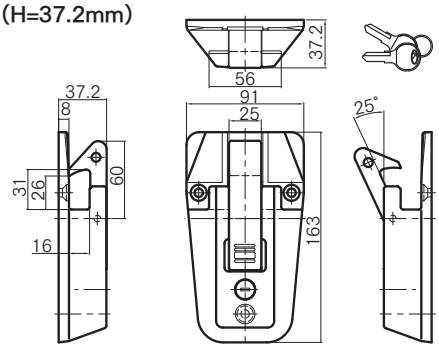


| コードNO | 品番 | ハンドル受部寸法 | 製品重量kg |
|---|---|---|---|
| 4228203 | 2203 | 16×26(31) | |

## キー付（ディンプルキー仕様）

■#3211 (H=29mm)

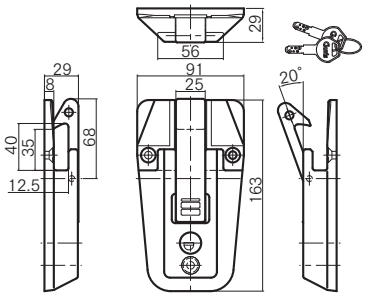


| コードNO | 品番 | ハンドル受部寸法 | 製品重量kg |
|---|---|---|---|
| 4232101 | 3211 | 12.5×35(40) | |

■#3203 (H=37.2mm)

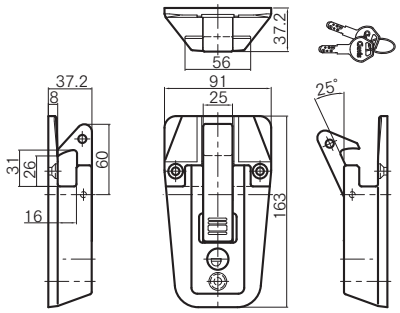


| コードNO | 品番 | ハンドル受部寸法 | 製品重量kg |
|---|---|---|---|
| 4232301 | 3203 | 16×26(31) | |

## キーなし

■#2202 (H=33.2mm)

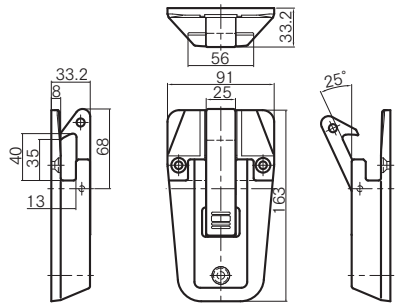


| コードNO | 品番 | 製品重量kg |
|---|---|---|
| 4228202 | 2202 | |

| ハンドル受部寸法 | 13×35(40) |
|---|---|

■#2204 (H=37.2mm)

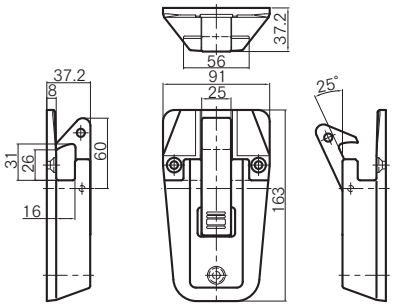


| コードNO | 品番 | 製品重量kg |
|---|---|---|
| 4228204 | 2204 | |

| ハンドル受部寸法 | 16×26(31) |
|---|---|

■#3212 (H=29mm)

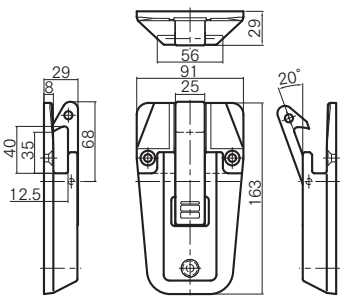


| コードNO | 品番 | 製品重量kg |
|---|---|---|
| 4232200 | 3212 | |

| ハンドル受部寸法 | 12.5×35(40) |
|---|---|

# バン扉開き止め金具



## ステンレス製　3点開き止め

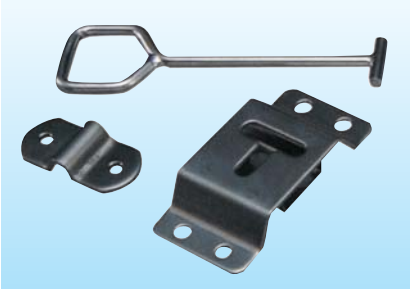

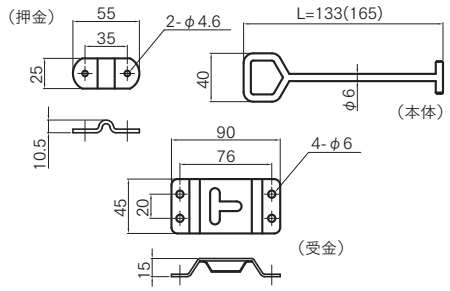


| 材　質 | 本体:SUS304 ロストワックス<br>受金:SUS304　#400研磨<br>押金:SUS304　#400研磨 |
|---|---|

※本体　全長2サイズ　有り
（L=133　L=165）

| コードNO | 商品名 | 材質・表面処理等 | 重量kg |
|---|---|---|---|
| 4208112M | ステンレス製　3点開き止め　本体　L=133 | ロストワックス　#400研磨 | 0.05 |
| 4200220M | ステンレス製　3点開き止め　本体　L=165 | ロストワックス　#400研磨 | 0.06 |
| 4200233M | ステンレス製　3点開き止め　受金 | SUS304　#400研磨 | 0.07 |
| 4200246M | ステンレス製　3点開き止め　押金 | SUS304　#400研磨 | 0.03 |

## ダイキャスト　3点開き止め

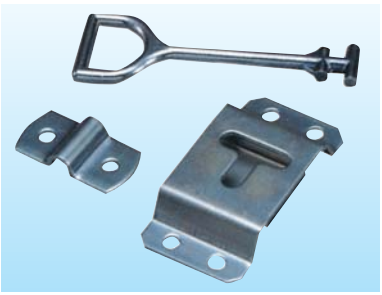

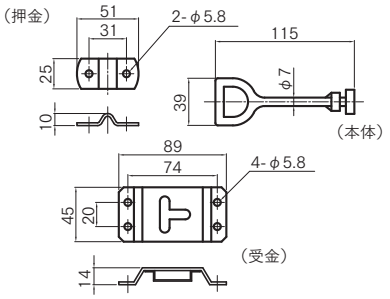


| 材　質 | 本体:亜鉛ダイカスト(ZDC2)<br>受金:鉄製(SPCC)<br>押金:鉄製(SPCC) |
|---|---|
| 表面処理 | 3価クロメートメッキ |

| コードNO | 商品名 | 材質・表面処理等 | 重量kg |
|---|---|---|---|
| 42006993 | ダイキャスト　3点開き止め　本体　亜鉛製・メッキ | ZDC2・3価ユニクロメッキ | 0.05 |
| 42003723 | ダイキャスト　3点開き止め　受金　鉄製・メッキ | SPCC・3価クロメートメッキ | 0.08 |
| 42003273 | ダイキャスト　3点開き止め　押金　鉄製・メッキ | SPCC・3価クロメートメッキ | 0.02 |

## JB 4点開き止め　鉄製・メッキ

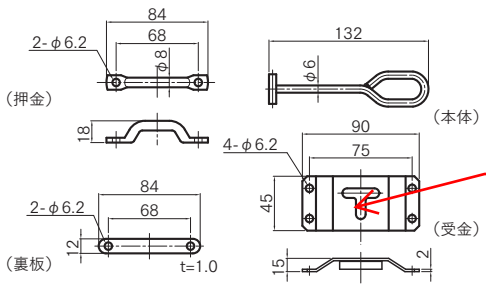


生産中止

| 材　質 | 鉄製(SS400) |
|---|---|
| 表面処理 | 3価クロメートメッキ |

| コードNO | 商品名 | 材質・表面処理等 | 重量kg |
|---|---|---|---|
| 4200848 | JB 4点開き止め　本体　鉄製・メッキ | SS400　3価クロメートメッキ | 0.05 |
| 4200877 | JB 4点開き止め　受金　鉄製・メッキ | SS400　3価クロメートメッキ | 0.08 |
| 4200851 | JB 4点開き止め　押金　鉄製・メッキ | SS400　3価クロメートメッキ | 0.03 |
| 4200864 | JB 4点開き止め　裏板　鉄製・メッキ | SS400　3価クロメートメッキ | 0.007 |

■開き止め ストッパーゴム

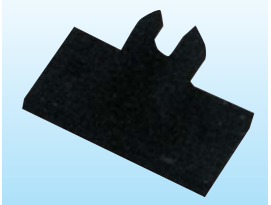

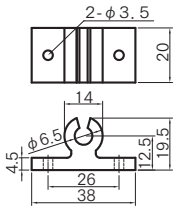


| コードNO | 商品名 | 材質 | 製品重量kg |
|---|---|---|---|
| 4200958 | 開き止め<br>ストッパーゴム ビス式 | 材質:EPDM<br>硬度:70度±5度 | 0.008 |

# JB90度ストッパー手動式（鉄・ステンレス）

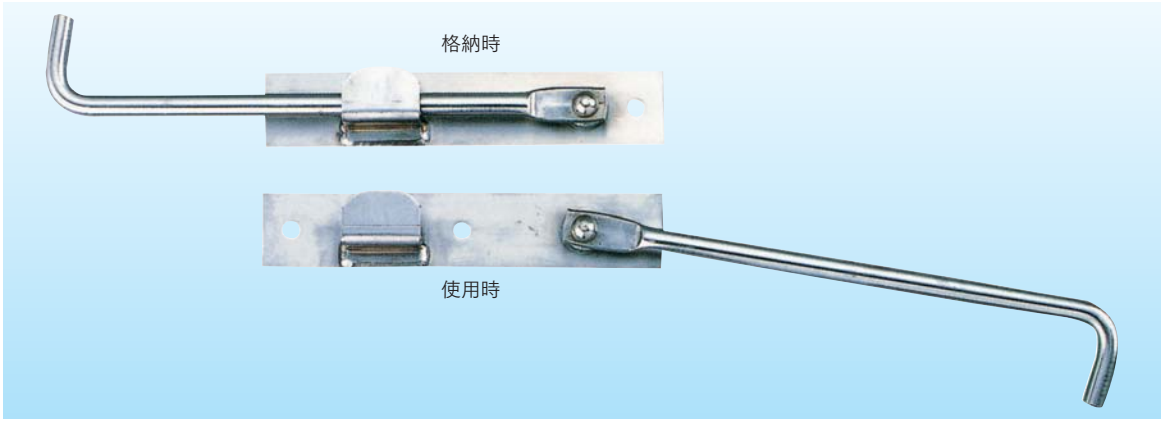


## 鉄　製

| 材　質 | SS400 |
|---|---|
| 表面処理 | 3価クロメートメッキ |

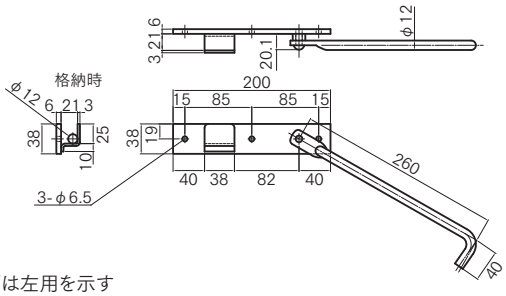


※図面は左用を示す

| コードNO | 商品名 | 重量kg |
|---|---|---|
| 右　4226235 | JB 90度ストッパー　手動式<br>鉄製 L=260 右 | 0.68 |
| 左　4226236 | JB 90度ストッパー　手動式<br>鉄製 L=260 左 | 0.68 |

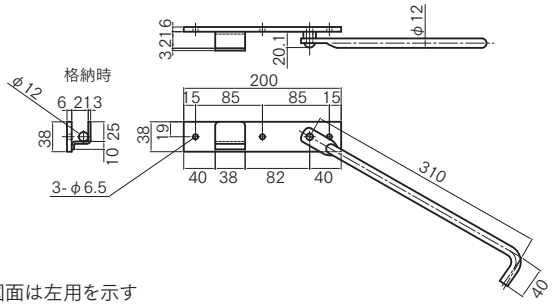


※図面は左用を示す

| コードNO | 商品名 | 重量kg |
|---|---|---|
| 右　4226237 | JB 90度ストッパー　手動式<br>鉄製 L=310 右 | 0.72 |
| 左　4226238 | JB 90度ストッパー　手動式<br>鉄製 L=310 左 | 0.72 |

## ステンレス製

| 材　質 | SUS304 |
|---|---|
| 表面処理 | 電解研磨 |

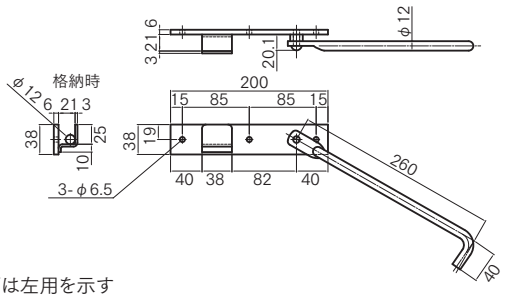


※図面は左用を示す

| コードNO | 商品名 | 重量kg |
|---|---|---|
| 右　4226239 | JB90度ストッパー手動式<br>ステンレス製 L=260 右 | 0.67 |
| 左　4226240 | JB90度ストッパー手動式<br>ステンレス製 L=260 左 | 0.67 |

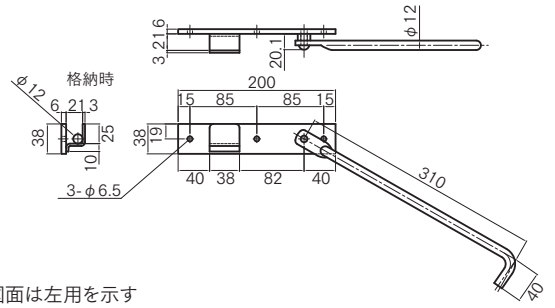


※図面は左用を示す

| コードNO | 商品名 | 重量kg |
|---|---|---|
| 右　4226241 | JB90度ストッパー手動式<br>ステンレス製 L=310 右 | 0.72 |
| 左　4226242 | JB90度ストッパー手動式<br>ステンレス製 L=310 左 | 0.72 |

使用例

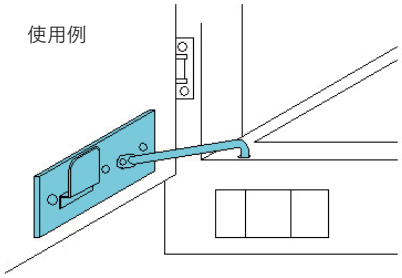

**取付け方法**

・扉側にストッパー本体を取付けます。
・扉を90度開いた状態で丸棒の先端位置に差込み穴をあけます。

**操作方法**

・扉を90度開いた時点で丸棒を差込み穴に差込みます。
・扉を閉める時、又は使用しない場合は、丸棒を本体のホルダーに格納してください。

# バン扉用 90度ストッパー



## スライド式

| 材　質 | SS400 |
|---|---|
| 表面処理 | 3価クロメートメッキ |

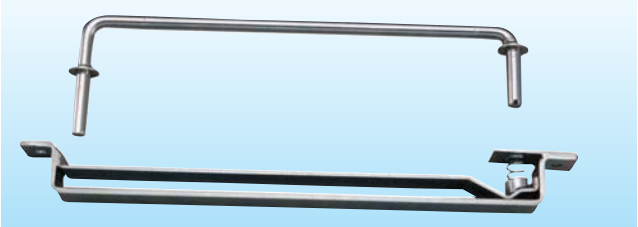

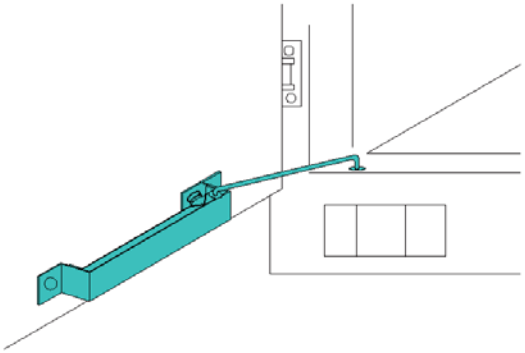

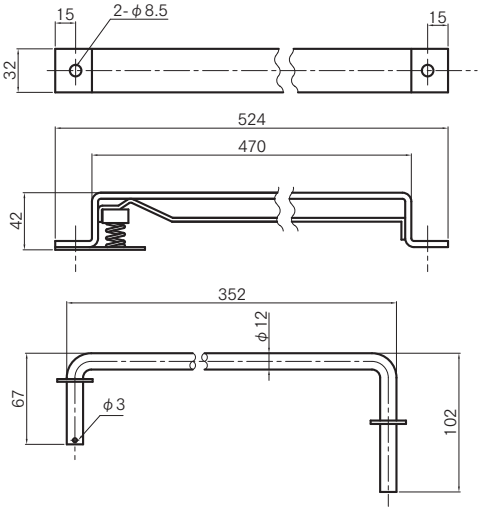


| コードNO | 商品名 | 重量kg |
|---|---|---|
| 42004113 | バン扉用　90度ストッパー　スライド式 | 1.25 |

## 丸棒式

| 材　質 | SS400 |
|---|---|
| 表面処理 | 3価クロメートメッキ |

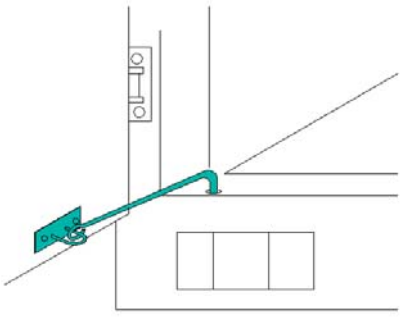

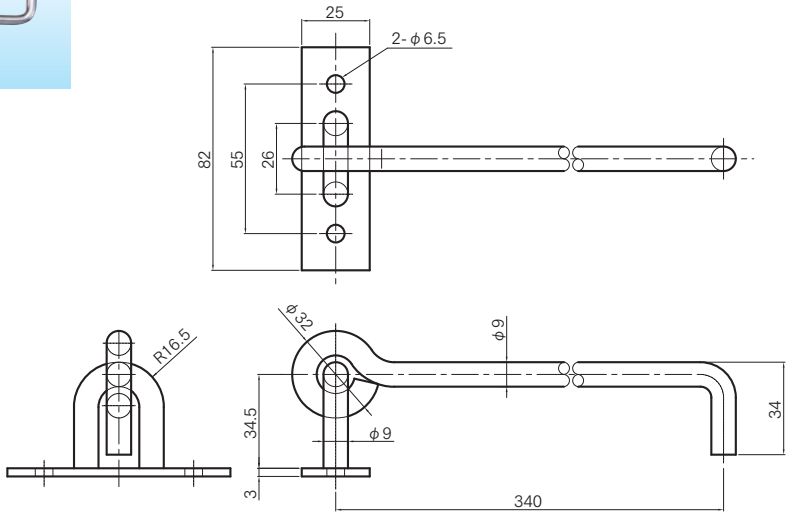


| コードNO | 商品名 | 重量kg |
|---|---|---|
| 00421713 | バン扉用　90度ストッパー　丸棒式 | 0.29 |

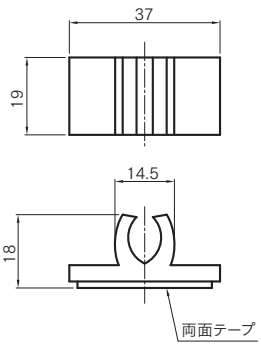


| コードNO | 商品名 | 重量kg |
|---|---|---|
| 4205306 | 90度ストッパー用　受けゴム　テープ式 | 0.007 |

# 270度ストッパー(アルミ製・ステンレス製)

## JB 270度ストッパー　アルミ製

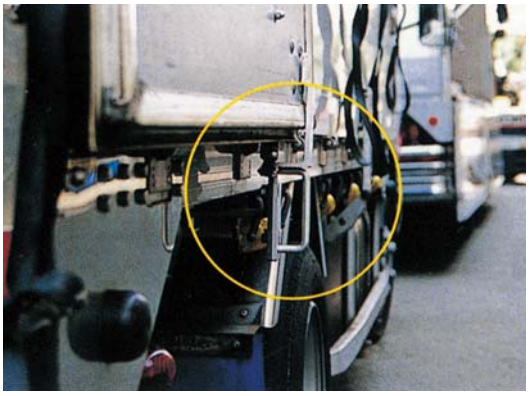

※引き出しストローク：200mm

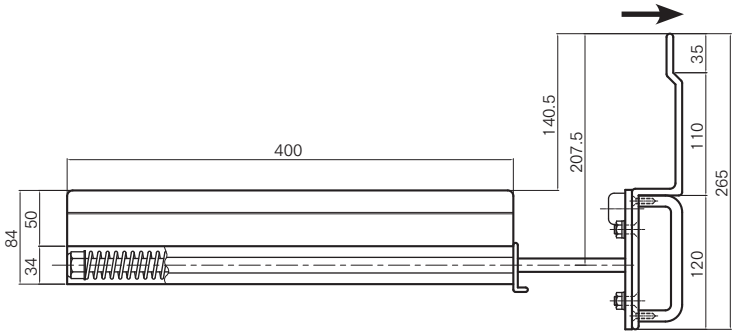


※芯棒は鉄製(3価クロメートメッキ)

| コードNO | 商品名 | 重量kg |
|---|---|---|
| 42245523 | JB 270度ストッパー　アルミ製 | 1.76 |

**取付け方法**

・横根太に6角ボルト(M8)数本で固定してください。
(V溝に合せて取付け穴をあけてください。)

**操作方法**

・扉を270度開いた状態でハンドルを手前に引き出し、90度回転させて扉を押えます。
・扉を閉める場合は、ハンドルを少し手前に引き出し、90度回転させて元の位置にハンドルを格納してから扉を閉めます。

## ステンレス製　270度ストッパー　(フルゴカー製)

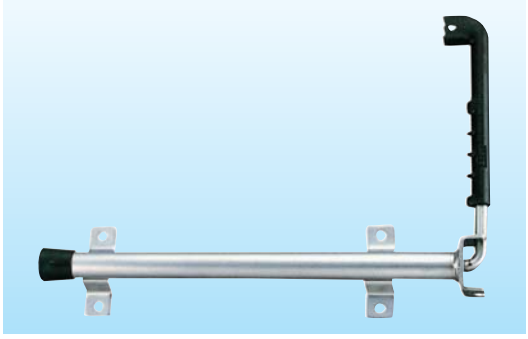

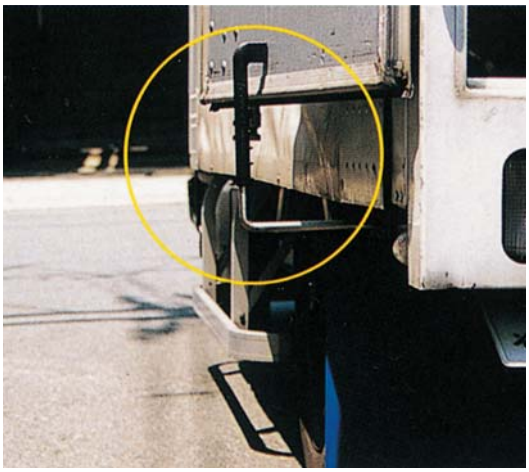

※引き出しストローク：290mm

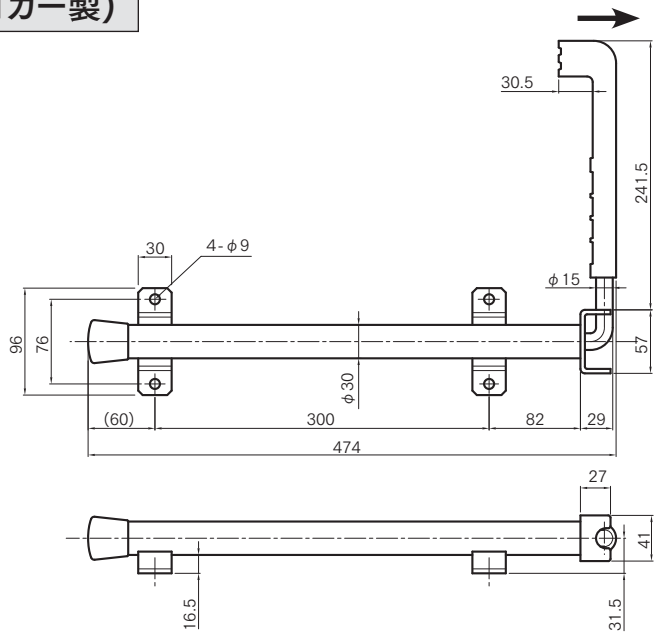


| コードNO | 商品名 | 重量kg |
|---|---|---|
| 4224921 | ステンレス製 270度ストッパー(フルゴカー) | 2.13 |

**取付け方法**

・横根太間にステーを渡し、6角ボルト(M8)4本で固定してください。

**操作方法**

・扉を270度開いた状態でハンドルを手前に引き出し、90度回転させて扉を押えます。
・扉を閉める場合は、ハンドルを少し手前に引き出し、90度回転させて元の位置にハンドルを格納してから扉を閉めます。

# JBアルヒンジⅡ(アルミ製回転ヒンジ)

**※本製品は跳ね上げドア用のアルミ製回転ヒンジです。**

| 材　質 | A6N01S-T5 |
|---|---|
| 表面処理 | アルマイト/クリアー |

## アッパー

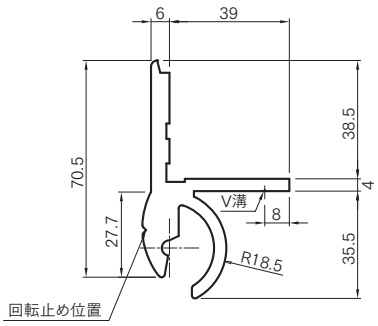


| コードNO | 商品名 | 重量kg |
|---|---|---|
| 4205094 | JB アルヒンジⅡ　アッパー　L=2000 | 4.220 |
| 4205098 | JB アルヒンジⅡ　アッパー　L=2500 | 5.275 |
| 4205102 | JB アルヒンジⅡ　アッパー　L=6070 | 12.808 |

## ロアー

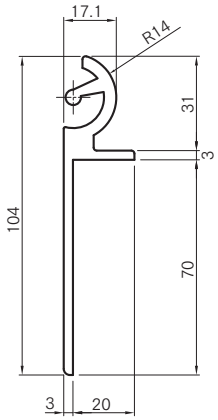


| コードNO | 商品名 | 重量kg |
|---|---|---|
| 4205096 | JB アルヒンジⅡ　ロアー　L=2000 | 2.796 |
| 4205100 | JB アルヒンジⅡ　ロアー　L=2500 | 3.495 |
| 4205104 | JB アルヒンジⅡ　ロアー　L=6070 | 8.486 |

ドア閉り時(回転0°)　　ドアオープン時(回転110°)

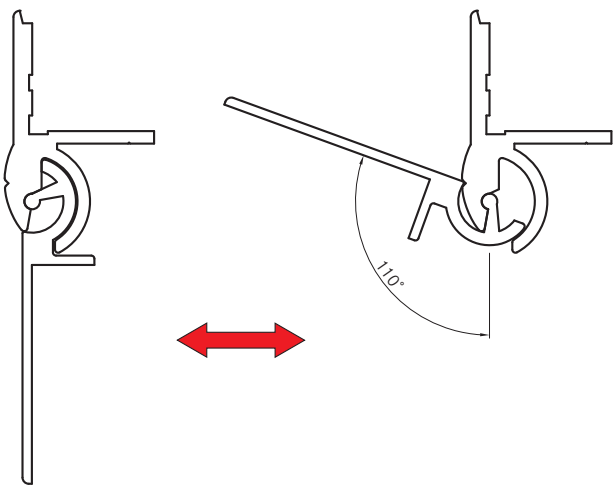

# JBパネルバランサー

（PAT.3007885）

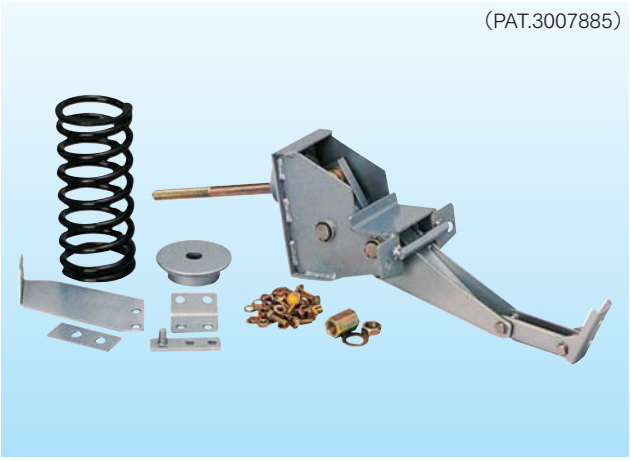

※本製品は跳ね上げドア用の開閉補助装置です。
※(JBパネルバランサー)は必ず(JBアルヒンジⅡ)と一緒に使用してください。

JBパネルバランサー　PBM200-HSP20

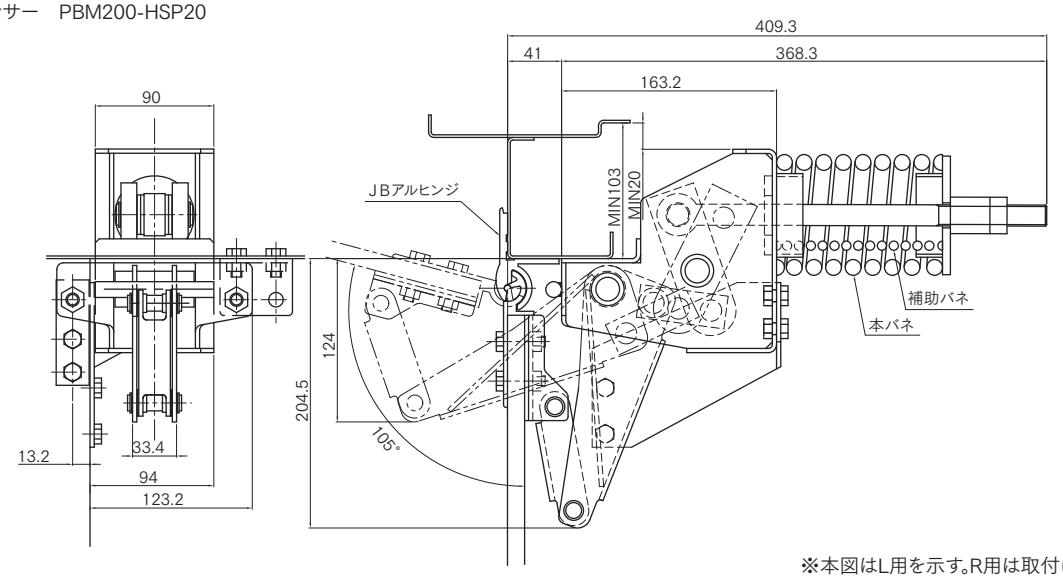


※本図はL用を示す。R用は取付けが勝手違い。

| コードNO | 商品名 | 品番・バネタイプ | 重量kg |
|---|---|---|---|
| 11280333 | JBパネルバランサー | PBM200-SP2　R | 7.1 |
| 11280753 | 〃 | PBM200-SP2　L | 7.1 |
| 11280203 | 〃 | PBM200-SP3　R | 7.4 |
| 11280623 | 〃 | PBM200-SP3　L | 7.4 |
| 11280173 | 〃 | PBM200-SP4　R | 7.7 |
| 11280593 | 〃 | PBM200-SP4　L | 7.7 |
| 11280043 | 〃 | PBM200-SP6　R | 8.0 |
| 11280463 | 〃 | PBM200-SP6　L | 8.0 |

| コードNO | 商品名 | 品番・バネタイプ | 重量kg |
|---|---|---|---|
| 11280803 | JBパネルバランサー | PBM200-HSP20　R | 8.6 |
| 11280813 | 〃 | PBM200-HSP20　L | 8.6 |
| 11280823 | 〃 | PBM200-HSP25　R | 8.5 |
| 11280833 | 〃 | PBM200-HSP25　L | 8.5 |
| 11280843 | 〃 | PBM200H-SP10　R | 9.2 |
| 11280853 | 〃 | PBM200H-SP10　L | 9.2 |
| 11280863 | 〃 | PBM200H-SP12　R | 11.0 |
| 11280873 | 〃 | PBM200H-SP12　L | 11.0 |

■選定表

| パネルバランサー型番 | スプリング型番 | 外径 | 線径 | 自由高さ(㎜) | 最小高さ(㎜) | たわみ(㎜) | モーメント範囲　(Kg・m) |
|---|---|---|---|---|---|---|---|
| PBM200-SP2 | SP2 | φ87 | φ9 | 200 | 117 | 83 | 6~8 |
| PBM200-SP3 | SP3 | φ89 | φ10 | 200 | 121 | 79 | 8~10 |
| PBM200-SP4 | SP4 | φ90 | φ11 | 200 | 128 | 72 | 10~14 |
| PBM200-SP6 | SP6 | φ91.7 | φ12 | 200 | 128 | 72 | 14~19 |
| PBM200-HSP20 | SP6 | φ91.7 | φ12 | 200 | 128 | 72 | 19~24 |
| | 補助バネ　HSP20 | φ53 | φ7 | 200 | 128 | 72 | |
| PBM200-HSP25 | SP6 | φ91.7 | φ12 | 200 | 128 | 72 | 24~26 |
| | 補助バネ　HSP25 | φ53 | φ7 | 200 | 128 | 72 | |
| PBM200H-SP10 | SP10 | φ93 | φ14 | 280 | 210 | 70 | 26~29 |
| PBM200H-SP12 | SP12 | φ98 | φ16 | 280 | 210 | 70 | 29~33 |

※扉の仕様に合わせたバネを選定してください。

# ポリオールヒンジ

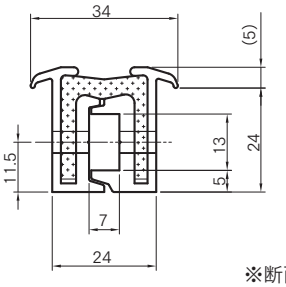


※断面拡大図

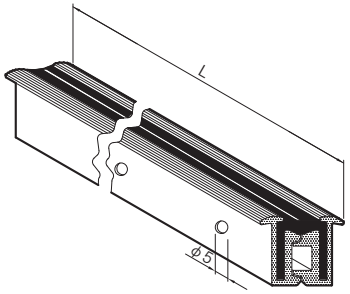


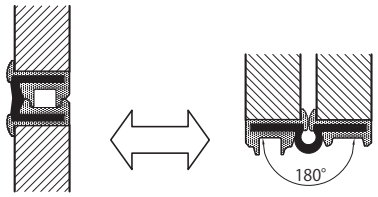


| コードNO | 商品名 | | | 品番 | 重量kg |
|---|---|---|---|---|---|
| 3176090 | ポリオールヒンジ | 2500×24mm | 部品1セット付 | 0250-25731 | 3.15 |
| 3175090 | ポリオールヒンジ | 4000×24mm | 部品2セット付 | 0208-25686 | 4.95 |

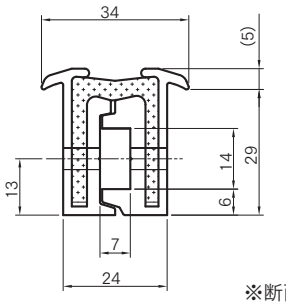


※断面拡大図

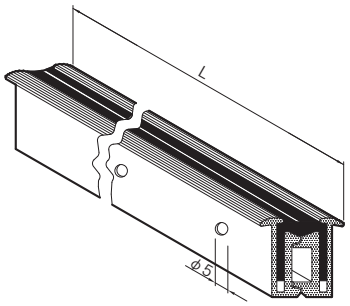


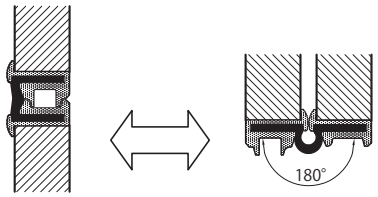


| コードNO | 商品名 | | | 品番 | 重量kg |
|---|---|---|---|---|---|
| 3176001 | ポリオールヒンジ | 2400×29mm | 部品1セット付 | 0208-23495B | 3.35 |
| 3175096 | ポリオールヒンジ | 2700×29mm | 部品1セット付 | 0208-23496B | 3.75 |
| 3176000 | ポリオールヒンジ | 4000×29mm | 部品2セット付 | 0208-23499B | 5.00 |

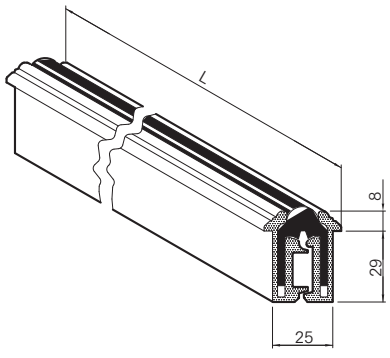


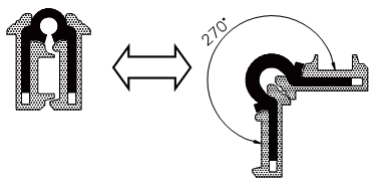


| コードNO | 商品名 | | | 品番 | 重量kg |
|---|---|---|---|---|---|
| 3176070 | ポリオールヒンジ 270° | 3000×29mm | 部品1セット付 | 0208-21095 | 4.40 |

# ガスダンパー（ガススプリング）

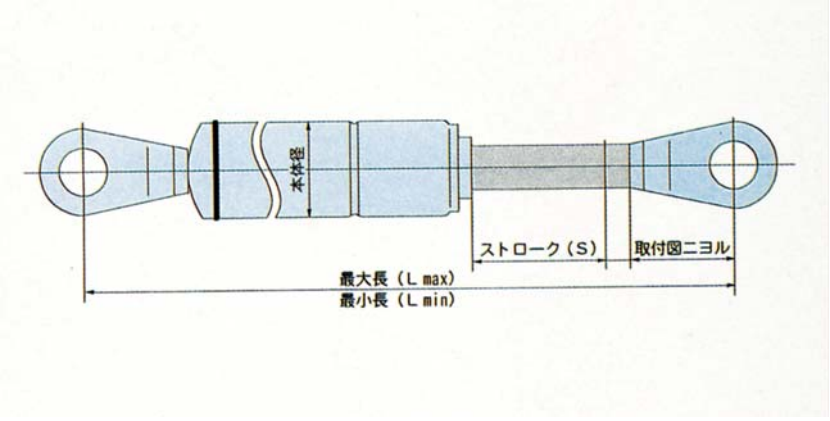


## カヤバ製

| 商品名 | 商品名・品番 | Lmax (mm) | Lmin (mm) | ストローク (mm) | ガス反力(ニュートン) | | 本体径 (mm) |
|---|---|---|---|---|---|---|---|
| | | | | | Fa(N) | Fb(N) | |
| 4200013 | カヤバ製 ガスダンパー　40kg　KMF200-40 | 666 | 466 | 200 | 392 | 530 | φ22 |
| 4200026 | カヤバ製 ガスダンパー　70kg　KPF200-70 | 666 | 466 | 200 | 686 | 922 | φ27.4 |

## トキコ製

| 商品名 | 商品名・品番 | BKT | Lmax (mm) | Lmin (mm) | ストローク (mm) | ガス反力(kgf) | | 本体径 (mm) | |
|---|---|---|---|---|---|---|---|---|---|
| | | | | | | Fa(kgf) | Fb(kgf) | | |
| 4201449 | トキコ製　ガスダンパー　Y-3012 | G23・G19 | 627 | 384 | 243 | 20 | 30.7 | φ22 | |
| 4201342 | トキコ製　ガスダンパー　Y-3013 | G23・G19 | 627 | 384 | 243 | 44.2 | 67 | φ22 | |
| 4201339 | トキコ製　ガスダンパー　Y-3011 | G23・G19 | 670 | 400 | 270 | 30.8 | 45 | φ22 | |
| 4201450 | トキコ製　ガスダンパー　Y-3030 | G23・G19 | 670 | 400 | 270 | 42 | 65.7 | φ22 | ◎ |
| 4201453 | トキコ製　ガスダンパー　Y-3179 | G23・G19 | 670 | 400 | 270 | 51.8 | 79.1 | φ22 | ◎ |
| 4201338 | トキコ製　ガスダンパー　Y-3002 | N23・N19 | 670 | 400 | 270 | 60.8 | 88.5 | φ22 | |
| 4201466 | トキコ製　ガスダンパー　B-3044 | G23・G19 | 700 | 400 | 300 | 87.2 | 140.7 | φ22 | ◎ |
| | | | | | | | | | |
| 4201423 | トキコ製　ガスダンパー　Y-4001 | G23・G19 | 694 | 400 | 294 | 73 | 100 | φ27.4 | ◎ |
| 4201436 | トキコ製　ガスダンパー　Y-4002 | G23・G19 | 694 | 400 | 294 | 85.8 | 117.5 | φ27.4 | ◎ |

◎・・・チェックバルブ付

# ウイングロック

材質・表面処理　SUS304　#400研磨

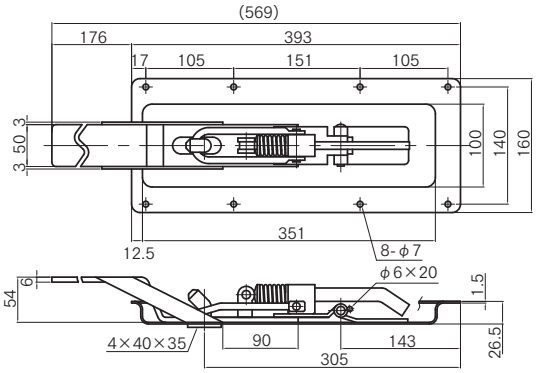


| コードNO | 商品名 | 重量kg |
|---|---|---|
| 4206017 | ステンレス製　ウイング羽根押え　Aタイプ　25H 皿付 | 2.55 |

材質・表面処理　SUS304　#400研磨

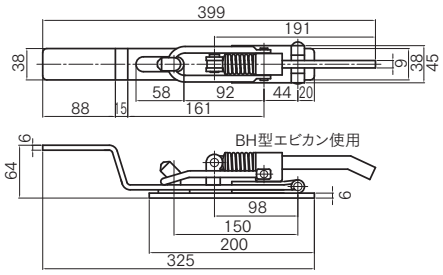


| コードNO | 商品名 | 重量kg |
|---|---|---|
| 4206004 | ステンレス製　ウイング羽根押え　Bタイプ　台座付 | 1.71 |

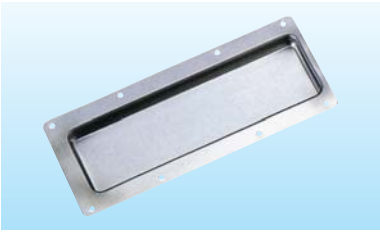

材質・表面処理　SUS304　#400研磨

■25H

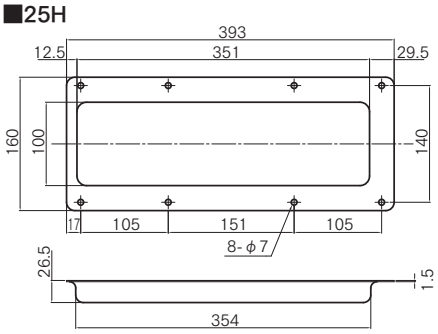


■35H

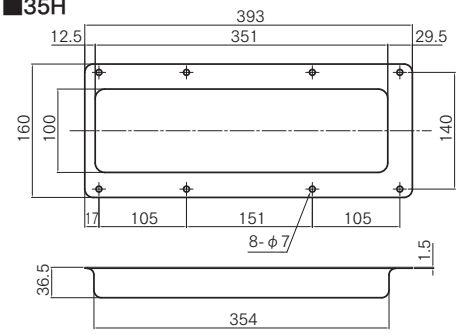


| コードNO | 商品名 | 重量kg |
|---|---|---|
| 4206020 | ステンレス製　ウイング羽根押え用　皿のみ　25H | 0.88 |
| 4206101 | ステンレス製　ウイング羽根押え用　皿のみ　35H | 0.96 |

材質・表面処理　SS400　3価クロメートメッキ

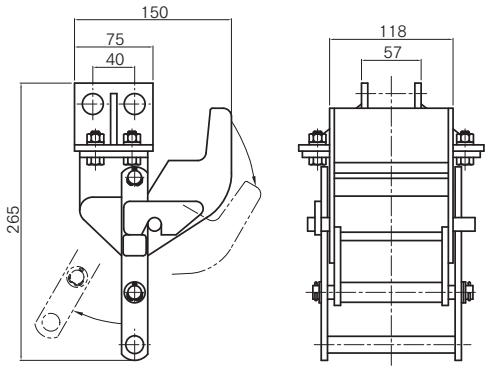


| コードNO | 商品名 | 重量kg |
|---|---|---|
| 1101416P | ウイングストッパー（フルウイング用）　鉄・メッキ　KD508586 | 4.45 |

# ワンタッチ式 ウイング中間ロック

## タカラロックⅡ　（タカラ産業）

| 材　質 | ステンレス(SUS304) |
|---|---|
| 表面処理 | 片面　#400研磨 |

| コードNO | 商品名 | 品番 | 厚みmm | 重量kg |
|---|---|---|---|---|
| 11270503 | タカラロックⅡ　RBS-A | 1.8tライナー付 | 17.5 | 1.7 |
| 11270513 | タカラロックⅡ　RBS-B | 3.2tライナー付 | | |
| 11270523 | タカラロックⅡ　RBS-C | 6.0tライナー付 | | |
| 11270533 | タカラロックⅡ　RBS-D | ライナー無し | | |

## セイコーホルダー（自動車精工）

| 材　質 |
|---|
| ステンレス(SUS304) |

| コードNO | 商品名 | 品番 | 厚みmm | 重量kg |
|---|---|---|---|---|
| 1121991 | セイコー　ホルダー | | 19 | 2.4 |
| 1121992 | セイコー　ホルダー　スリム | LA01-00020 | 11 | 1.8 |

※写真・図面共、セイコーホルダー

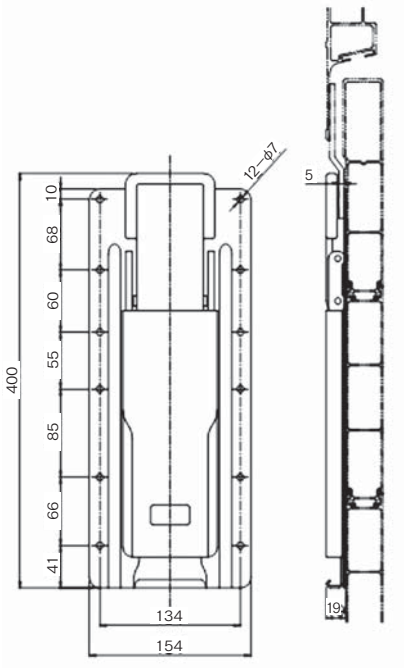


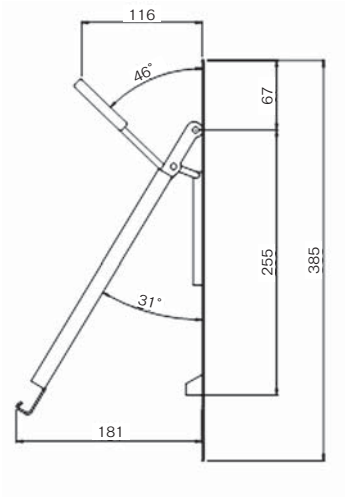

# ウイング上下スイッチ

| 材　質 | ステンレス(SUS304) |
|---|---|
| 表面処理 | #400 研磨 |

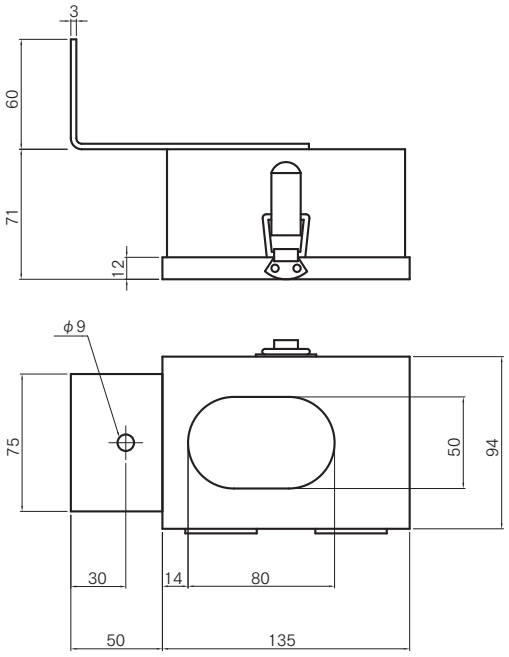


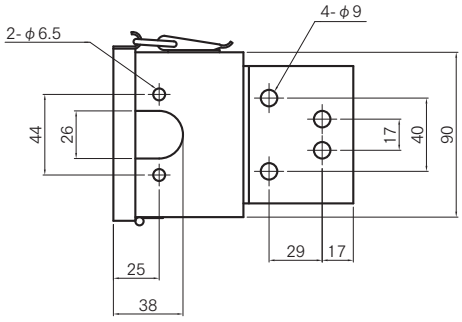


※図は右用を示す

| コードNO | 商品名 | 重量kg |
|---|---|---|
| 4201390 | ステンレス製　ウイングスイッチ操作ボックス　R | 0.72 |
| 4201391 | ステンレス製　ウイングスイッチ操作ボックス　L | 0.72 |

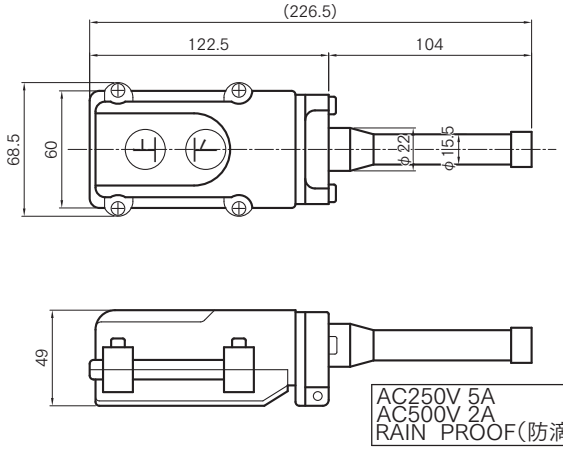


| コードNO | 商品名 | 重量kg |
|---|---|---|
| 4205319 | ウイング 上下スイッチ (COB-61) | 0.23 |

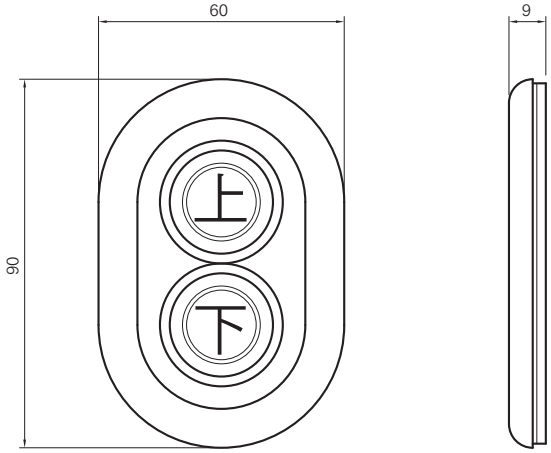


| コードNO | 商品名 | 重量kg |
|---|---|---|
| 1101474 | ウイングスイッチ用 ゴムパッキン　上下 | 0.02 |

# アルミ波板

## ■断面拡大図

| 材　質 | A5052　0.8t |
|---|---|
| 表面処理 | クリアー付　ビニール張り |

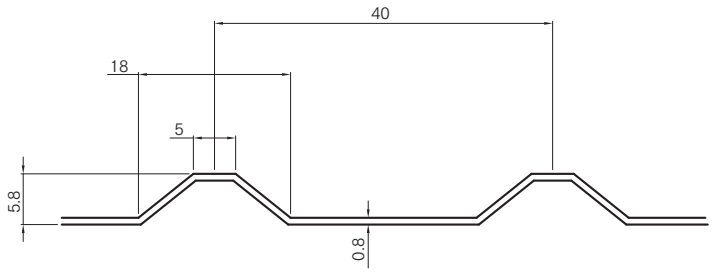


※裏面：エコグリーン コート

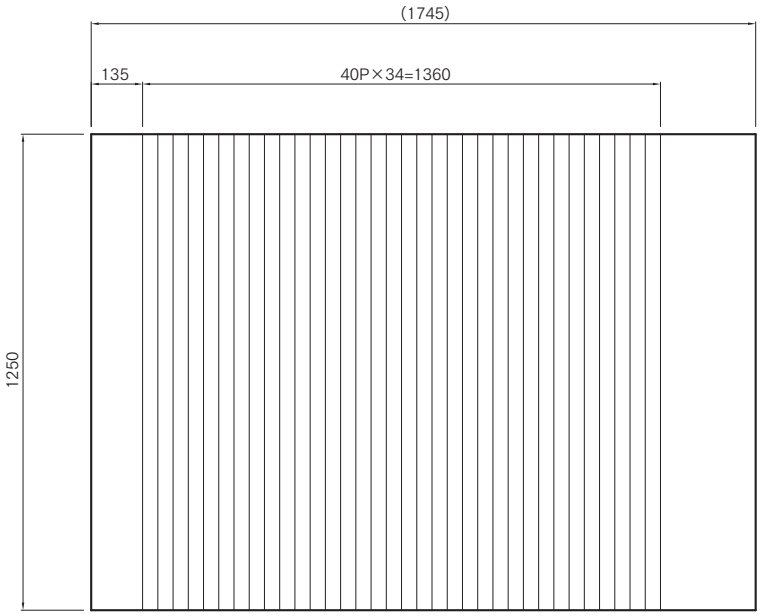


| コードNO | 商品名 | 重量kg | 板　厚 | 山　数 | 山間ピッチ |
|---|---|---|---|---|---|
| 41541903 | アルミ波板　PD18 (B)　(40P) | 4.8 | 0.8t | 35山 | 40mm |

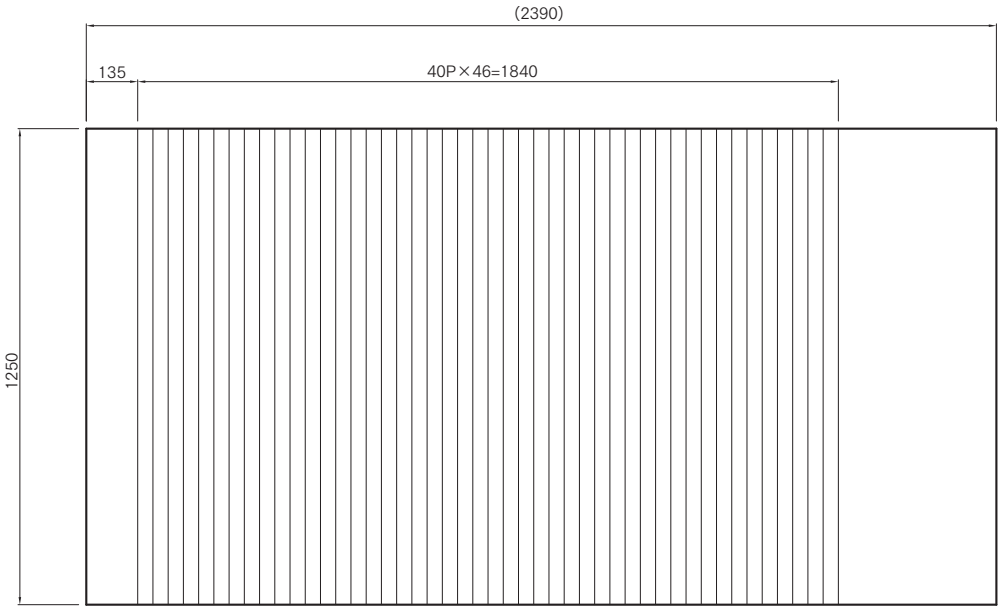


| コードNO | 商品名 | 重量kg | 板　厚 | 山　数 | 山間ピッチ |
|---|---|---|---|---|---|
| 41542453 | アルミ波板　PD24 (B)　(40P) | 6.6 | 0.8t | 47山 | 40mm |

# アルミ製 内装用型材

| 材　質 | A6063S-T5 |
|---|---|
| 表面処理 | アルマイト |



L=5000

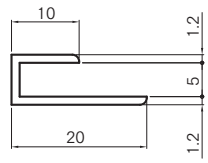


| コードNO | 商品名 | 重量kg |
|---|---|---|
| 4090773 | コ型ジョイナー 4mm用 | 0.56 |

L=5500

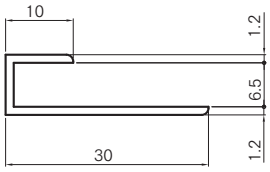


※事業所によりコードNOが違います。

| コードNO | 商品名 | 重量kg |
|---|---|---|
| 4090595 | コ型ジョイナー 5.5mm用 | 0.82 |
| 4090596 | コ型ジョイナー 5.5mm用 | 0.82 |

L=5000

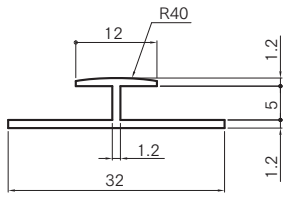


| コードNO | 商品名 | 重量kg |
|---|---|---|
| 4090757 | H型ジョイナー　4mm用 | 0.78 |

L=5500

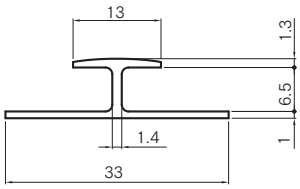


| コードNO | 商品名 | 重量kg |
|---|---|---|
| 4090582 | H型ジョイナー　5.5mm用 | 0.85 |

L=5500

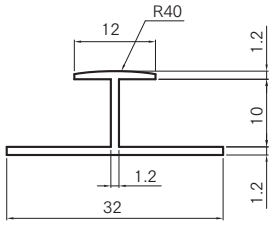


| コードNO | 商品名 | 重量kg |
|---|---|---|
| 4091196 | H型ジョイナー　9mm用 | 0.93 |

L=4000

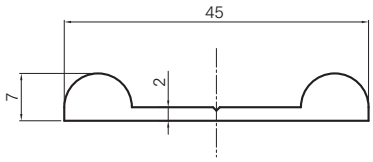


※生地

| コードNO | 商品名 | 重量kg |
|---|---|---|
| 4090605 | アルミ　面金 | 1.82 |

L=2500

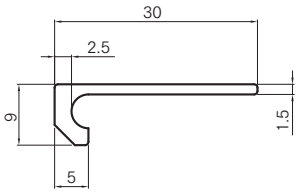


※生地

| コードNO | 商品名 | 重量kg |
|---|---|---|
| 4090524 | アルミ　縁材 | 0.46 |

L=5000

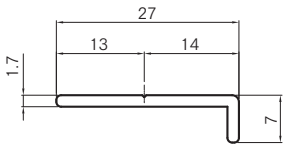


| コードNO | 商品名 | 重量kg |
|---|---|---|
| 4090715 | キャップルーフ　7×27 | 0.73 |

L=4000

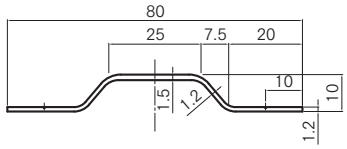


| コードNO | 商品名 | 重量kg |
|---|---|---|
| 4090553 | M型スノコ　10×80 | 1.20 |

L=3600

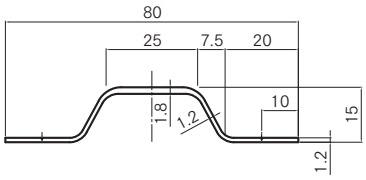


| コードNO | 商品名 | 重量kg |
|---|---|---|
| 4090676 | M型スノコ　15×80 | 1.23 |

L=4000

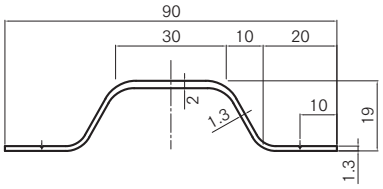


| コードNO | 商品名 | 重量kg |
|---|---|---|
| 4090663 | M型スノコ　19×90 | 1.82 |

L=5000

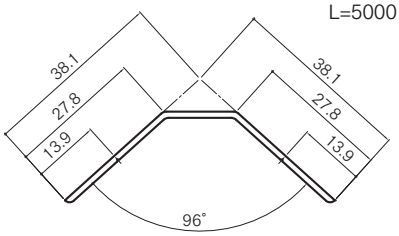


| コードNO | 商品名 | 重量kg |
|---|---|---|
| 4090618 | アングルコーグ　96° | 1.23 |

L=3500

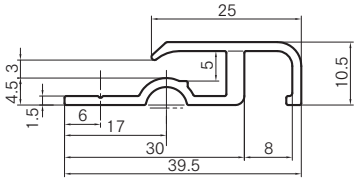


※アルマイト/クリアー付

| コードNO | 商品名 | 重量kg |
|---|---|---|
| 4090820 | アルミ広告枠 | 1.15 |

# アルミパイプブラケット

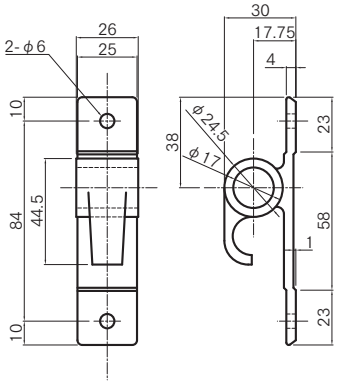


| コードNO | 商品名 | 重量kg |
|---|---|---|
| 4090281 | アルミパイプブラケット J型　大　通 | 0.049 |

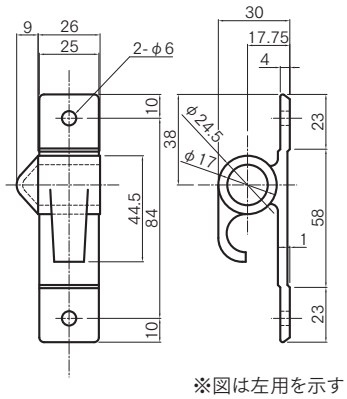


※図は左用を示す

| コードNO | 商品名 | 重量kg |
|---|---|---|
| 4090278R | アルミパイプブラケット J型　大　止　R | 0.051 |
| 4090278L | アルミパイプブラケット J型　大　止　L | 0.051 |

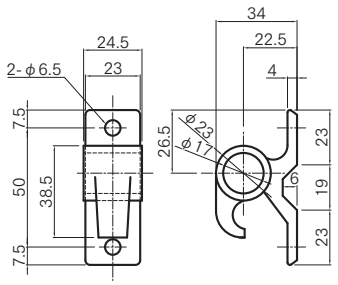


| コードNO | 商品名 | 重量kg |
|---|---|---|
| 4090252 | アルミパイプブラケット J型　小　通 | 0.037 |

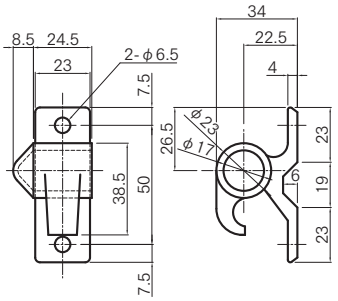


※図は左用を示す

| コードNO | 商品名 | 重量kg |
|---|---|---|
| 4090265R | アルミパイプブラケット J型　小　止　R | 0.039 |
| 4090265L | アルミパイプブラケット J型　小　止　L | 0.039 |

■ステンレス巻パイプ

| コードNO | 商品名 | サイズ | 重量kg |
|---|---|---|---|
| 6912118 | ステンレス巻パイプ　(SUS430) | 外径φ16　肉厚1.0t　L=3650 | 1.36 |

# アルミフランジ



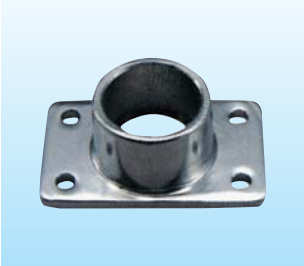

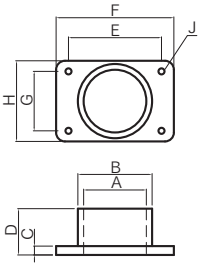


| コードNO | 商品名 | 重量kg |
|---|---|---|
| 6911261 | アルミ 角座フランジ　φ25 | 0.043 |
| 6911274 | アルミ 角座フランジ　φ32 | 0.052 |
| 6911287 | アルミ 角座フランジ　φ38 | 0.063 |

| サイズ | A（φ） | B（φ） | C（mm） | D（mm） | E（mm） |
|---|---|---|---|---|---|
| φ25 | 25.5 | 33.5 | 5.0 | 29.5 | 53.5 |
| φ32 | 32.5 | 40.5 | 5.0 | 30.0 | 59.0 |
| φ38 | 38.5 | 46.0 | 5.0 | 29.0 | 57.0 |

| サイズ | F（mm） | G（mm） | H（mm） | J（φ） |
|---|---|---|---|---|
| φ25 | 70.0 | 23.5 | 40.0 | 6.4 |
| φ32 | 78.0 | 30.0 | 48.0 | 6.4 |
| φ38 | 71.0 | 38.5 | 53.0 | 6.4 |

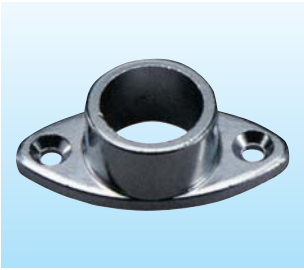

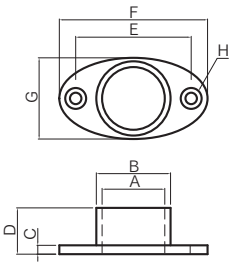


| コードNO | 商品名 | 重量kg |
|---|---|---|
| 6911313 | アルミ　小判座フランジ　φ19 | 0.029 |
| 6911326 | アルミ　小判座フランジ　φ25 | 0.054 |

| サイズ | A（φ） | B（φ） | C（mm） | D（mm） | E（mm） |
|---|---|---|---|---|---|
| φ19 | 19.5 | 25.0 | 3.5 | 16.0 | 38.0 |
| φ25 | 25.5 | 30.5 | 3.8 | 25.0 | 50.0 |

| サイズ | F（mm） | G（mm） | H（φ） |
|---|---|---|---|
| φ19 | 52.0 | 25.6 | 5.0 皿穴 |
| φ25 | 64.0 | 31.8 | 5.0 皿穴 |

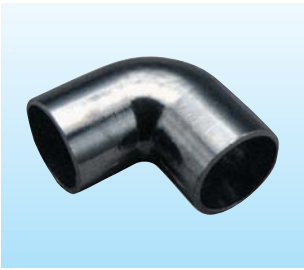

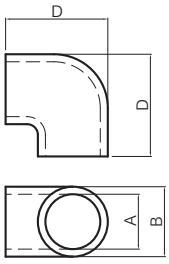


| コードNO | 商品名 | 重量kg |
|---|---|---|
| 6911371 | アルミ　L型フランジ　φ25 | 0.047 |
| 6911397 | アルミ　L型フランジ　φ38 | 0.116 |

| サイズ | A（φ） | B（φ） | D（mm） |
|---|---|---|---|
| φ25 | 25.5 | 32.5 | 47.5 |
| φ38 | 38.5 | 45.0 | 77.5 |

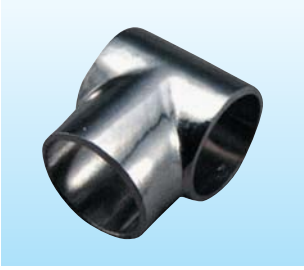

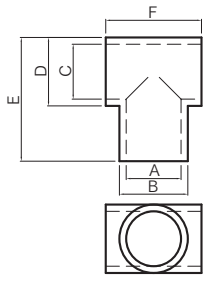


| コードNO | 商品名 | 重量kg |
|---|---|---|
| 6911410 | アルミ　T型フランジ　25×25 | 0.050 |
| 6911436 | アルミ　T型フランジ　32×32 | 0.058 |
| 6911465N | アルミ　T型フランジ　38×38 | 0.072 |

| サイズ | A（φ） | B（φ） | C（φ） | D（φ） | E（mm） | F（mm） |
|---|---|---|---|---|---|---|
| 25×25 | 25.5 | 31.8 | 25.5 | 31.8 | 57.5 | 44.5 |
| 32×32 | 32.5 | 38.5 | 32.5 | 38.5 | 61.5 | 44.5 |
| 38×38 | 38.5 | 45.0 | 38.5 | 45.0 | 64.5 | 49.0 |

# 回転式ロープフック①

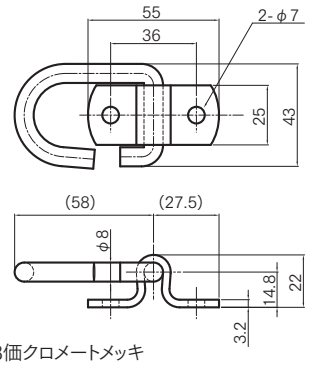


※3価クロメートメッキ

| コードNO | 商品名 | 重量kg |
|---|---|---|
| 42006283 | 回転式ロープフック STD 鉄・メッキ | 0.101 |

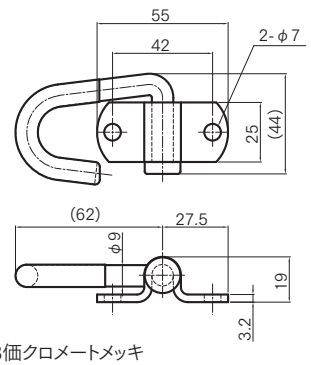


※3価クロメートメッキ

| コードNO | 商品名 | 重量kg |
|---|---|---|
| 42005473 | 回転式ロープフック STD 鉄・メッキ　VC付 | 0.115 |

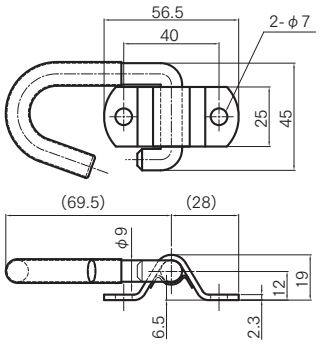


※3価クロメートメッキ

| コードNO | 商品名 | 重量kg |
|---|---|---|
| 42005053 | 回転式ロープフック 波板用 鉄・メッキ　VC付 | 0.111 |

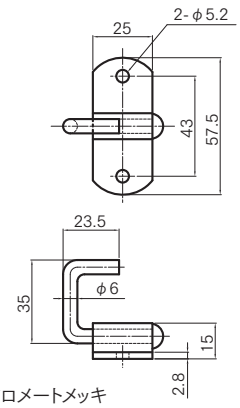


※3価クロメートメッキ

| コードNO | 商品名 | 重量kg |
|---|---|---|
| 42005503 | 回転式ロープフック　特小　鉄・メッキ | 0.054 |

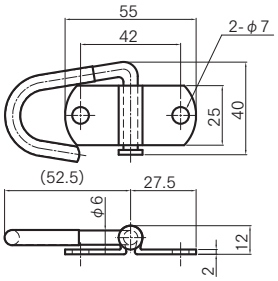


| コードNO | 商品名 | 重量kg |
|---|---|---|
| 4200974 | 回転式ロープフック STD ステンレス　VC付 | 0.054 |

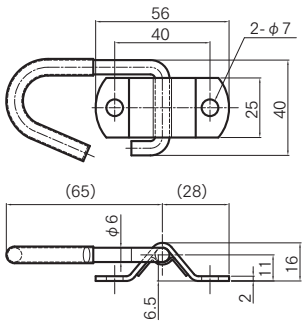


| コードNO | 商品名 | 重量kg |
|---|---|---|
| 4200961 | 回転式ロープフック 波板用 ステンレス　VC付 | 0.063 |

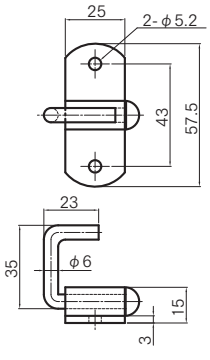


| コードNO | 商品名 | 重量kg |
|---|---|---|
| 1603309 | 回転式ロープフック　特小　ステンレス | 0.057 |

# 回転式ロープフック②

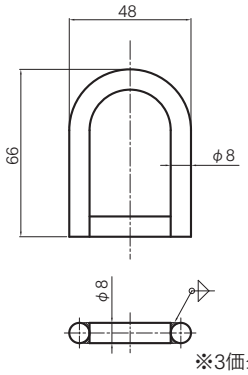


※3価クロメートメッキ

| コードNO | 商品名 | 重量kg |
|---|---|---|
| 42004533 | D型フック　8ミリ　環　鉄・メッキ | 0.070 |

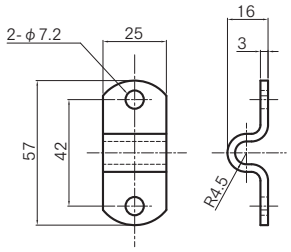


※3価クロメートメッキ

| コードNO | 商品名 | 重量kg |
|---|---|---|
| 42004663 | D型フック　押え金　鉄・メッキ | 0.034 |

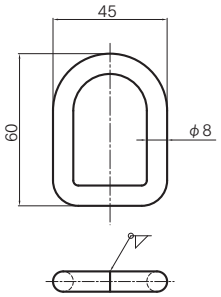


※3価クロメートメッキ

| コードNO | 商品名 | 重量kg |
|---|---|---|
| 42004373 | O型フック　8ミリ　環　鉄・メッキ | 0.061 |

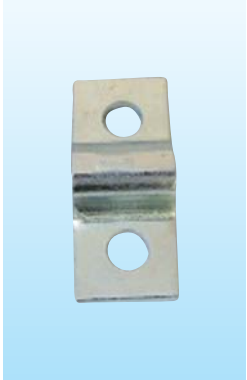

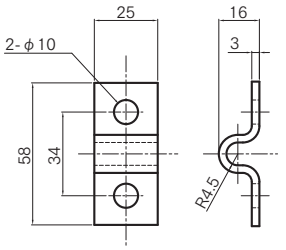


※3価クロメートメッキ

| コードNO | 商品名 | 重量kg |
|---|---|---|
| 42004403 | O型フック　押え金　鉄・メッキ | 0.039 |

※3価クロメートメッキ

| コードNO | 商品名 | 重量kg |
|---|---|---|
| 42005213 | バン用 埋込フック 角型側面 メッキ　右 | 0.269 |
| 42005343 | バン用 埋込フック 角型側面 メッキ　左 | 0.269 |

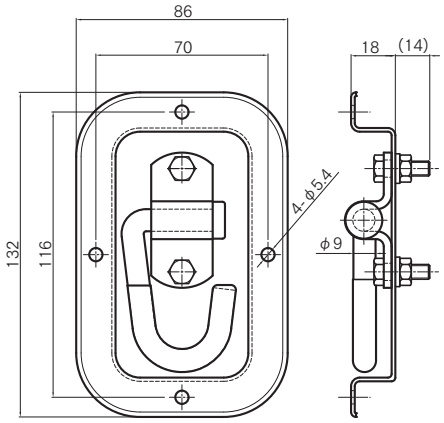


※本図は左用を示す

※3価クロメートメッキ

| コードNO | 商品名 | 重量kg |
|---|---|---|
| 42006023 | バン用 埋込フック 馬蹄型側面 メッキ　右 | 0.214 |
| 42006153 | バン用 埋込フック 馬蹄型側面 メッキ　左 | 0.214 |

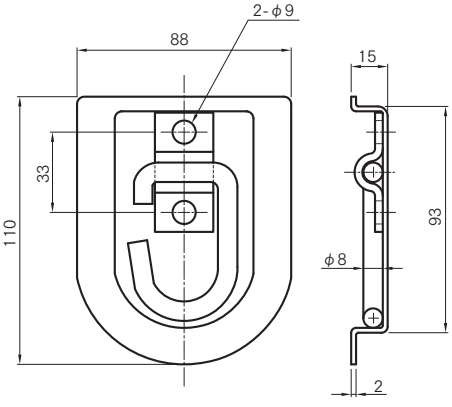


※本図は右用を示す

# タンクローリー錠、尾錠

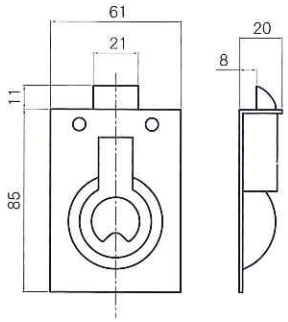


※3価クロメートメッキ

| コードNO | 商品名 | 重量kg |
|---|---|---|
| 6910288 | タンクローリー錠　鉄製　メッキ | 0.15 |

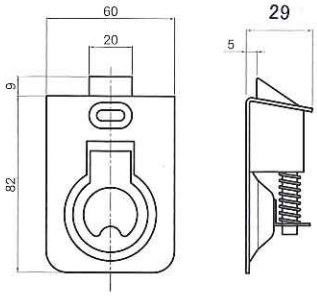


※SUS304　#400研磨

| コードNO | 商品名 | 重量kg |
|---|---|---|
| 0069201 | ステンレス　タンクローリー錠　穴無 | 0.16 |

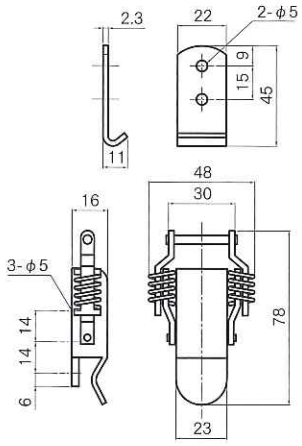


※3価クロメートメッキ

| コードNO | 商品名 | 重量kg |
|---|---|---|
| 0027200 | 車体型尾錠　受付　鉄製・メッキ SCCA-60 | 0.10 |

※ステンレス製 尾錠

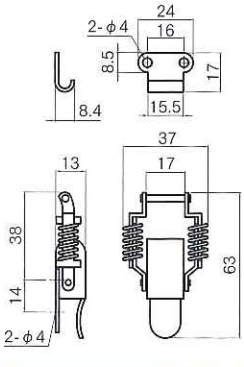


※SUS304　#400研磨

| コードNO | 商品名 | 重量kg |
|---|---|---|
| 2711038 | ステンレス製 尾錠 受付　小　SCC-40 | 0.04 |

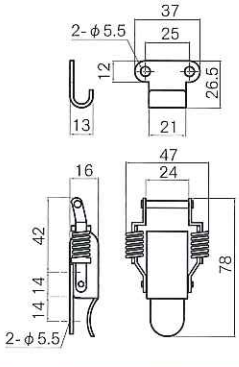


※SUS304　#400研磨

| コードNO | 商品名 | 重量kg |
|---|---|---|
| 2711148 | ステンレス製 尾錠 受付　大　SCC-60 | 0.08 |

# 落し錠

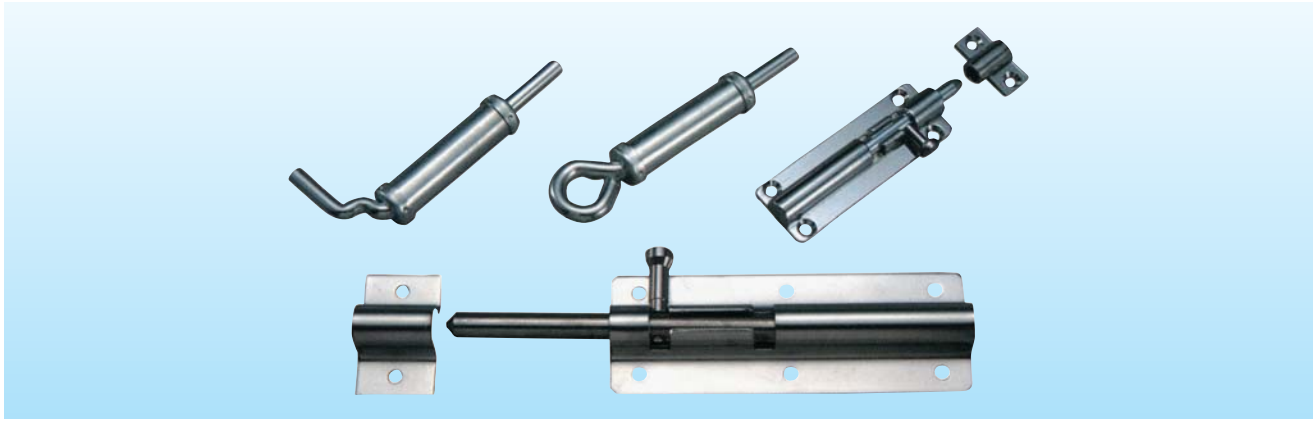

## ■L型 落し錠

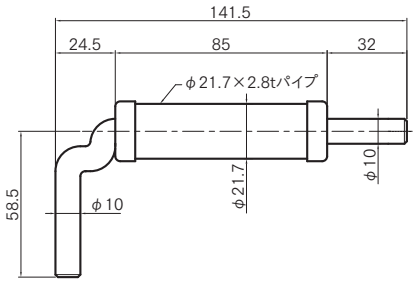


※3価クロメートメッキ

| コードNO | 商品名 | 重量kg |
|---|---|---|
| 1050001 | L型 落し錠　鉄製・メッキ | 0.23 |

## ■丸型 落し錠

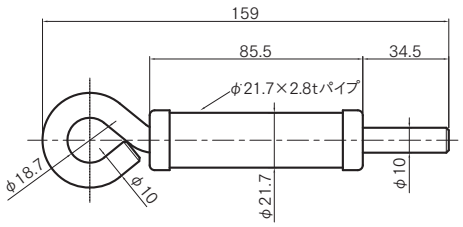


※3価クロメートメッキ

| コードNO | 商品名 | 重量kg |
|---|---|---|
| 1050000 | 丸型 落し錠　鉄製・メッキ | 0.24 |

## ■スピンドルガイド(本体、受)

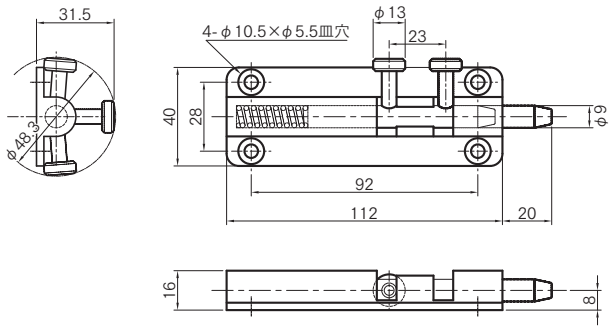


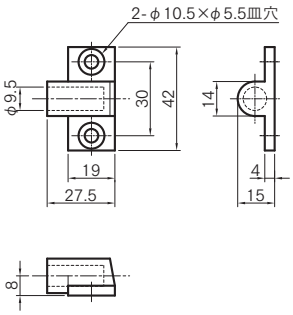


本体部分
ZDC12　クロムメッキ
受け部分
ZDC12　クロムメッキ

本体S/P
SWR 3価クロメートメッキ
本体ツマミ
SS400 3価クロメートメッキ
本体ピン
SS400 3価クロメートメッキ

| コードNO | 商品名 | 重量kg |
|---|---|---|
| 1195299 | スピンドルガイド　本体　L=110 | 0.17 |

| コードNO | 商品名 | 重量kg |
|---|---|---|
| 1195309 | スピンドルガイド　受け | 0.03 |

## ■特大落し錠(鉄・メッキ)

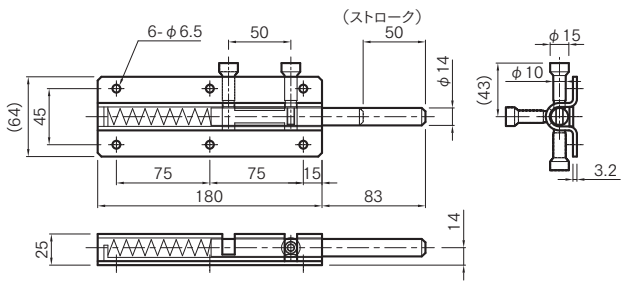


※3価クロメートメッキ

| コードNO | 商品名 | 重量kg |
|---|---|---|
| 40749223 | 特大落し錠　本体　鉄・メッキ | 0.69 |
| 40749353 | 特大落し錠　受け　鉄・メッキ | 0.09 |

## ■特大落し錠(ステンレス)

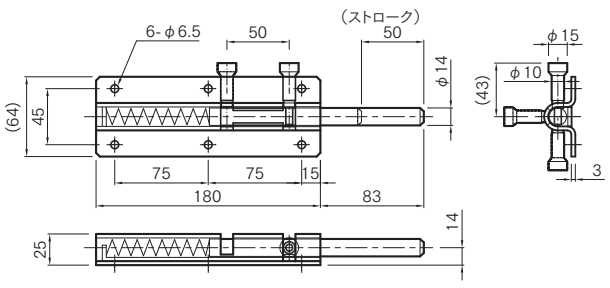


※SUS304　電解研磨

| コードNO | 商品名 | 重量kg |
|---|---|---|
| 4074924 | 特大落し錠　本体　ステンレス | 0.65 |
| 4074926 | 特大落し錠　受け　ステンレス | 0.09 |

# 取手（アルミ製）

## アルミ取手

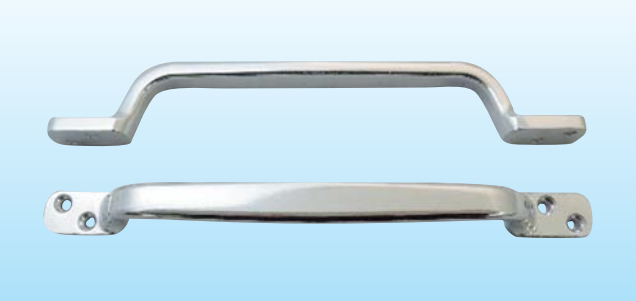

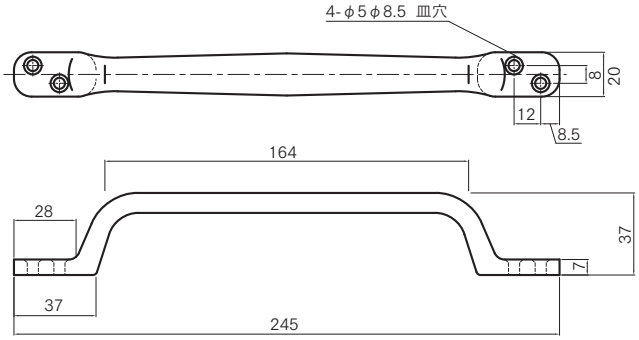


| 商品コード | 商品名 | 材質 | 表面処理 | 重量kg |
|---|---|---|---|---|
| 6910321 | アルミ取手　37×245 | アルミダイカスト　ADC6 | バレル研磨 | 0.094 |

## バス用　非常扉取手

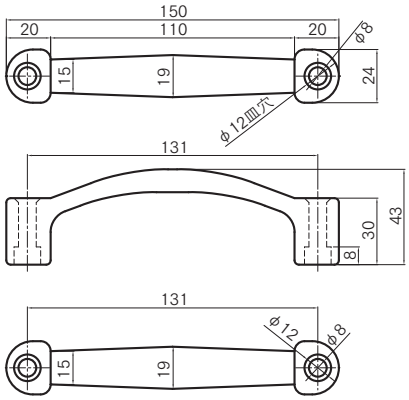


| 商品コード | 商品名 | 材質 | 表面処理 | 重量kg |
|---|---|---|---|---|
| 6910398 | バス用　非常扉取手　背高 | アルミダイカスト　ADC6相当 | 表面クリア塗装 | 0.096 |

# 水抜ホース、水抜金具、88パレット

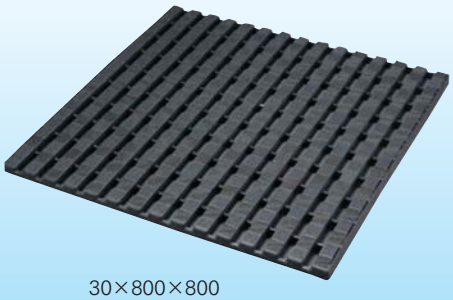

30×800×800

## 水抜ホース

■水抜用　ヘタリパイプ

※φ32×600

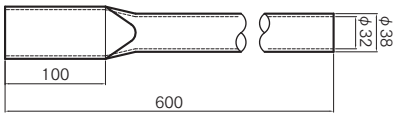


※φ35×1200

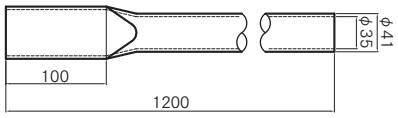


※φ50×L寸法(600、900、1000)

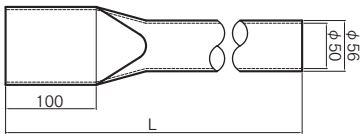


| 商品コード | 商品名 | サイズ | 材質 | 1本重量kg | 1C/S入数 |
|---|---|---|---|---|---|
| 4232065 | 水抜用　ヘタリパイプ | φ32×600 | EP | 0.14 | 50 |
| 4238108 | 〃 | φ35×1200 | EP | 0.30 | 100 |
| 4250063 | 〃 | φ50×600 | EP | 0.35 | - |
| 4250092 | 〃 | φ50×900 | EP | 0.38 | - |
| 4250128 | 〃 | φ50×1000 | EP | 0.39 | 50 |

■筋入りウォーターホース

| 商品コード | 商品名 | サイズ | 材質 |
|---|---|---|---|
| | 筋入り　ウォーターホース | φ38 | 合成ゴム(SBR)+天然ゴム(NR)　補強糸(ポリエステル) |
| | 〃 | φ50 | 〃 |

※指定長さでの切売り販売となります。(お問い合わせください)

## 水抜金具

※32mm 座金付

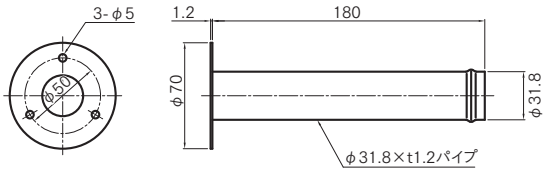


※50mm 座金付

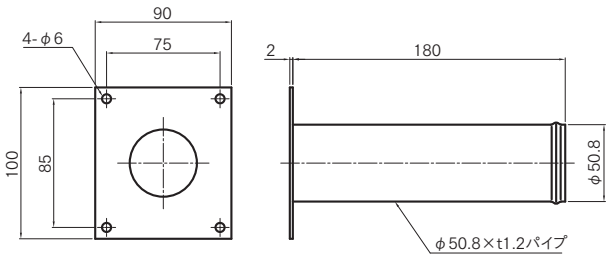


| 商品コード | 商品名 | 材質 | 製品重量kg | 1C/S入数 |
|---|---|---|---|---|
| 4232612 | 水抜金具　32mm 座金付 | SS400　メッキ付 | 0.19 | 80 |
| 4250131 | 水抜金具　50mm 座金付 | SS400　メッキ付 | 0.40 | 40 |

## 88パレット

| 商品コード | 商品名 | 製品重量kg |
|---|---|---|
| 1109405 | 88 パレット | 2.94 |
| 1109418 | 88 パレット用　連結金具 | 0.01 |

※サイズ(mm)　厚30×縦800×横800

# ホースバンド（ワイヤー式・トライドン）

## ワイヤー式　ホースバンド

| 商品コード | 商品名 | 径 | 1C/S入数 |
|---|---|---|---|
| 7768248 | ワイヤー式ホースバンド | 10mm | 100 |
| 7768264 | 〃 | 12mm | 100 |
| 7768280 | 〃 | 14mm | 50 |
| 7768303 | 〃 | 16mm | 50 |
| 7768329 | 〃 | 18mm | 50 |
| 7768345 | 〃 | 20mm | 50 |
| 7768361 | 〃 | 22mm | 50 |
| 7768387 | 〃 | 24mm | 50 |
| 7768976 | 〃 | 26mm | 50 |
| 7768413 | 〃 | 28mm | 50 |
| 7768426 | 〃 | 30mm | 50 |
| 7768439 | 〃 | 32mm | 50 |
| 7768468 | 〃 | 36mm | 50 |
| 7768484 | 〃 | 38mm | 50 |
| 7768497 | 〃 | 40mm | 50 |
| 7768507 | 〃 | 42mm | 50 |
| 7768523 | 〃 | 44mm | 50 |
| 7768549 | 〃 | 46mm | 50 |
| 7768552 | 〃 | 48mm | 50 |
| 7768565 | 〃 | 50mm | 25 |
| 7768581 | 〃 | 55mm | 25 |
| 7768604 | 〃 | 58mm | 25 |
| 7768617 | 〃 | 60mm | 25 |
| 7768620 | 〃 | 63mm | 25 |
| 7768659 | | 70mm | 25 |
| 7768662 | 〃 | 73mm | 25 |
| 7768675 | 〃 | 75mm | 25 |
| 7768691 | 〃 | 80mm | 25 |
| 7768714 | 〃 | 90mm | 25 |

## トライドン　ホースバンド

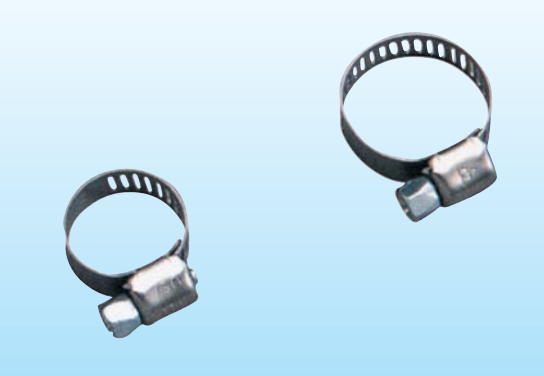

| 商品コード | 商品名 | 品番 | 1C/S入数 |
|---|---|---|---|
| 7769001 | トライドン | MH−4 | 10 |
| 7769014 | 〃 | MH−5 | 10 |
| 7769027 | 〃 | MH−6 | 10 |
| 7769030 | 〃 | MH−8 | 10 |
| 7769043 | 〃 | MH−10 | 10 |
| 7769056 | 〃 | MH−12 | 10 |
| 7769069 | 〃 | MH−16 | 10 |
| 7769072 | 〃 | MH−20 | 10 |
| 7769085 | 〃 | HS−8 | 10 |
| 7769098 | 〃 | HS−10 | 10 |
| 7769108 | 〃 | HS−12 | 10 |
| 7769111 | 〃 | HS−16 | 10 |
| 7769124 | 〃 | HS−20 | 10 |
| 7769137 | 〃 | HS−24 | 10 |
| 7769140 | 〃 | HS−28 | 10 |
| 7769153 | 〃 | HS−32 | 10 |
| 7769166 | 〃 | HS−36 | 10 |
| 7769179 | 〃 | HS−40 | 10 |
| 7769182 | 〃 | HS−44 | 10 |
| 7769195 | 〃 | HS−48 | 10 |
| 7769205 | 〃 | HS−56 | 10 |
| 7769218 | 〃 | HS−60 | 10 |

# ベンチレーター

| 材　質 |
|---|
| アルミ　A5052　0.8t |

※操作レバー部・・ステンレスSUS304

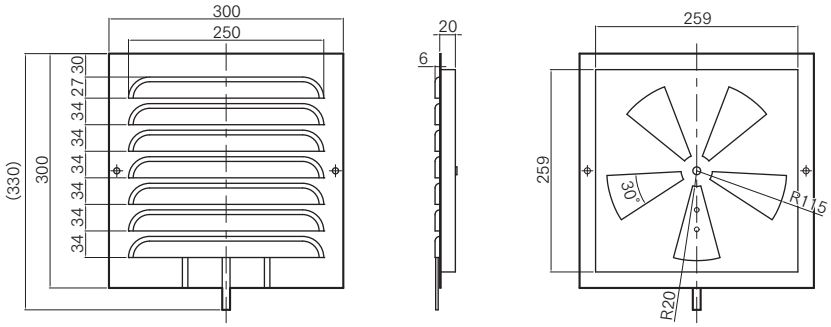


| 商品コード | 商品名 | 重量kg |
|---|---|---|
| 4205801 | アルミ　ベンチレーター　JB型 | 0.48 |

| 材　質 |
|---|
| アルミ　A5052　0.8t |

※操作レバー部・・SS400　3価クロメートメッキ

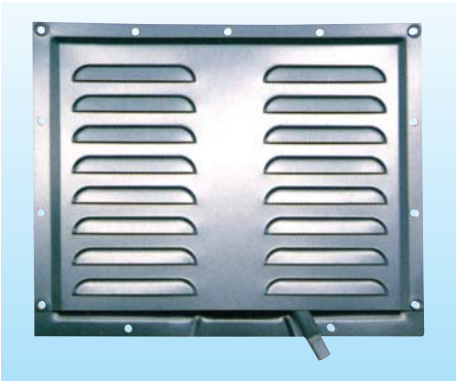

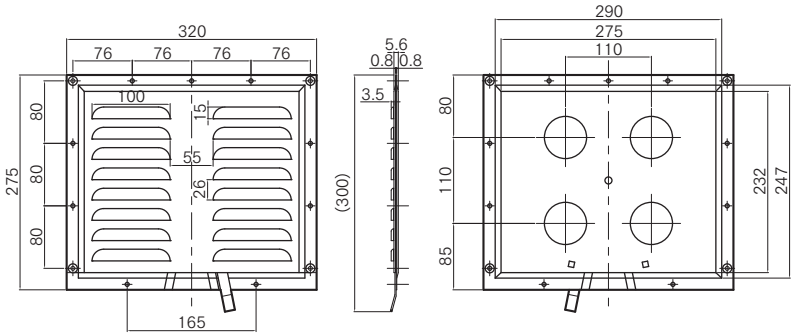


| 商品コード | 商品名 | 重量kg |
|---|---|---|
| 4205814 | アルミ　ベンチレーター　F型 | 0.44 |

| 材　質 |
|---|
| FRP　3t　白色 |

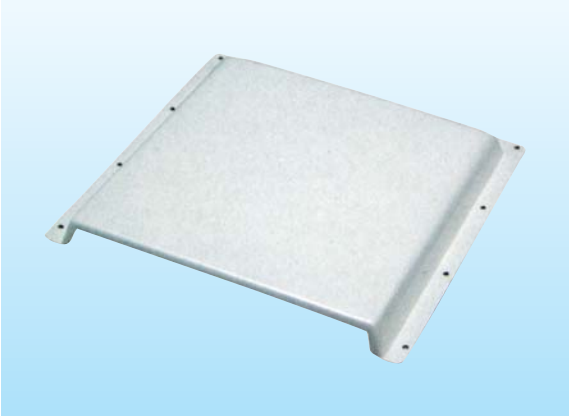

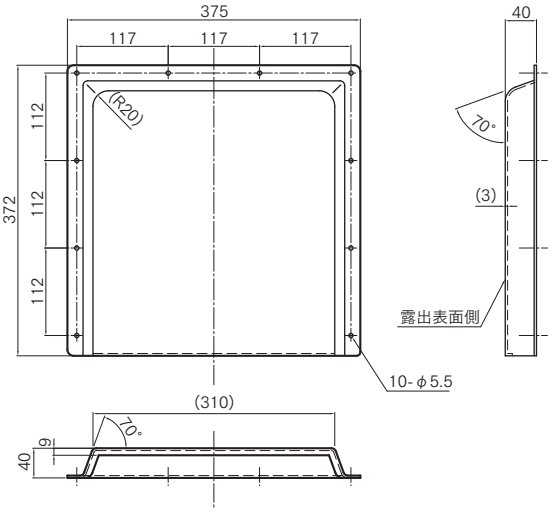


| 商品コード | 商品名 | 重量kg |
|---|---|---|
| 4205791 | FRP製　ベンチレーターカバー | 0.47 |