2

荷台用補助部品

荷台用補助部品　2

アオリ開閉補助装置	セイコーラック①	1
	セイコーラック②	2
	JBアオリバランサー	3
	小型アオリバランサー	4
丸太原木固定装置	戸田式ステッキ	5
回転式中間柱	タカラポストB、セイコークルット	6
サイドバンパー	JBアルミサイドバンパー ①	7
	JBアルミサイドバンパー ②	8
	サイドバンパー用回転蝶番	9
	アウトリガー用JBアルミコーナー金具	10
	アルサイダーZ	11
	パイプ固定バンド(ステンレス製)	12
	サイドバンパー用Uボルト・ゴム栓	13
ナンバープレート枠	ナンバープレート枠 ①	14
	ナンバープレート枠 ②	15
	ナンバープレート枠 ③ (フロント専用)	16
	ナンバープレート枠 ④　[楽枠]	17
マフラーカッター	JBマフラーカッター(ステンレス製)	18
当りゴム、スポンジ	ネオロン(押出しスポンジ)①	19
	ネオロン(押出しスポンジ)②	20
	当りゴム・クッションゴム①	21
	当りゴム・クッションゴム②	22
スペーサー	ハイスペーサー(プラネタ) シャーシスペーサー	23
泥除け、泥除けステー	EVA泥除け、カラーミシン泥除け	24
	泥除ステー①	25
	泥除ステー②	26
キャブ、鳥居部品等	モドム・プル・ステップ	27
	ルーフデッキ止め金具、ゴムフェンダーパッキン	28
	鳥居窓枠、ワイヤー掛け	29
	トレーラー部品	30
	アルミ広告枠・ストッパー	31

セイコーラック①

■SRC型

■SRN700型

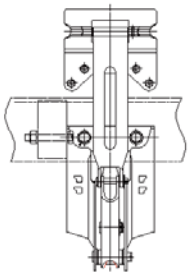

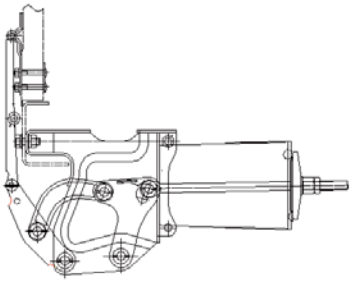

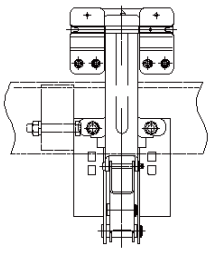

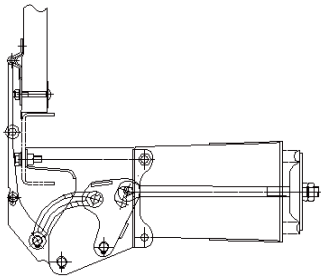

項目＼スプリング形式	SRC250		SRC350		SRC550		SRC550−11	
調整ポイント	B	A	B	A	B	A	B	A
アオリ荷重換算値K N•m(kgf•m)（アオリの回転モーメント）	98～157（10～16）	147～196（15～20）	176～245（18～25）	235～294（24～30）	274～392（28～40）	372～495（38～50.5）	480～608（49～62）	588～715（60～73）
線径	φ12		φ14		φ17		φ17+φ11	
色	青		赤		黒		黒	
	セイコーラック1個当りのアオリ長さ　（m）							

■(スプリング型式選定早見表)

項目＼スプリング形式				SRN710		SRN720		SRN750			
調整ポイント				B	A	B	A	B	A		
アオリ荷重換算値K N・m(kgf・m)（アオリの回転モーメント）				54～88（5.5～9）	83～108（8.5～11）	98～167（10～17）	157～235（16～24）	216～382（22～39）	363～495（37～50.5）		
線径				φ12		φ15		φ18			
色				ベージュ(黒線1本)		ベージュ		黒(緑線1本)			
符号	材質及び構造	高さ mm	単位重量 kg/m	セイコーラック1個当りのアオリ長さ(m)							
①	木製	400	18	1.4～2.3	2.1～2.8	2.5～4.3	4.0～6.1	5.6～9.8			
②	①+400H 補助アオリ		18+10	0.5～0.9	0.8～1.1	1.0～1.7	1.6～2.4	2.2～3.8	3.6～5.0	4.8～6.3	6.1～7.5
③	木製	450	22	1.0～1.7	1.6～2.0	1.9～3.2	3.0～4.5	4.1～7.2	6.9～9.4	9.4～11.5	
④	③+400H 補助アオリ		22+12.5	0.4～0.7	0.6～0.8	0.7～1.2	1.2～1.7	1.6～2.8	2.7～3.7	3.5～4.5	4.3～5.4
⑤	アルミブロック	600	10.2	1.7～2.8	2.6～3.4	3.1～5.2	4.9～7.4	6.7～11.9			
⑥		700	12	1.2～2.0	1.9～2.5	2.3～3.8	3.6～5.4	5.0～8.8	8.3～11.4		
⑦		800	14	0.9～1.5	1.4～1.9	1.7～2.9	2.7～4.1	3.7～6.6	6.3～8.6	8.3～10.7	10.5～12.0
⑧		1000	17	0.6～1.0	0.9～1.2	1.1～1.9	1.8～2.7	2.5～4.4	4.2～5.7	5.6～7.0	6.8～8.3
⑨		1200	20	0.4～0.7	0.6～0.9	0.8～1.4	1.3～1.9	1.8～3.1	3.0～4.1	4.0～5.1	4.9～6.1
⑩	ダンプ横アオリ	450	15	1.5～2.4	2.3～3.0	2.7～4.6	4.4～6.5	6.0～10.6			
⑪		570	25	0.7～1.2	1.1～1.4	1.3～2.2	2.1～3.1	2.9～5.1	4.9～6.6	6.6～8.3	8.1～9.8
⑫		620	30	0.6～0.9	0.8～1.1	1.0～1.7	1.6～2.4	2.2～3.9	3.7～5.1	5.0～6.4	6.2～7.5

セイコーラック②

■SRC型

形式	アオリBKT突出量	アームA長さ	適用
普通型	30.5mm	240	小・中型車等の小さい台枠に適用
		260	標準
		295	トレーラ等の大きい台枠に適用
		340	

形式	アオリBKT突出量	アームA長さ	適用
薄型	18mm	240	小・中型車等の小さい台枠に適用
		260	標準
		295	トレーラ等の大きい台枠に適用
		340	

形式	アオリBKT突出量	アームA長さ	適用
超薄型	9.6mm	260	内法巾2400mm超に対応
		340	トレーラ等の大きい台枠に適用

※上記以外に道板用、逆段差形状、平面形状、ステンレス製も有りますので
お問い合わせください。

型式名	重量kg (1セット)
SRC550-11	14.7
SRC550	13.6
SRC350	12.1
SRC250	11.2

※製品重量(スプリング込1セット重量)

コードNO	商品名
1120122	SRC 普通型本体 A(240)C (48872) (環対)
1120120	SRC 普通型本体 A(260)C (48782) (環対)
1120126	SRC 普通型本体 A(295)C (49032) (環対)
1120124	SRC 普通型本体 A(340)C (48892) (環対)
1120342	SRC 薄型本体 AT(240)C (48581) (環対)
1120340	SRC 薄型本体 AT(260)C (48551) (環対)
1120344	SRC 薄型本体 AT(295)C (48561) (環対)
1120346	SRC 薄型本体 AT(340)C (48571) (環対)
1120128	SRC超薄型本体 AU260C (49251) (環対)
1120168	SRC用S／Pセット 550 (樹脂製)
1120171	SRC用S／Pセット 350 (樹脂製)
1120175	SRC用S／Pセット 250 (樹脂製)
1120183	セイコーラック 補助SP (金具付)

■SRN700型

形式	アオリBKT突出量	アームA長さ	適用
普通型	22.7mm	180	小型車等の小さい台枠に適用
		200	中型車等の小さい台枠に適用
		210	標準
		260	トレーラ等の大きい台枠に適用
		300	
		340	

形式	アオリBKT突出量	アームA長さ	適用
薄型	12.8mm	180	小型車等の小さい台枠に適用
		200	中型車等の小さい台枠に適用
		210	標準
		260	トレーラ等の大きい台枠に適用
		300	
		340	

形式	アオリBKT突出量	アームA長さ	適用
超薄型	9.8mm	180	小型車等の小さい台枠に適用
		200	中型車等の小さい台枠に適用
		210	標準
		260	トレーラ等の大きい台枠に適用
		300	
		340	

※上記以外に逆段差形状、平面形状、ステンレス製も有りますので
お問い合わせください。

型式名	重量kg (1セット)
SRN750	9.8
SRN720	8.7
SRN710	7.3

※製品重量(スプリング込1セット重量)

コードNO	商品名
1120450	SRN700 普通型本体 A180 STD ASSY (GA11-A1181)
1120452	SRN700 普通型本体 A200 STD ASSY (GA11-A1201)
1120453	SRN700 普通型本体 A210 STD ASSY (GA11-A1211)
1120456	SRN700 普通型本体 A260 STD ASSY (GA11-A1261)
1120458	SRN700 普通型本体 A300 STD ASSY (GA11-A1301)
1120460	SRN700 普通型本体 A340 STD ASSY (GA11-A1341)
1120470	SRN700 薄型本体 AT180 ASSY (T) (GA12-C1181)
1120472	SRN700 薄型本体 AT200 ASSY (T) (GA12-C1201)
1120473	SRN700 薄型本体 AT210 ASSY (T) (GA12-C1211)
1120476	SRN700 薄型本体 AT260 ASSY (T) (GA12-C1261)
1120478	SRN700 薄型本体 AT300 ASSY (T) (GA12-C1301)
1120480	SRN700 薄型本体 AT340 ASSY (T) (GA12-C1341)
1120496	SRN700 超薄型本体 A180 ASSY (UTD) (GA13-D1181)
1120490	SRN700 超薄型本体 A200 ASSY (UTD) (GA13-D1201)
1120491	SRN700 超薄型本体 A210 ASSY (UTD) (GA13-D1211)
1120493	SRN700 超薄型本体 A260 ASSY (UTD) (GA13-D1261)
1120494	SRN700 超薄型本体 A300 ASSY (UTD) (GA13-D1301)
1120495	SRN700 超薄型本体 A340 ASSY (UTD) (GA13-D1341)
1120178	710 スプリング ASSY (GA99-Z9710)
1120180	720 スプリング ASSY (GA99-Z9720)
1120182	750 スプリング ASSY (GA99-Z9750)
1120184	740 スプリング ASSY (GA99-Z9740)

JBアオリバランサー

■JB23003D シリーズ・・・中型車を中心に対応したシリーズです。

機種(組み合せ)				JB23003D+W13	JB23003D+M14	JB23003D+R16
アオリ荷重換算モーメント(kg.m)				12～24	19～34	33～50
スプリング仕様				φ13	φ14	φ16
アオリの仕様及び適応アオリ長さ						
符号	材質・構造	高さ(mm)	単位重量(kg/m)	JBアオリバランサー　1個当りのアオリ長さ(m)		
①	木製	400	18	3.0～6.0	4.8～8.6	8.3～12.6
②	①+400H 補助アオリ付	400+400	18+10			3.2～4.9
③	木製	450	22	2.2～4.5	3.5～6.3	6.1～9.3
④	③+450H 補助アオリ付	450+450	22+12.5			2.3～3.6
⑤	アルミブロック	600	11	3.4～6.4	5.4～9.7	9.4～14.2
⑥		700	12.5	2.6～5.2	4.1～7.4	7.1～10.8
⑦		800	14	2.0～4.0	3.2～5.8	5.6～8.5

■JB800 シリーズ・・・大型からトレーラーまでに対応したシリーズです。

機種(組み合せ)				JB800+M14	JB800+R16	JB800+R16+11
アオリ荷重換算モーメント(kg.m)				24～36	35～56	55～73
スプリング仕様				φ14	φ16	φ16+φ11
アオリの仕様及び適応アオリ長さ						
符号	材質・構造	高さ(mm)	単位重量(kg/m)	JBアオリバランサー　1個当りのアオリ長さ(m)		
①	木製	400	18	6.1～9.1	8.8～14.1	
②	①+400H 補助アオリ付	400+400	18+10		3.4～5.5	5.4～7.2
③	木製	450	22	4.5～6.7	6.5～10.4	
④	③+450H 補助アオリ付	450+450	22+12.5		2.5～4.0	3.9～5.2
⑤	アルミブロック	800	14	4.1～6.1	6.1～9.5	9.4～12.4
⑥		900	15.5	3.3～4.9	4.8～7.7	7.5～10.0
⑦		1000	17		4.0～6.3	6.2～8.3

鉄製		ステンレス製		商品名		アーム長さ	重量Kg
コードNo	品　番	コードNo	品　番				
1126230	JB－23003D	1126600	JB－23202S	JBアオリバランサー	本体　標準	L＝230	5.5
1126280	JB－28003D	1126601	JB－28202S	〃	〃	L＝280	5.6
1126320	JB－32003D	1126602	JB－32202S	〃	〃	L＝320	5.7
1126231	JB－23013D	1126603	JB－23212S	JBアオリバランサー	本体　薄型	L＝230	5.5
1126281	JB－28013D	1126604	JB－28212S	〃	〃	L＝280	5.6
1126321	JB－32013D	1126605	JB－32212S	〃	〃	L＝320	5.7
1126800	JB－800	1126900	JBS－800	JBアオリバランサー	本体　標準	L＝260	7.7
1126801	JB－800F	1126901	JBS－800F	〃	〃	L＝300	7.8
1126802	JB－800C	1126902	JBS－800C	〃	〃	L＝340	7.9
1126810	JB－810	1126910	JBS－810	JBアオリバランサー	本体　薄型	L＝260	7.7
1126811	JB－810F	1126911	JBS－810F	〃	〃	L＝300	7.8
1126812	JB－810C	1126912	JBS－810C	〃	〃	L＝340	7.9
1126830	JB－832	1126930	JBS－832	JBアオリバランサー	本体　超薄型	L＝260	7.7
1126832	JB－832B	1126932	JBS－832B	〃	〃	L＝340	7.9
1126516	R16			JBアオリバランサー	R16スプリングセット		5.4
1126514	M14			〃	M14スプリングセット		4.2
1126513	W13			〃	W13スプリングセット		3.8
1126511				〃	φ11補助スプリング		1.8

小型アオリバランサー

■選定表

メーカー量産車用　型式				CT－111	CT－112	CT－113
スプリング仕様				φ9	φ10	φ12
アオリ荷重換算モーメント(kg・m)				5.5～10.5	8.5～13.5	13.5～20
アオリ仕様及び適応アオリ長さ						
符号	材質・構造	高さ(mm)	単位重量(kg/m)	アオリバランサー1個当りのアオリ長さ(m)		
①	木製(メーカー仕様)	400	11.7プラスチックアオリ	2.0～3.9	3.2～5.0	5.0～7.4
②	木　製	380	13.5	2.1～4.1	3.3～5.2	5.2～7.7

アルミブロック用 型　式			逆蝶番アオリ	CT－121	CT－122	CT－123
			標準蝶番アオリ	CT－131	CT－132	CT－133
スプリング仕様				φ9	φ10	φ12
①	アルミブロック	400	7	3.6～6.8	5.5～8.8	8.8～13
②		500	8.7	2.3～4.5	3.6～5.7	5.7～8.5
③		600	11		2.4～3.8	3.8～5.7

機　種				CT－710FW	CT－710FM	CT－710FR
スプリング仕様				φ13	φ14	φ16
アオリ荷重換算モーメント(kg・m)				11～22	18～31	31～46
アオリ仕様及び適応アオリ長さ						
符号	材質・構造	高さ(mm)	単位重量(kg/m)	アオリバランサー1個当りのアオリ長さ(m)		
①	木＋補助アオリ（パイプ）プラスチックアオリ	400＋200	11.7＋約3.5	2.2～4.4	3.6～6.1	5.9～9.1
②		400＋300	11.7＋約4.0		3.3～5.6	5.4～8.3
③		400＋400	11.7＋約4.4		3.0～5.2	5.0～7.7
④	木＋補助アオリ（木製）	400＋400	11.7＋約5.3		2.8～4.8	4.7～7.2

コードNo	商品名		品　番	バネ仕様	重量Kg
1126077	小型アオリバランサー	木製アオリ(メーカー仕様)用	CT－111	φ9	3.1
1126080	〃	〃	CT－112	φ10	3.6
1126093	〃	〃	CT－113	φ12	4.1
1126103	〃	アルミブロック(逆蝶番アオリ)用	CT－121	φ9	3.1
1126116	〃	〃	CT－122	φ10	3.6
1126129	〃	〃	CT－123	φ12	4.1
1126132	〃	アルミブロック(標準蝶番アオリ)用	CT－131	φ9	3.1
1126145	〃	〃	CT－132	φ10	3.6
1126158	〃	〃	CT－133	φ12	4.1
1126161	〃	木製アオリ＋補助アオリ用	CT－710FW	φ13	9.4
1126174	〃	〃	CT－710FM	φ14	9.8
1126187	〃	〃	CT－710FR	φ16	11.0

戸田式ステッキ

コードNO	商品名		重量kg
1109010	戸田式ステッキ	T－44型	244
1109023	〃	T－45型	261
1109036	〃	T－47型	278

※1台分(4ヶ)重量

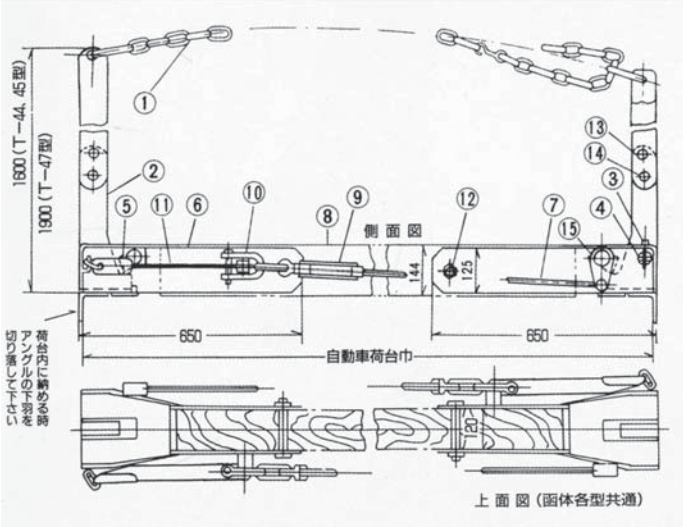

■1台分部品数量

部番	名称	数	摘要
①	ショートチェーン	2	φ9フック
②	ステッキ	4	中折
③	押ピン	4	③④セット
④	安全ピン	4	
⑤	カム	4	
⑥	函体	4	③④⑤⑨⑩⑪⑫⑮
⑦	ロット	4	φ16
⑧	台木	2	120×144貴社持ち
⑨	ターンバックル	4	
⑩	シャックル	4	
⑪	ハンドル	4	
⑫	横ボルト	4	台木締付用
⑬	ボルト	4	φ22
⑭	ボルト	4	
⑮	レバー	4	

	T-44	T-45	T-47
函体	高さ　125㎜　長さ　650㎜　1台分(4ヶ)重量 114Kg		
ステッキ	厚36㎜　巾73㎜　長1600㎜ 1台分(4ヶ)重量　130Kg	厚36㎜　巾105㎜　長1600㎜ 1台分(4ヶ)重量　147Kg	厚36㎜　巾105㎜　長1900㎜ 1台分(4ヶ)重量　164Kg
ショートチェーン	径 9㎜　長さ　3500㎜		
台木	客先にて用意ください。(巾120㎜　高さ144㎜　長さ[荷台巾-380㎜])		

タカラポストB、セイコークルット

タカラポストB（タカラ産業）

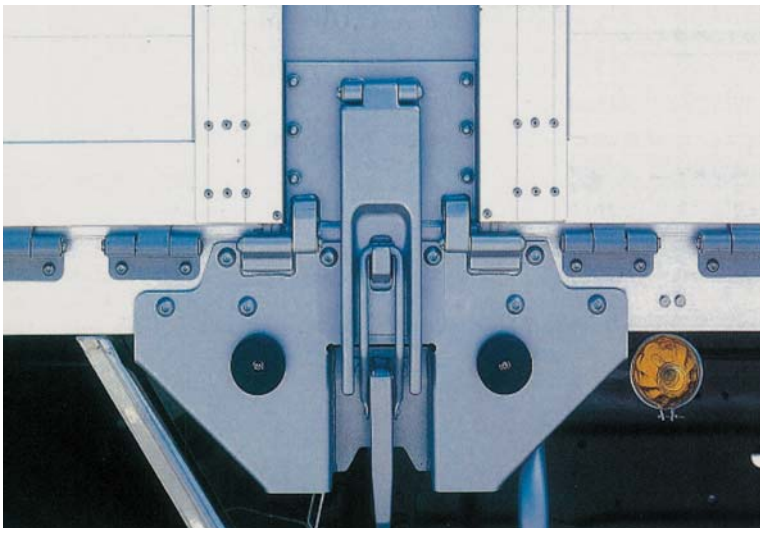

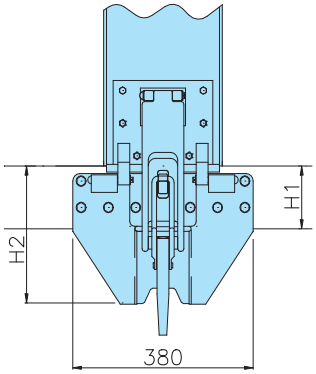

■標準ガセット（ボルト取付タイプ）

タイプ	H1寸法	H2寸法
中型用ボルト	80～100	245
大型用ボルト	101～129	275
強化型用ボルト	130～150	300
トレーラー用ボルト	175～200	350

※標準ガセット（溶接取付タイプ）も有ります。

セイコークルットⅡ-M 型（自動車精工）

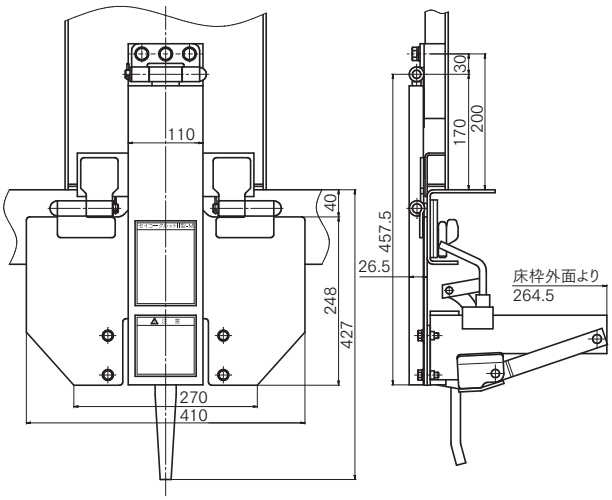

■単車用

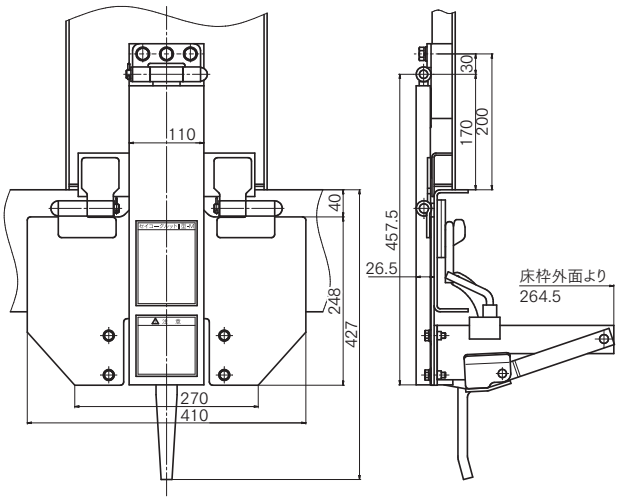

■トレーラー用

JBアルミサイドバンパー ①

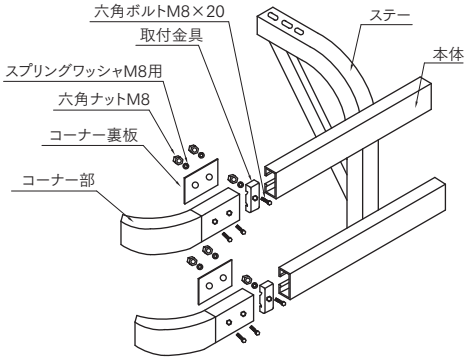

本　体

材　質	アルミ　A6N01S-T6
表面処理	アルマイト／クリアー

70H

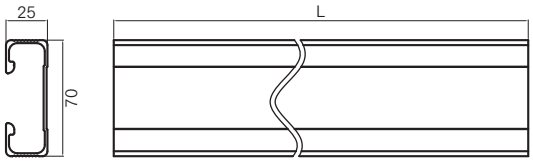

コードNO	商品名	重量kg
1134504	JBアルミサイドバンパー　本体　70H　L=4200	3.60
1134550	JBアルミサイドバンパー　本体　70H　L=2500	2.14

100H

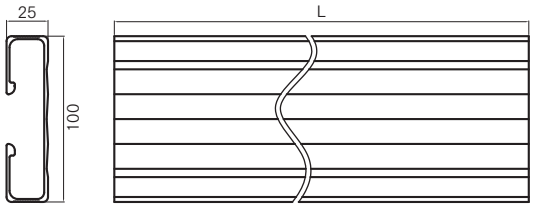

コードNO	商品名	重量kg
1134604	JBアルミサイドバンパー　本体 100H　L=4300	5.18
1134600	JBアルミサイドバンパー　本体 100H　L=2600	3.13

※L=4200（100Hの場合はL=4300）より長い寸法が必要な場合はジョイント用裏板と取付金具（4個）を使用してつないでください。
※L=2500（100Hの場合はL=2600）はオーバーハング用です。（ジョイント用としても使用できます）

ステー

材　質	アルミ　A6N01S-T5
表面処理	アルマイト／クリアー

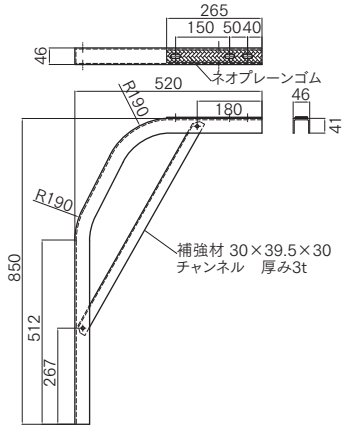

コードNO	商品名	重量kg
1134687	W用ステー　R190	1.87

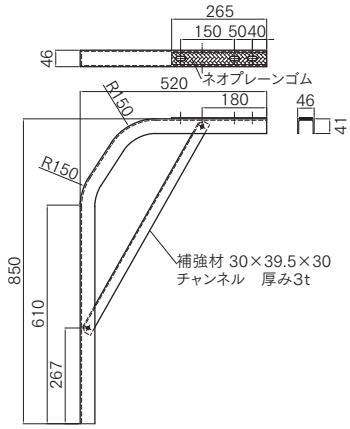

コードNO	商品名	重量kg
1134680	W用ステー　R150	1.91

※低床用

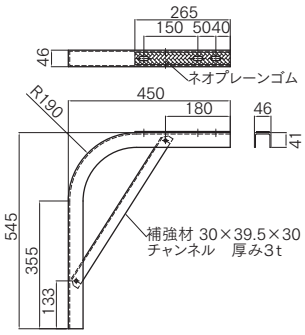

コードNO	商品名	重量kg
1134690	S用ステー	1.39

●ステー本体と補強材（チャンネル）は別々になっています。
●W用ステーの本体下部の穴はあいていません。
　取付状況に応じた位置に穴をあけて補強材を取付けてください。
　（その場合、補強材は切断して穴をあけてください）

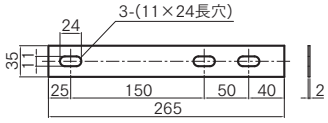

コードNO	商品名	重量kg
1134695	ステー取付補強部品	0.43

※材質：ステンレス SUS304　2.0t　2B材

●ステーの車体側取付部を補強する為の部品です。補強を必要とする場合は取付けてください。
●ステー内側に入れて、ステーと一緒に車体側と取付けてください。

JBアルミサイドバンパー ②

コーナー

※コーナー(アルミ押出し品)材質等

本体材質	表面処理	樹脂カバー材質
アルミ　A6N01S-T5	アルマイト／クリアー	6ナイロン

■70H(アルミ押出し品)

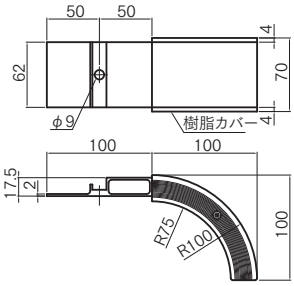

コードNO	商品名	重量kg
1134807	コーナー部　70H　(アルミ押出し品)	0.24

●六角ボルト1本を入れ、本体端より差し込み、コーナー裏板(アルミ用)をかぶせて止めてください。(JIS M8 六角ボルトを使用してください)

■100H(アルミ押出し品)

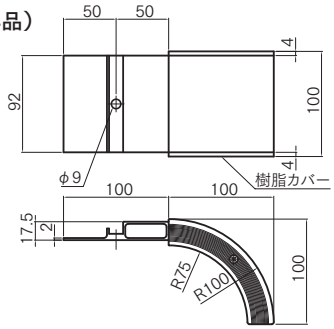

コードNO	商品名	重量kg
1134810	コーナー部　100H　(アルミ押出し品)	0.33

●六角ボルト1本を入れ、本体端より差し込み、コーナー裏板(アルミ用)をかぶせて止めてください。(JIS M8 六角ボルトを使用してください)

■70H(アルミ ダイカスト品)

材　質	アルミダイカスト　ADC12
表面処理	シルバーメタリック／焼付塗装

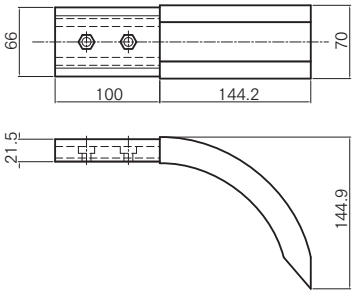

コードNO	商品名	重量kg
1134593	コーナー部　70H　(アルミ ダイカスト品)	0.48

●六角ボルト2本を入れ、本体端より差し込み、コーナー裏板(ダイカスト用)をかぶせて止めてください。(JIS M8 六角ボルトを使用してください)

取付金具

材　質
アルミ　A6063S-T5

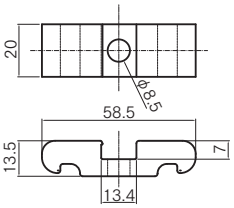

コードNO	商品名	重量kg
1134618	取付金具	0.03

●六角ボルトを入れ、本体にはめてステーと取付けてください。
(取付けボルトは　JIS M8 六角ボルトを使用してください)

裏　板

材　質	アルミ　A6063S-T6
表面処理	アルマイト／クリアー

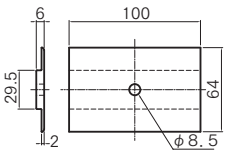

※70H、100H 共通

コードNO	商品名	重量kg
1134823	コーナー裏板(アルミ用)	0.065

●コーナー部(アルミ)の取付けに必要です。

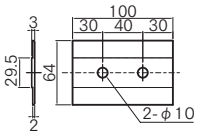

コードNO	商品名	重量kg
1134603	コーナー裏板(ダイカスト用)	0.042

●コーナー部(ダイカスト)の取付けに必要です。

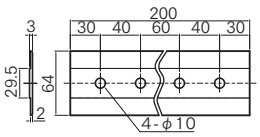

※70H、100H 共通

コードNO	商品名	重量kg
1134629	ジョイント用 裏板	0.084

●本体をつなぐ場合に取付金具(4個)と一緒に使用ください。
●フラット面を取付金具側にして取付けてください。

保護ゴム

材　質
EPDM 合成ゴム

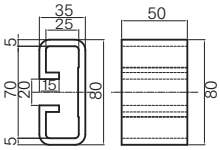

※70H用

コードNO	商品名	重量kg
1134884	本体保護ゴム　L=50	0.075

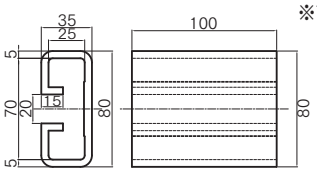

※70H用

コードNO	商品名	重量kg
1134882	本体保護ゴム　L=100	0.15

●本体70Hにかぶせてお使いください。(はずれないようリベット又は接着剤で固定してください)

エンドキャップ

材　質
ABS樹脂

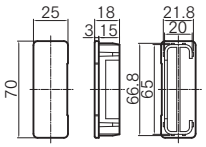

※70H用
※色:ダークグレー

コードNO	商品名	重量kg
1134700	エンドキャップ	0.01

●本体70Hの切断部にはめ込んでお使いください。

サイドバンパー用回転蝶番

※サイドバンパーを分割する場合に使用ください。
［ボルト固定式］と［溶接固定式］の2種類あります。

材　質	SUS304　3.0 t
表面処理	片面＃400研磨仕上

ボルト固定式

※主に「アルミ製サイドバンパー」に適用します。

使用例

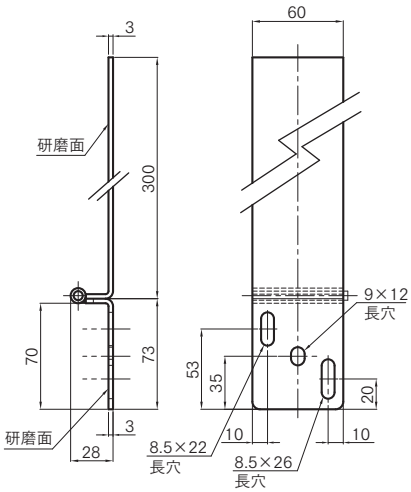

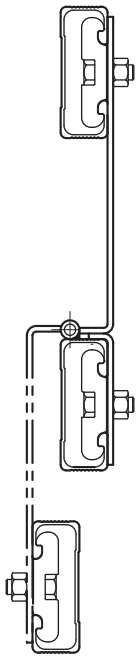

※「ボルト固定式」の下蝶番取付穴は各社アルミ製サイドバンパーに適用するように設計されています。ご使用のアルミサイドバンパーに合う位置の穴で固定してください。
※上蝶番はサイドバンパーの仕様に合わせて切断して使用してください。

コードNo	商品名	材質	製品重量kg
1134921	サイドバンパー用　回転蝶番　ボルト固定式	SUS304　3.0t　片面#400研磨	0.566

溶接固定式

※主に「丸パイプ仕様(鉄・ステンレス)のサイドバンパー」に適用します。

使用例

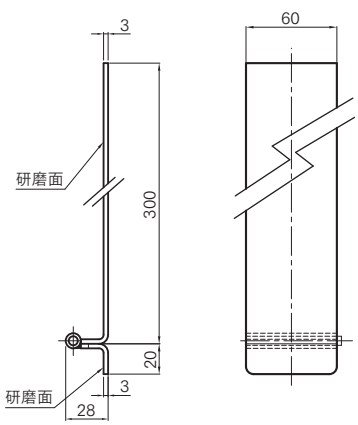

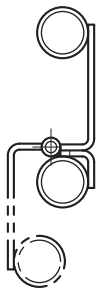

※丸パイプ(鉄・ステンレス)に溶接して固定してください。
※上蝶番はサイドバンパーの仕様に合わせて切断して使用してください。

コードNo	商品名	材質	製品重量kg
1134927	サイドバンパー用　回転蝶番　溶接固定式	SUS304　3.0t　片面#400研磨	0.506

アウトリガー用JBアルミコーナー金具

※車載クレーン装着車などにはアウトリガーが設置されており
サイドバンパーを取付ける場合には、アウトリガーを避けて
凹状に架装する必要があります。

※「JBアルミサイドバンパー」を凹状に架装する場合には
この「(アウトリガー用)JBアルミコーナー金具」を使用して
取付けを行なってください。

凹状コーナー連結図

※上から見た図

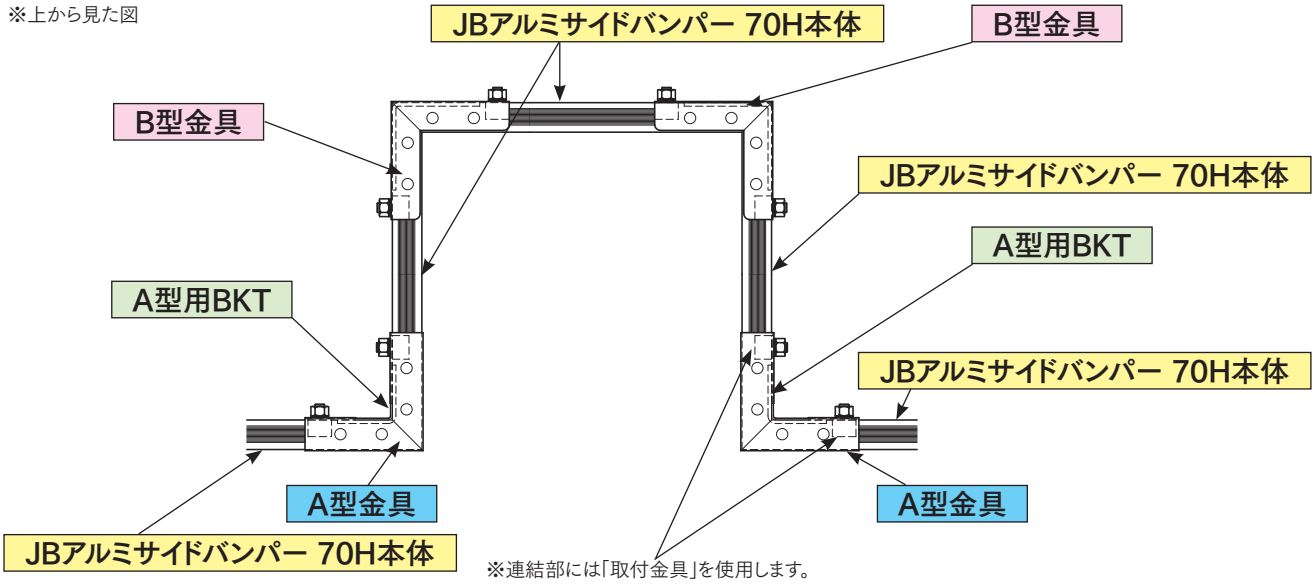

※連結部には「取付金具」を使用します。

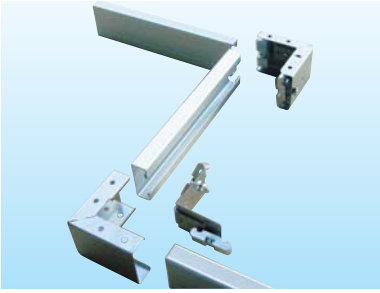

※コーナー金具
A型、A型用BKT、B型　　の3種類
各2個ずつで凹部の固定ができます。

※サイドバンパー取付金具
コーナー金具とJBアルミサイドバンパー70H本体
の固定には「JBアルミサイドバンパー取付金具」
を使用します。

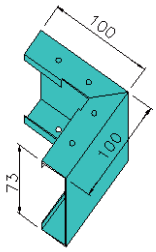

■コーナー金具　A型

コードNO	1134946
商品名	アウトリガー用 JBアルミコーナー金具 A型
材　質	SUS304　1.0t　#400研磨
重量kg	0.184

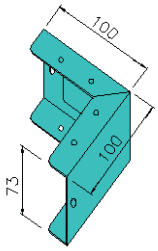

■コーナー金具　B型

コードNO	1134950
商品名	アウトリガー用 JBアルミコーナー金具 B型
材　質	本体:SUS304 1.0t #400研磨 スペーサー:SUS304 3.0t　2B
重量kg	0.254

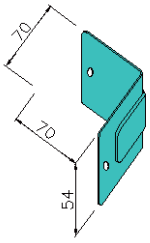

■コーナー金具　A型用BKT

コードNO	1134945
商品名	アウトリガー用 JBアルミコーナー金具 A型用BKT
材　質	本体:SUS304 1.5t #400研磨 スペーサー:SUS304 3.0t　2B
重量kg	0.144

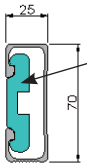

■サイドバンパー　取付金具

コードNO	1134618
商品名	JBアルミサイドバンパー 取付金具
材　質	A6063S-T5　アルミ押出品
重量kg	0.03

アルサイダーZ

■MBタイプ

・70mm巾
・中間ジョイントタイプ
・コーナー一体型

■MFタイプ

・70mm巾
・中間でのジョイントなしの一体構造
・コーナー差込み式

■MGタイプ

・100mm巾(ワイド型)
・中間でのジョイントなしの一体構造
・コーナー差込み式

■サイドガード用（左右1台分）

MBタイプ

型　式	サイドバー段数	規格寸法(mm)	重量(kg)
MB-433H	3（左右6本）	4581（全長）	28.8
MB-432H	2（左右4本）	4581（全長）	19.2
MB-431H	1（左右2本）	4581（全長）	9.6
MB-332H	2（左右4本）	3581（全長）	15.2
MB-331H	1（左右2本）	3581（全長）	7.6

MFタイプ

型　式	サイドバー段数	規格寸法(mm)	重量(kg)
MF-433H	3（左右6本）	4520（全長）	27
MF-432H	2（左右4本）	4520（全長）	18
MF-431H	1（左右2本）	4520（全長）	9
MF-332H	2（左右4本）	3520（全長）	14
MF-331H	1（左右2本）	3520（全長）	7

MGタイプ

型　式	サイドバー段数	規格寸法(mm)	重量(kg)
MG-502H	2（左右4本）	5160（全長）	24.5
MG-501H	1（左右2本）	5160（全長）	12.5
MG-402H	2（左右4本）	4260（全長）	21.0
MG-401H	1（左右2本）	4260（全長）	10.5

■オーバーハング用（左右1台分）

MBタイプ

型　式	サイドバー段数	規格寸法(mm)	重量(kg)
MB-253H	3（左右6本）	2500（全長）	16.6
MB-252H	2（左右4本）	2500（全長）	11.0
MB-251H	1（左右2本）	2500（全長）	5.5

MFタイプ

型　式	サイドバー段数	規格寸法(mm)	重量(kg)
MF-253H	3（左右6本）	2500（全長）	17
MF-252H	2（左右4本）	2500（全長）	11
MF-251H	1（左右2本）	2500（全長）	6

MGタイプ

型　式	サイドバー段数	規格寸法(mm)	重量(kg)
MG-252H	2（左右4本）	2700（全長）	15.0
MG-251H	1（左右2本）	2700（全長）	7.5

● MB・MFタイプ本体(70mm巾)

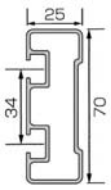

● MGタイプ本体(100mm巾ワイド)

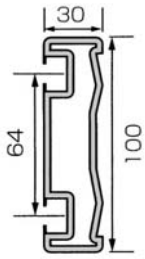

ステー(全機種共通)

型　式	本数	重量kg
MC-W4	4	8.3
MC-W2	2	4.2
MC-S4	4	6.5
MC-S2	2	3.3
MC-SL4	4	7.2
MC-SL2	2	3.6

● Wタイプ

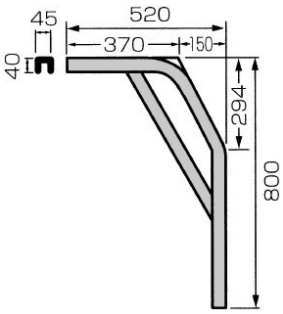

● Sタイプ

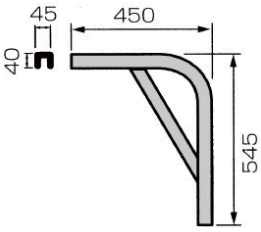

● SLタイプ(低床車用)

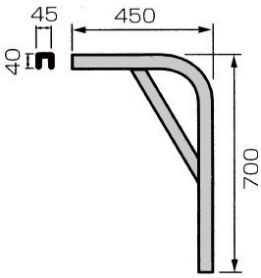

パイプ固定バンド（ステンレス製）

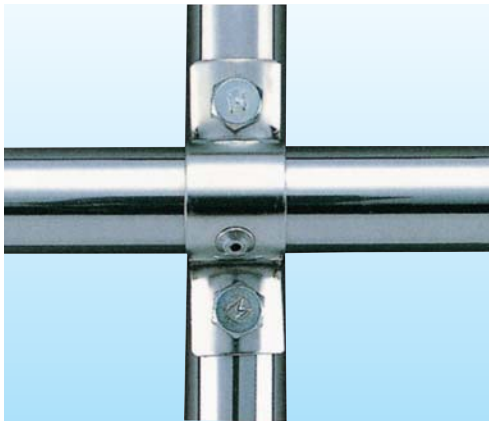

材質	SUS304
表面	#400研磨

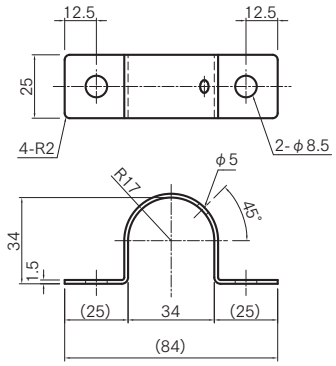

適用パイプ
φ34
固定側設定
アングル等フラット面
ケース入数
400

コードNO	商品名	重量kg
1700150	ステンレス製 パイプ固定バンド 34φ+アングル	0.036

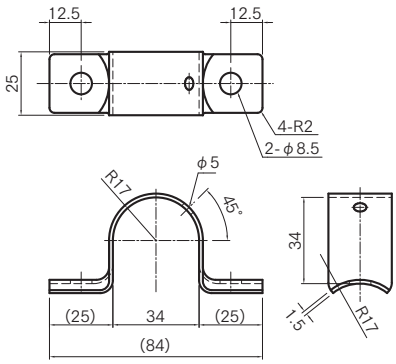

適用パイプ
φ34
固定側設定
φ34丸パイプ
ケース入数
400

コードNO	商品名	重量kg
1700163	ステンレス製 パイプ固定バンド 34φ+34φ	0.036

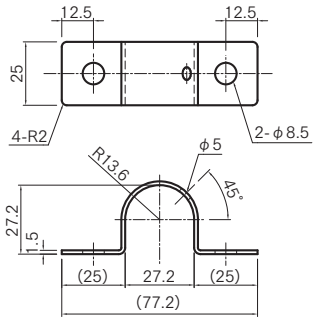

適用パイプ
φ27.2
固定側設定
アングル等フラット面
ケース入数
400

コードNO	商品名	重量kg
1700176	ステンレス製 パイプ固定バンド 27.2φ+アングル	0.032

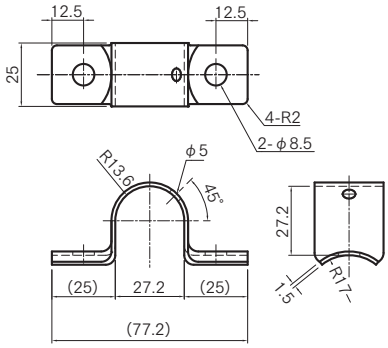

適用パイプ
φ27.2
固定側設定
φ34丸パイプ
ケース入数
400

コードNO	商品名	重量kg
1700189	ステンレス製 パイプ固定バンド 27.2φ+34φ	0.032

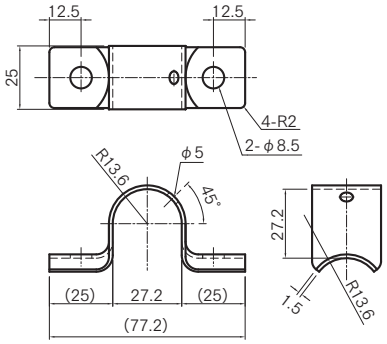

適用パイプ
φ27.2
固定側設定
φ27.2丸パイプ
ケース入数
400

コードNO	商品名	重量kg
1700192	ステンレス製 パイプ固定バンド 27.2φ+27.2φ	0.032

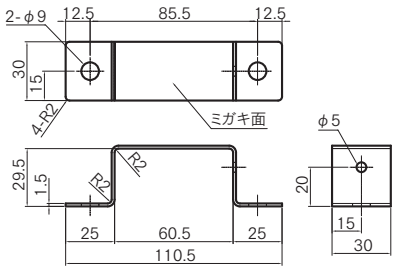

適用パイプ
60×30角パイプ
固定側設定
アングル等フラット面
ケース入数
100

コードNO	商品名	重量kg
1700200	ステンレス製 パイプ固定バンド 60×30角パイプ用	0.055

サイドバンパー用Uボルト・ゴム栓

材　質	SUS304

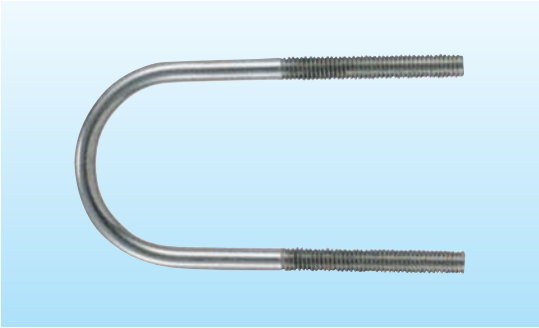

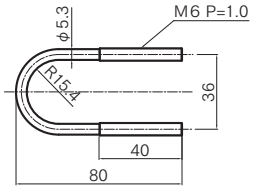

重量kg
0.030
ケース入数
800

コードNO	商品名
1700011	サイドバンパー用 Uボルト ステンレス製　6mm×φ27.2用

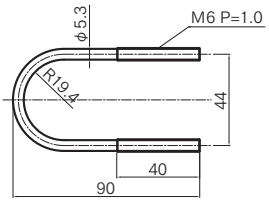

重量kg
0.035
ケース入数
650

コードNO	商品名
1700037	サイドバンパー用 Uボルト ステンレス製　6mm×φ34用

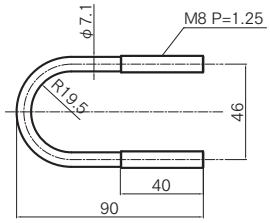

重量kg
0.062
ケース入数
350

コードNO	商品名
1700040	サイドバンパー用 Uボルト ステンレス製　8mm×φ34用

サイドバンパー用 ゴム栓

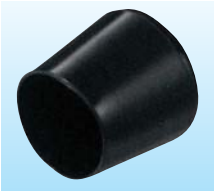

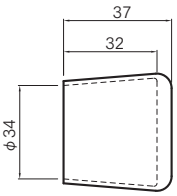

コードNO	商品名	重量kg	ケース入数
4074951	サイドバンパー用 丸パイプ ゴム栓　34mm	0.020	100

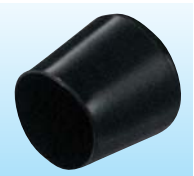

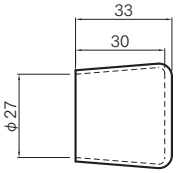

コードNO	商品名	重量kg	ケース入数
4074964	サイドバンパー用 丸パイプ ゴム栓　27mm	0.012	200

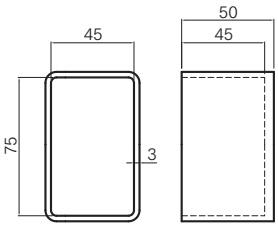

コードNO	商品名	重量kg	ケース入数
4075073	サイドバンパー用 角パイプ ゴム栓 75x45 黒	0.075	100

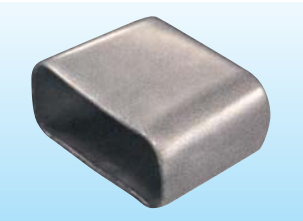

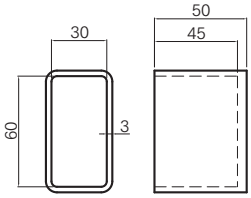

コードNO	商品名	重量kg	ケース入数
4075086	サイドバンパー用 角パイプ ゴム栓 60x30 シルバー	0.025	150
4074948	サイドバンパー用 角パイプ ゴム栓 60x30 黒	0.049	150

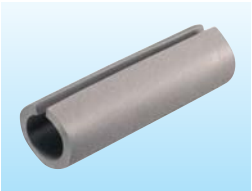

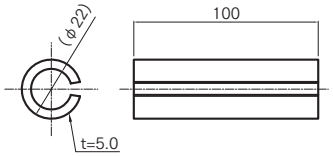

コードNO	商品名	重量kg	ケース入数
1700096	サイドバンパー用 保護ゴム　丸型　グレー	0.069	250
1700098	サイドバンパー用 保護ゴム　丸型　黒	0.069	250

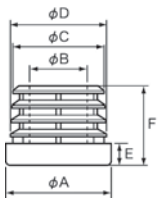

寸法	PZ-8	PZ-9	PZ-11
A	25	28	32
B	13	15.5	18.5
C	22.1	26	28.4
D	23.2	26.7	30.5
E	5	5	5
F	22.8	25	25

※(C)パイプ内径めやす

コードNO	商品名	重量kg	ケース入数
1109586	パイプインサートタイプ　PZ-8	0.004	300
4074959	パイプインサートタイプ　PZ-9	0.006	300
4074961	パイプインサートタイプ　PZ-11	0.007	200

ナンバープレート枠 ①

KP ナンバープレート枠 角

材　質	SS400　鉄製
表面処理	クロームメッキ

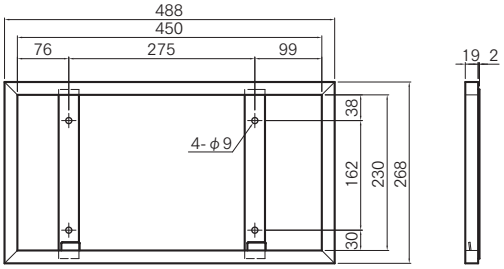

■大型用

コードNO
9250518
商品名
KP ナンバープレート枠 大型　角　メッキ
重量kg
1.146

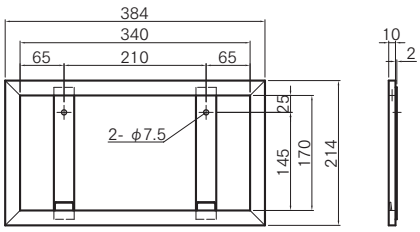

■中型用

コードNO
9250521
商品名
KP ナンバープレート枠 中型　角　メッキ
重量kg
0.778

ステンレス ナンバープレート枠　角パイプ

材　質	SUS304
表面処理	#400研磨（背面除く）

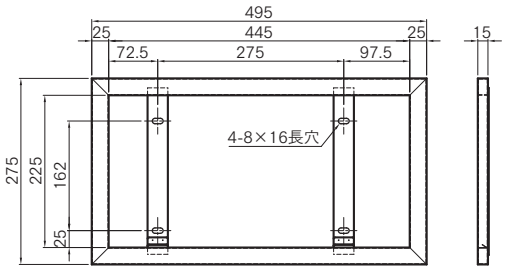

■大型用

コードNO
8212010
商品名
ステンレス ナンバープレート枠 大型　角パイプ
重量kg
1.046

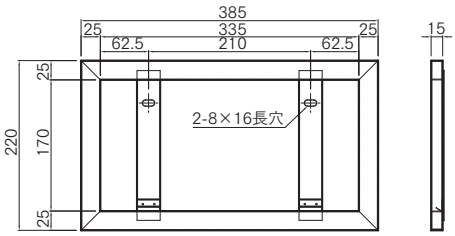

■中型用

コードNO
8212023
商品名
ステンレス ナンバープレート枠 中型　角パイプ
重量kg
0.812

ステンレス JB ナンバープレート枠

材　質	SUS304
表面処理	#400研磨（背面除く）

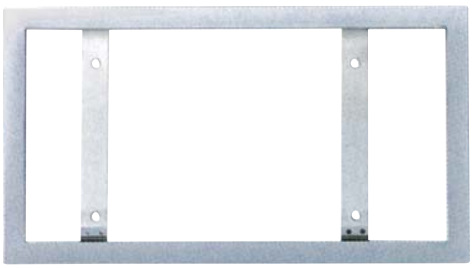

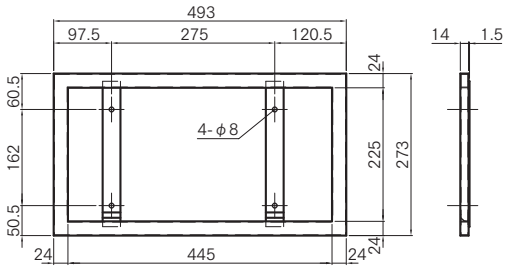

■大型用

コードNO
8200718
商品名
JB ナンバープレート枠 大型　角パイプ　ステンレス
重量kg
1.062

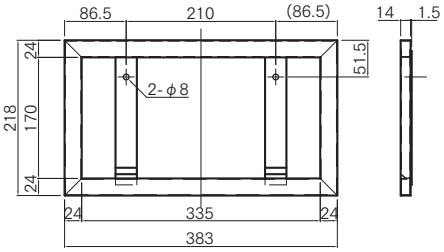

■中型用

コードNO
8200721
商品名
JB ナンバープレート枠 中型　角パイプ　ステンレス
重量kg
0.818

ナンバープレート枠 ②

ATSナンバープレート枠　DX

材　質	鉄製（SPCC）板厚 0.8t
表面処理	ニッケルクロムメッキ(MFCr10)

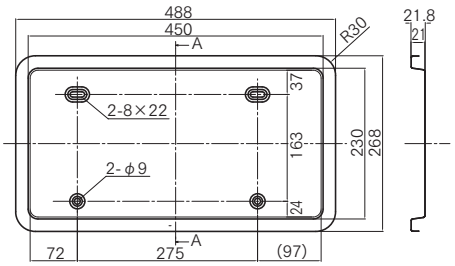

■大型用

コードNO
6779021
商品名
ATS ナンバープレート枠 DX 大型　メッキ
重量kg
1.037

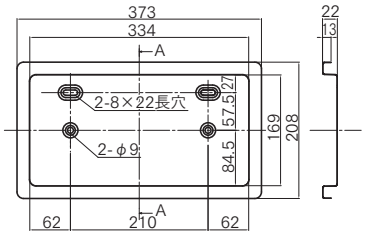

■中型用

コードNO
6779018
商品名
ATS ナンバープレート枠 DX 中型　メッキ
重量kg
0.681

ステンレス製
ナンバープレート枠 スーパーDX

材　質	SUS304　板厚0.5t
表面処理	BA材

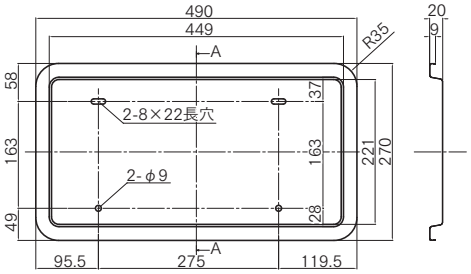

■大型用

コードNO
6779047
商品名
ステンレス ナンバープレート枠 スーパーDX 大型
重量kg
0.613

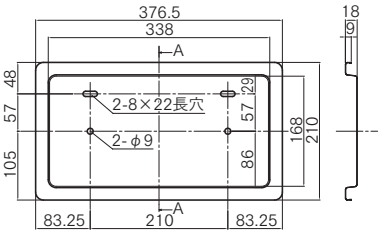

■中型用

コードNO
6779089
商品名
ステンレス ナンバープレート枠 スーパーDX 中型
重量kg
0.376

アルミ製
額縁 ナンバープレート枠

材　質	A6063S－T5
表面処理	アルマイト

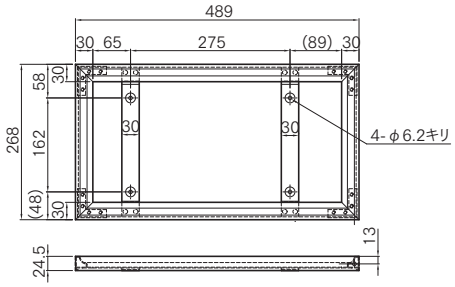

■大型用

コードNO
0082010
商品名
アルミ製 額縁タイプ ナンバープレート枠　大型
重量kg
0.589

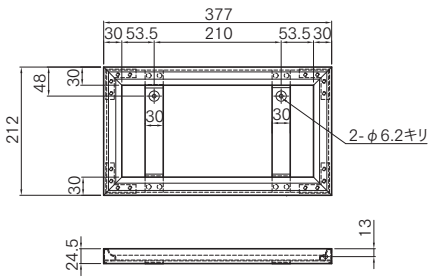

■中型用

コードNO
0082011
商品名
アルミ製 額縁タイプ ナンバープレート枠　中型
重量kg
0.465

ナンバープレート枠 ③　（フロント専用）

ミリ波レーダー対応　フロント専用ナンバープレート枠

※大型トラック用

●(ミリ波レーダー)搭載車輌に対応した「フロント専用ナンバープレート枠」
　※ミリ波レーダー・・・前方の車間距離を監視する装置(大型車輌に搭載されています)
　※注)ミリ波レーダー搭載車の前側に従来のナンバープレート枠を設置すると、電波が遮られレーダーが誤作動する事があります。
●ディーゼル4社の大型車に装着可能。
●外観は「角型」と「山型」の2種類
注)字光式ナンバーの取付けには対応していませんのでご注意ください。

角　型

※ステンレス製

材　質	SUS304　板厚0.8t
表面処理	電解研磨

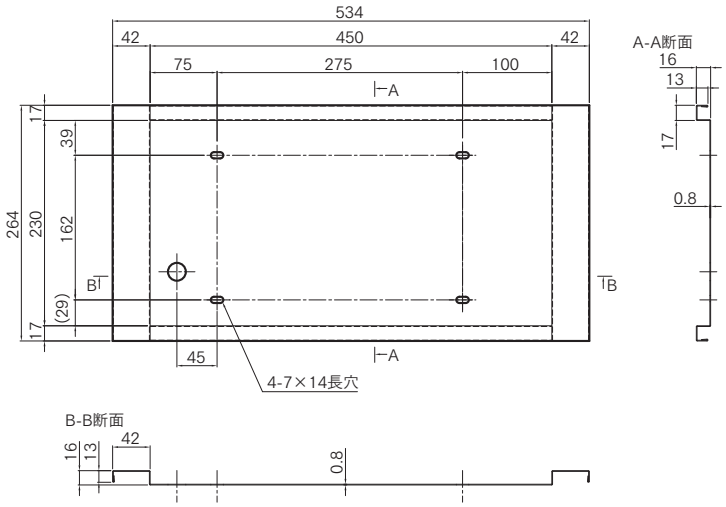

商品コード	商品名	重量kg
8200810	大型フロント専用　ナンバープレート枠　角型	1.12

山　型

※ステンレス製

材　質	SUS304　板厚0.8t
表面処理	電解研磨

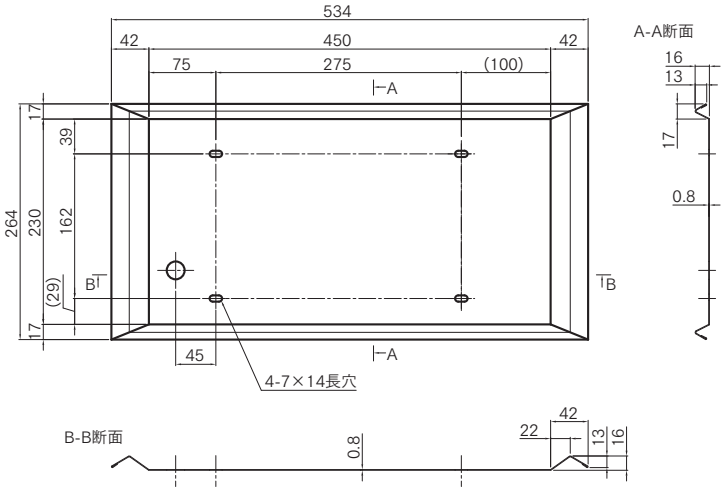

商品コード	商品名	重量kg
8200812	大型フロント専用　ナンバープレート枠　山型	1.01

ナンバープレート枠 ④　[楽枠]

楽枠(純正ナンバーステー対応型 ナンバー枠)

●楽枠は、シャーシメーカーの純正ナンバーステーにそのまま取り付けが出来るナンバー枠です。
加工することなく法規通りの取り付けが簡単に出来ます。
●種類は4種類（日野・三菱共通の大型用、中型用　　いすゞ大型用、いすゞ中型用）
※日産は、純正ナンバーステーに従来のナンバー枠が取り付きますので「楽枠」の設定はありません。

日野・三菱 共通

純正ナンバーステー

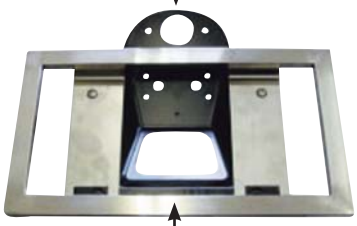

楽　　枠

※写真は中型用

※[楽枠]材質・表面処理

フレーム部	SUS304 角パイプ 24×14×厚1.0t　#400研磨
ステー部	SUS304 平板　厚1.5t 片面 #400研磨

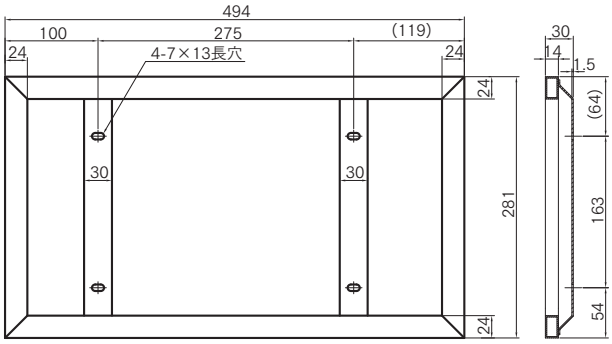

■大型用

コードNO
8200792
商品名
ステンレス NO枠 BKT 楽枠 日野三菱共通　大型用
重量kg
1.13

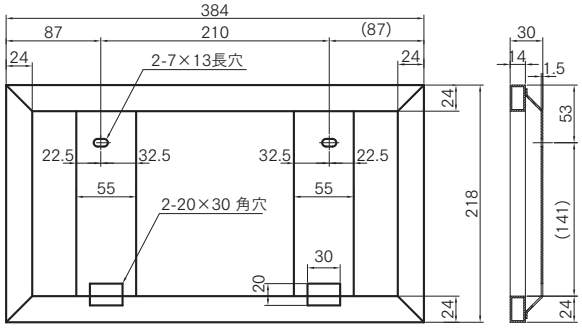

■中型用

コードNO
8200794
商品名
ステンレス NO枠 BKT 楽枠 日野三菱共通　中型用
重量kg
1.02

いすゞ

純正ナンバーステー

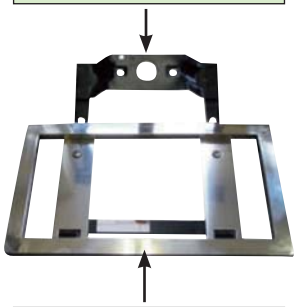

楽　　枠

※写真は中型用

※[楽枠]材質・表面処理

フレーム部	SUS304 角パイプ 24×14×厚1.0t　#400研磨
ステー部	SUS304 平板　厚1.5t 片面 #400研磨

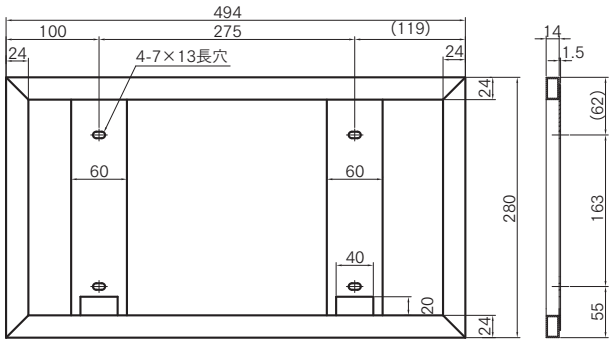

■大型用

コードNO
8200796
商品名
ステンレス NO枠 BKT 楽枠 いすゞ　大型用
重量kg
1.36

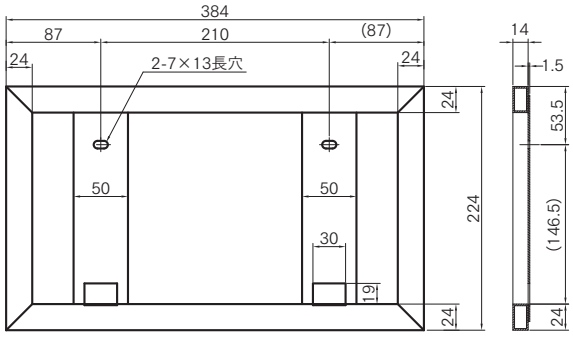

■中型用

コードNO
8200798
商品名
ステンレス NO枠 BKT 楽枠 いすゞ　中型用
重量kg
0.93

JBマフラーカッター（ステンレス製）

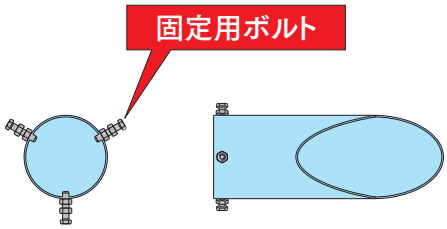

●マフラーカッターが脱落しないように固定用ボルトは3本均等に確実に締め、緩み止めナットで完全に固定してください。

●固定用ボルトに緩みが無いか、マフラーから異音がしないか等、常にチェックして下さい

商品コード	商品名	パイプ径(φ)	長さmm	重量kg
6932363	JBマフラーカッター	73φ	210mm	0.596
6932376	〃	86φ	230mm	0.780
6932389	〃	110φ	270mm	1.310
6931995	〃	123φ	320mm	1.718

ネオロン(押出しスポンジ)①

角紐ネオロン

注)角紐ネオロンはメーカー取り寄せ商品です。
切り売りは出来ません。梱包単位での販売となります。

コードNO	商品名	寸法(厚×巾)	梱包単位
	角紐ネオロン	3×5	200m
	〃	3×8	200m
	〃	3×10	200m
	〃	3×15	200m
	〃	3×20	200m
	〃	3×25	100m
	〃	3×30	100m
	〃	3×40	100m
	角紐ネオロン	4×8	200m
	〃	4×10	200m
	〃	4×15	100m
	〃	4×20	100m
	〃	4×25	100m
	〃	4×30	100m
	角紐ネオロン	5×5	200m
	〃	5×8	200m
	〃	5×10	200m
	〃	5×12	200m
	〃	5×15	100m
	〃	5×20	100m
	〃	5×25	100m
	〃	5×30	50m
	〃	5×35	50m
	〃	5×40	50m
	〃	5×50	100m
	角紐ネオロン	6×6	200m
	〃	6×8	200m
	〃	6×10	100m
	〃	6×15	100m
	〃	6×20	100m
	〃	6×25	50m
	〃	6×30	50m
	〃	6×40	50m
	〃	6×50	100m
	角紐ネオロン	7×7	200m
	〃	7×10	100m
	〃	7×15	100m
	〃	7×20	100m
	角紐ネオロン	8×8	100m
	〃	8×10	100m
	〃	8×12	100m
	〃	8×15	100m
	〃	8×20	50m
	〃	8×25	50m
	〃	8×30	50m
	〃	8×40	50m
	〃	8×50	50m

コードNO	商品名	寸法(厚×巾)	梱包単位
	角紐ネオロン	10×10	100m
	〃	10×12	100m
	〃	10×15	100m
	〃	10×18	100m
	〃	10×20	100m
	〃	10×25	100m
	〃	10×30	100m
	〃	10×35	50m
	〃	10×40	50m
	〃	10×50	50m
	角紐ネオロン	12×12	100m
	〃	12×15	100m
	〃	12×20	100m
	〃	12×25	100m
	〃	12×30	100m
	角紐ネオロン	15×15	100m
	〃	15×18	100m
	〃	15×20	100m
	〃	15×25	100m
	〃	15×30	50m
	〃	15×35	50m
	〃	15×40	50m
	〃	15×50	50m
	角紐ネオロン	18×18	100m
	〃	18×20	100m
	〃	18×25	100m
	〃	18×30	50m
	角紐ネオロン	20×20	50m
	〃	20×25	50m
	〃	20×30	50m
	〃	20×35	50m
	〃	20×40	50m
	〃	20×50	25m
	角紐ネオロン	25×25	50m
	〃	25×30	50m
	〃	25×35	50m
	〃	25×40	25m
	〃	25×50	25m
	角紐ネオロン	30×30	25m
	〃	30×40	25m
	〃	30×50	25m
	角紐ネオロン	40×40	20m
	角紐ネオロン	50×50	20m

ネオロン(押出しスポンジ)②

角管ネオロン

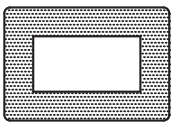

注)角管ネオロンはメーカー取り寄せ商品です。
切り売りは出来ません。梱包単位での販売となります。

コードNO	商品名	寸法(厚×巾)	梱包単位
	角管(中空)ネオロン	10×10	100m
4251415	〃	10×15	100m
4251431	〃	10×20	100m
	〃	12×12	100m
4251457	〃	15×15	100m
4251460	〃	15×20	100m
	〃	18×18	50m

コードNO	商品名	寸法(厚×巾)	梱包単位
4251473	角管(中空)ネオロン	20×20	50m
4251486	〃	20×25	50m
	〃	20×30	50m
	〃	20×35	50m
	〃	20×40	50m
	〃	25×30	50m
4074362	〃	15×63(2ツ穴)	10m

丸紐ネオロン

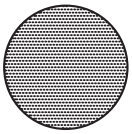

注)丸紐ネオロンはメーカー取り寄せ商品です。
切り売りは出来ません。梱包単位での販売となります。

コードNO	商品名	寸法(φ)	梱包単位
	丸紐ネオロン	φ3	300m
	〃	φ4	300m
	〃	φ5	300m
	〃	φ6	200m
	〃	φ7	200m
	〃	φ8	200m
	〃	φ9	100m

コードNO	商品名	寸法(φ)	梱包単位
	丸紐ネオロン	φ10	100m
	〃	φ12	100m
	〃	φ13	100m
	〃	φ15	50m
	〃	φ18	50m
	〃	φ20	50m

山型ネオロン

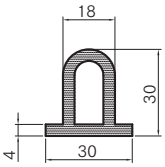

1ツ山

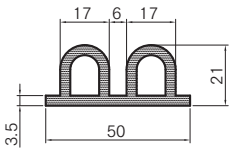

2ツ山

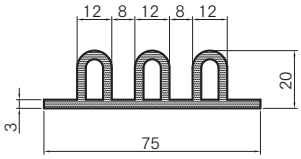

3ツ山

コードNO	商品名	寸法(厚×巾)	梱包単位
4251318	1ツ山　ネオロン	30 × 30	30m
4251334	2ツ山　ネオロン	21 × 50	50m
4251350	3ツ山　ネオロン	20 × 75	40m

注)山型ネオロンはメーカー取り寄せ商品です。
切り売りは出来ません。梱包単位での販売となります。

ラテックス

※ラテックススポンジゴム角紐

注)ラテックスはメーカー取り寄せ商品です。
切り売りは出来ません。梱包単位での販売となります。

コードNO	商品名	寸法(厚×巾)	梱包単位
6907013	ラテックス	5×5	30m
6907039	〃	5×10	30m
6907042	〃	5×15	30m
6907055	〃	5×20	30m
6907068	〃	5×25	30m
6907071	〃	5×30	30m
6907084	〃	5×35	30m
6907097	〃	5×40	30m
6907110	〃	10×10	30m
6907136	〃	10×15	30m
6907149	〃	10×20	30m
6907152	〃	10×25	30m
6907165	〃	10×30	30m
6907217	〃	15×15	30m

コードNO	商品名	寸法(厚×巾)	梱包単位
6907233	ラテックス	15×20	30m
6907246	〃	15×25	30m
6907259	〃	15×30	30m
6907314	〃	20×20	30m
6907327	〃	20×20 定尺3m	30m
6907343	〃	20×25	30m
6907356	〃	20×30	30m
6907372	〃	20×40	30m
6907411	〃	25×25	30m
6907424	〃	25×30	30m
6907518	〃	30×30	30m
6907521	〃	30×35	30m
6907822	〃	DAT	30m

当リゴム・クッションゴム①

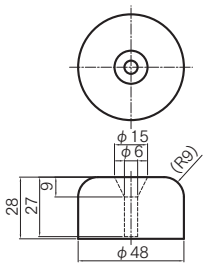

コードNO	商品名	重量kg
6906111	当りゴム　並28mm	0.06

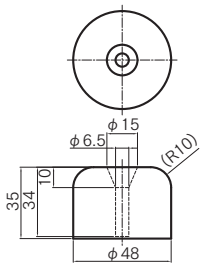

コードNO	商品名	重量kg
6906124	当りゴム　並35mm	0.08

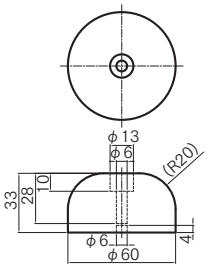

コードNO	商品名	重量kg
6906137	当りゴム　安全対策 35mm	0.10

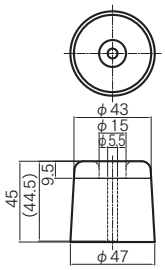

コードNO	商品名	重量kg
6906221	当りゴム　BM	0.09

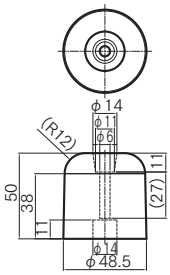

コードNO	商品名	重量kg
6906218	当りゴム　TX 1ツ穴	0.10

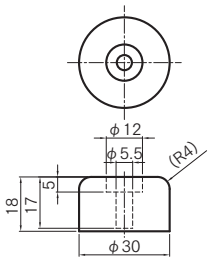

コードNO	商品名	重量kg
6906234	当りゴム　DAT	0.02

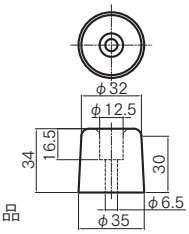

※寸法・材質同等品
（メーカー違い）

コードNO	商品名	重量kg
6906206	当りゴム RK	0.04
6906153	当りゴム RK　(K-23)	0.04

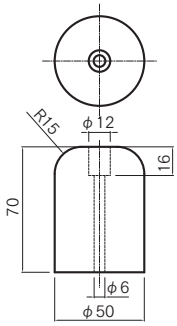

コードNO	商品名	重量kg
6906328	当りゴム　K-114	0.18

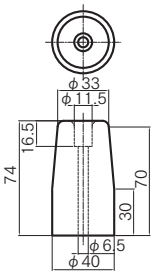

コードNO	商品名	重量kg
6906302	当りゴム　K-25	0.12

高さ	90mm
幅	95mm
長さ	150mm

コードNO	商品名	重量kg
4200042	N型 クッションゴム	1.07

当リゴム・クッションゴム②

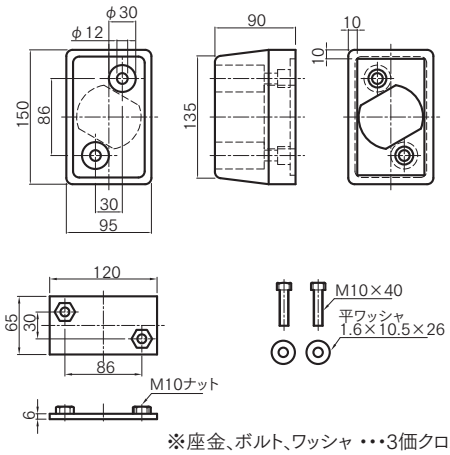

コードNO	商品名	重量kg
4200903	JB型 クッションゴム　大　ゴムのみ	1.08
42009403	JB型 クッションゴム　(大)用　座金	0.36
23001353	小形六角ボルト M10X40 P=1.25	0.029
23001483	ウィット平ワッシャー 3/8X2.3t	0.007

※座金、ボルト、ワッシャ ・・・3価クロメートメッキ

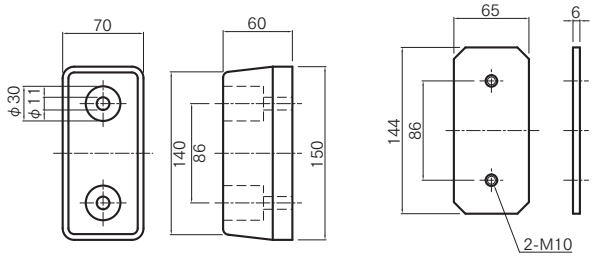

コードNO	商品名	重量kg
4412115	JB型 クッションゴム　H=60	0.65
44121283	JB型 クッションゴム　H=60用　座金	0.40

※座金 ・・・3価クロメートメッキ

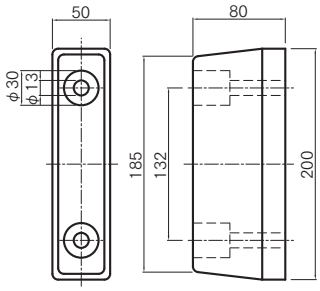

コードNO	商品名	重量kg
4412144	JB型 クッションゴム　H=80	0.75

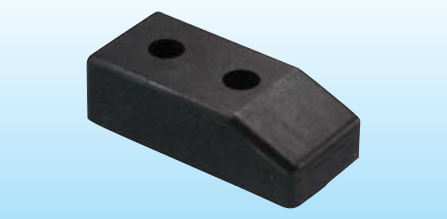

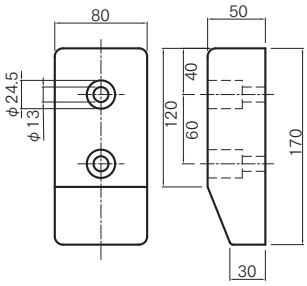

コードNO	商品名	重量kg
4200932	トレモ型　クッションゴム	0.74

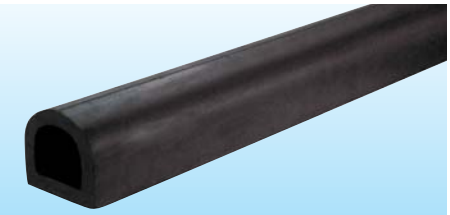

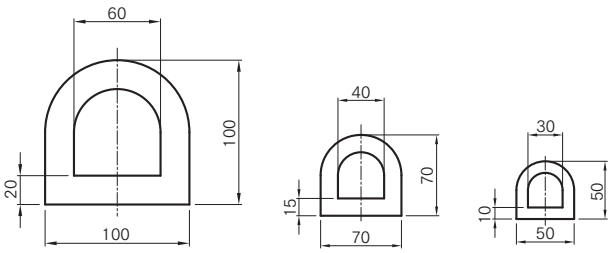

コードNO	商品名	重量kg
4412021	ターミナルゴム　100×100×2000	14.6
4412102	ターミナルゴム　100×100×3000	21.9
4412076	ターミナルゴム　70×70×3000	10.95
4412050	ターミナルゴム　50×50×3000	6.0

ハイスペーサー(プラネタ)、シャーシスペーサー

プラネタ(ハイスペーサー)

注) プラネタ成形品は寸法誤差がある程度発生します。(寸法公差についてはお問い合わせください)
注) 溝付断面の詳細寸法は高さによって違ってきます。(詳細寸法についてはお問い合わせください)

■73巾　溝付

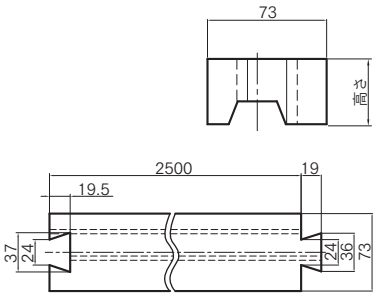

コードNO	品名・寸法(高さ×巾×長さ)	重量kg
4410256	プラネタ　10×73×2500 溝付	1.0
4420152	プラネタ　15×73×2500 溝付	1.6
4420259	プラネタ　20×73×2500 溝付	2.1
4425254	プラネタ　25×73×2500 溝付	2.7
4430252	プラネタ　30×73×2500 溝付	3.2
4440255	プラネタ　40×73×2500 溝付	4.3
4450258	プラネタ　50×73×2500 溝付	5.4
4460251	プラネタ　60×73×2500 溝付	6.5
4470254	プラネタ　70×73×2500 溝付	7.8
4480257	プラネタ　80×73×2500 溝付	8.7

■73巾　溝なし

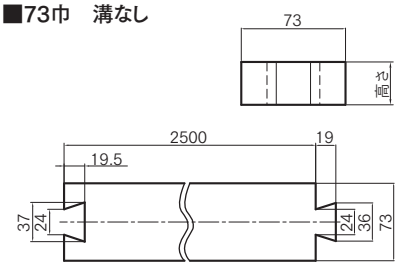

コードNO	品名・寸法(高さ×巾×長さ)	重量kg
4420310	プラネタ　10×73×2500 溝ナシ	1.6
4420314	プラネタ　15×73×2500 溝ナシ	2.5
4420327	プラネタ　20×73×2500 溝ナシ	3.2
4420328	プラネタ　25×73×2500 溝ナシ	4.1
4420330	プラネタ　30×73×2500 溝ナシ	4.9
4420343	プラネタ　40×73×2500 溝ナシ	6.5
4420356	プラネタ　50×73×2500 溝ナシ	8.2
4420358	プラネタ　60×73×2500 溝ナシ	9.8
4420360	プラネタ　70×73×2500 溝ナシ	11.4
4420362	プラネタ　80×73×2500 溝ナシ	13.1

■63巾　溝付

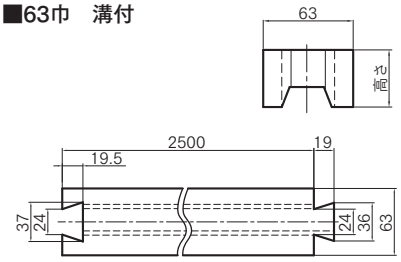

コードNO	品名・寸法(高さ×巾×長さ)	重量kg
4420107	プラネタ　10×63×2500 溝付	0.94
4420013	プラネタ　12×63×2500 溝付	1.1
4420039	プラネタ　15×63×2500 溝付	1.4
4420165	プラネタ　20×63×2500 溝付	1.8
4420071	プラネタ　25×63×2500 溝付	2.3
4420042	プラネタ　30×63×2500 溝付	2.8
4420068	プラネタ　40×63×2500 溝付	3.7
4420026	プラネタ　50×63×2500 溝付	4.7

■63巾　溝なし

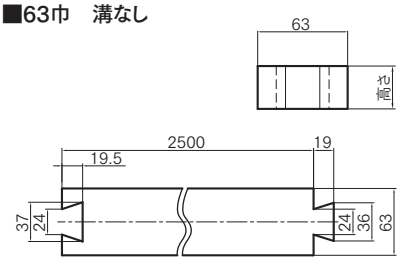

コードNO	品名・寸法(高さ×巾×長さ)	重量kg
4420367	プラネタ　10×63×2500 溝ナシ	1.4
4420369	プラネタ　12×63×2500 溝ナシ	1.6
4420372	プラネタ　15×63×2500 溝ナシ	2.1
4420385	プラネタ　20×63×2500 溝ナシ	2.7
4420408	プラネタ　25×63×2500 溝ナシ	3.4
4420398	プラネタ　30×63×2500 溝ナシ	4.2
4420400	プラネタ　40×63×2500 溝ナシ	5.4
4420411	プラネタ　50×63×2500 溝ナシ	6.8

シャーシ スペーサー

コードNO	商品名	寸法(高さ×巾×長さ)	重量kg
4410793	PE シャーシスペーサー	10.5×75×10m巻	5.5
4410845	PE シャーシスペーサー	14×75×10m巻	9.9
4410803	PE シャーシスペーサー	10.5×63×14m巻	7.0
4410816	カツヤ シャーシスペーサー	10×75×10m巻	7.5
4410830	カツヤ シャーシスペーサー	14×75×10m巻	-
4410832	カツヤ シャーシスペーサー	10×63×14m巻	8.2
4410829	カツヤ シャーシスペーサー	12×63×14m巻	10.1

布入りベルト スペーサー

コードNO	商品名	寸法(高さ×巾×長さ)	重量kg
4410939	布入りベルト スペーサー	12×75×10m巻	10.8
4401155	布入りベルト スペーサー	10×75×10m巻	9.0
4401139	布入りベルト スペーサー	10×65×10m巻	7.8
4401113	布入りベルト スペーサー	10×65×6.5m巻	5.0

ＥＶＡ泥除け、カラーミシン泥除け

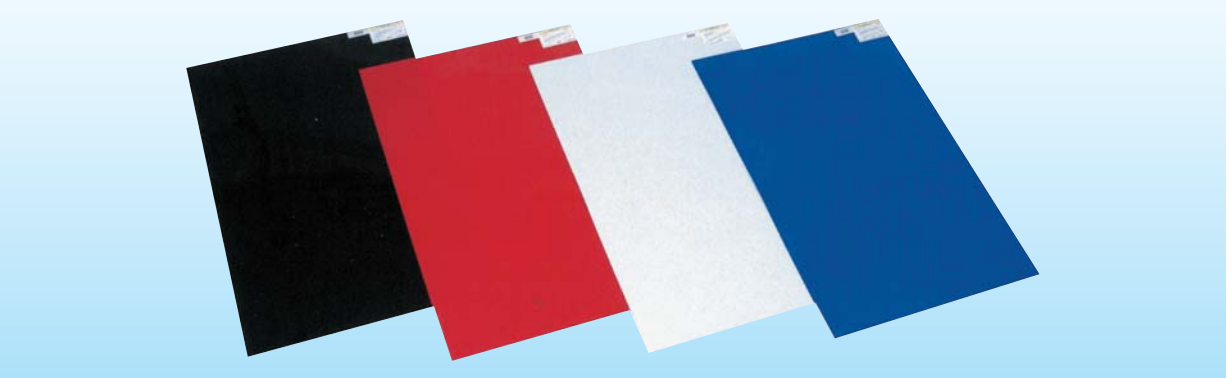

関西コードNO	関東コードNO	商品名		
6902717	6902717	ＥＶＡ泥除け	2×600×900	赤
6902720	0069015	〃	2×600×500	赤
6902733	6902733	〃	2×500×800	赤
	6902953	〃	2×450×500	赤
6901064		〃	2×600×2200	赤
6903431	6903431	〃	2×600×2500	赤

コードNO	コードNO	商品名		
6903172	6903172	ＥＶＡ泥除け	2×600×900	白
6901857		〃	2×500×800	白
6901860		〃	2×600×500	白

コードNO	コードNO	商品名		
6903266		ＥＶＡ泥除け	2×600×900	緑

関西コードNO	関東コードNO	商品名		
6902775	6902775	ＥＶＡ泥除け	2×600×900	黒
6902788	0069066	〃	2×600×500	黒
6902791	6902791	〃	2×500×800	黒
6903114		〃	2×600×600	黒
6903127		〃	2×550×600	黒
	6903156	〃	2×450×500	黒
6901077		〃	2×600×2200	黒
6903444	6903444	〃	2×600×2500	黒

コードNO	コードNO	商品名		
6903198	6903198	ＥＶＡ泥除け	2×600×900	紺
6903185	6903185	〃	2×500×800	紺
6901873		〃	2×600×500	紺

カラーミシン 泥除け

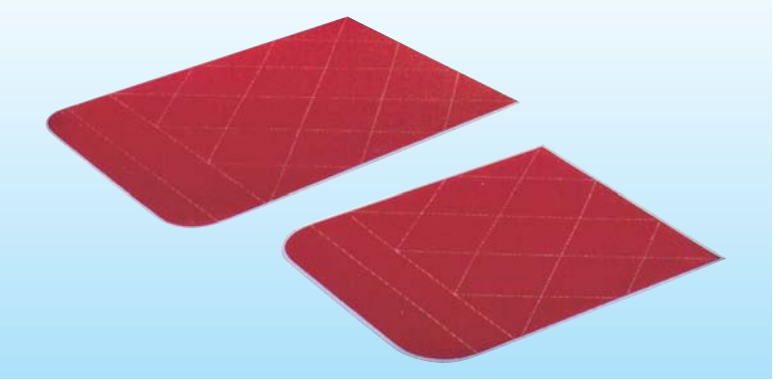

※裏面:黒色

コードNO	商品名			
6901019	カラーミシン　泥除け	600×900	赤	無地
6901022	〃	500×800	赤	無地
6901048	〃	500×600	赤	無地
6901051	〃	450×500	赤	無地

泥除ステー①

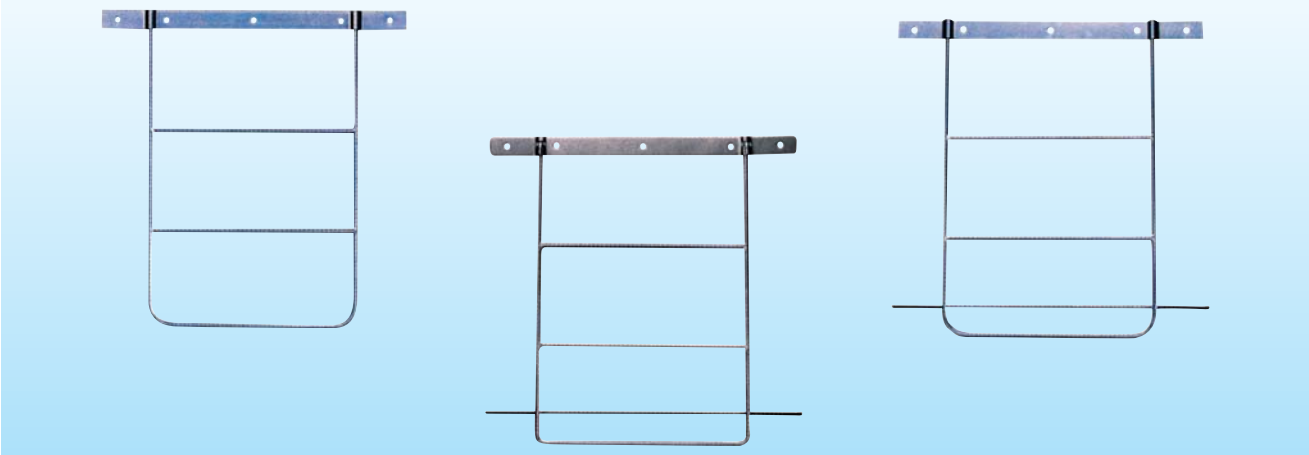

大型用

材　質	SS400
表面処理	3価クロメートメッキ

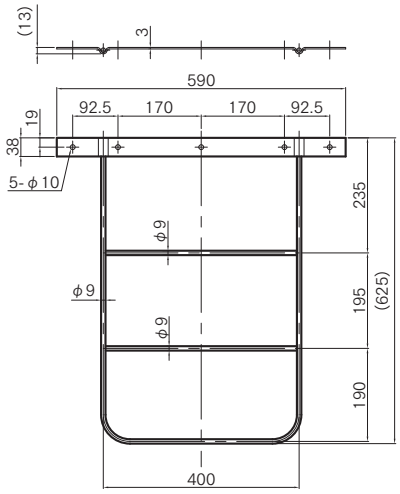

コードNO	商品名	重量kg
15111743	泥除ステー　大型用　STD　メッキ付	1.70

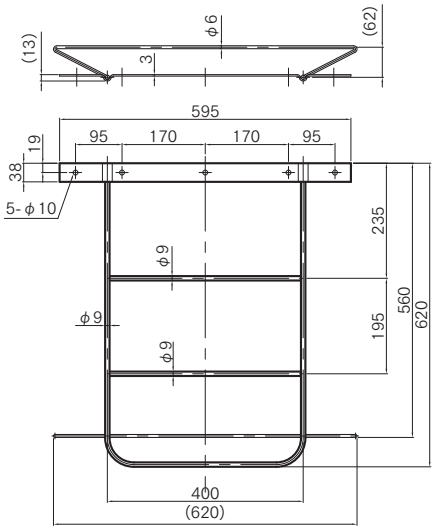

コードNO	商品名	重量kg
15111613	泥除ステー　大型用　振れ止め付　メッキ付	1.95

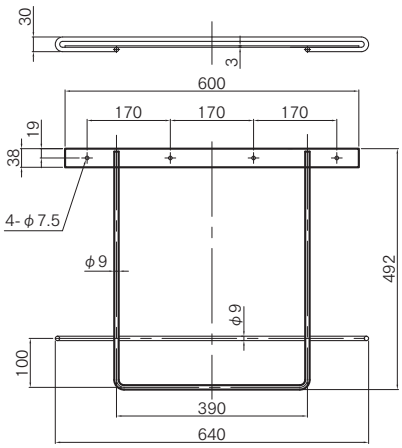

コードNO	商品名	重量kg
15111323	泥除ステー　大型用　振れ止め付　メッキ付	1.56

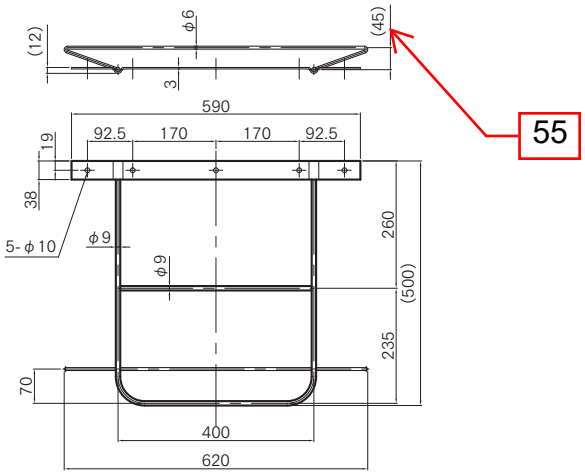

コードNO	商品名	重量kg
15111583	泥除ステー　ダンプ大型用　振れ止め付　メッキ付	1.46

泥除ステー②

中型用

材　質	SS400
表面処理	3価クロメートメッキ

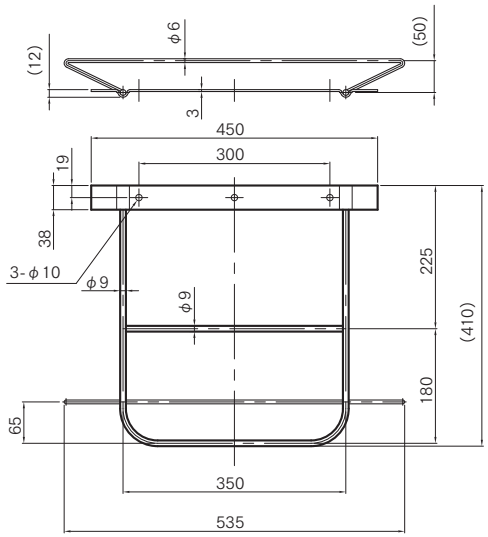

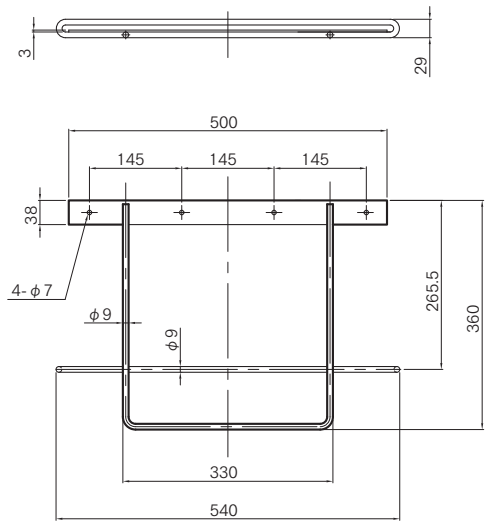

コードNO	商品名	重量kg
15111873	泥除ステー　中型用　振れ止め付　メッキ付	1.30

コードNO	商品名	重量kg
15111163	泥除ステー　中型用　振れ止め付　メッキ付	1.25

ステンレス製　大型用

材　質	SUS304
表面処理	電解研磨

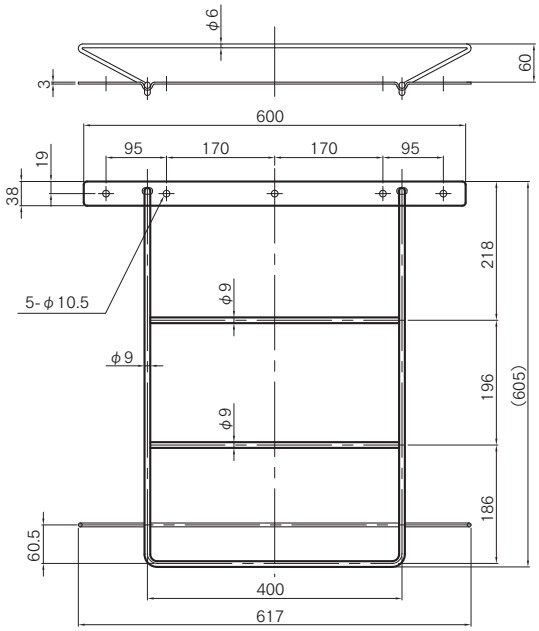

コードNO	商品名	重量kg
1511200	ステンレス製　泥除ステー　大型用　振れ止め付　SUS304	1.95

モドム・プル・ステップ

※「モドム・プル・ステップ」はデンマーク・モドム社の製品です

格納時

引き出し

開放時

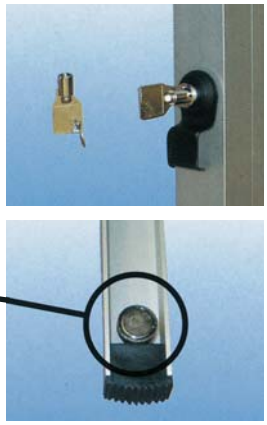

※「モドム・プル・ステップ」の特長

①格納時・・スペースを取りません。
　車幅を気にせず取付けが出来ます。
②操作は簡単・・手前に引き出すだけ。
③開放時・・ハシゴとして利用できます。
④軽量・・オールアルミ製で軽い。
⑤鍵付・・盗難、いたずら防止になります。
⑥マグネット固定・・格納時には強力マグネットで固定、走行中に開くことを防止します。
　注)安全のため走行時には鍵を掛けてください。

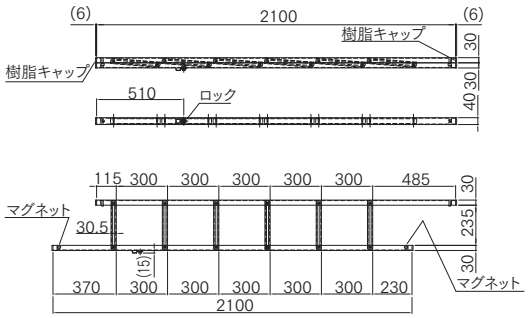

コードNO	商品名	重量kg
3190210	モドム・プル・ステップ　L=2100	4.71

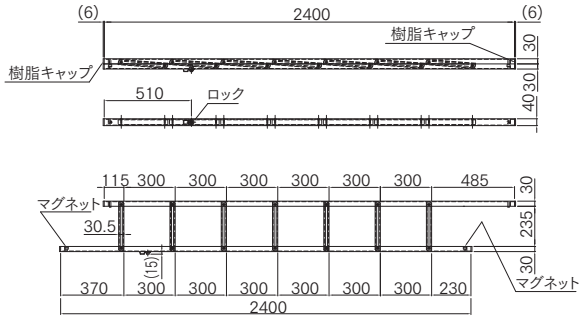

コードNO	商品名	重量kg
3190240	モドム・プル・ステップ　L=2400	5.37

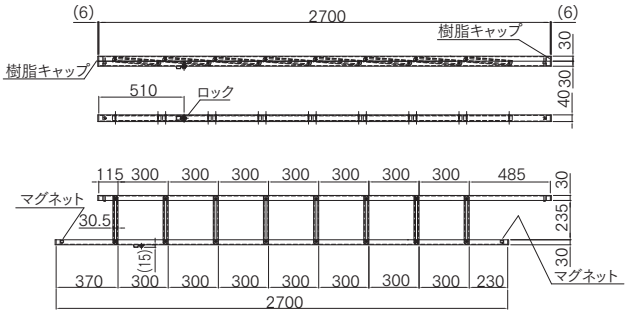

コードNO	商品名	重量kg
3190270	モドム・プル・ステップ　L=2700	6.02

■装着例

バン

平ボデー

トレーラー

ルーフデッキ止め金具、ゴムフェンダーパッキン

材　質	SS400
表面処理	3価クロメートメッキ

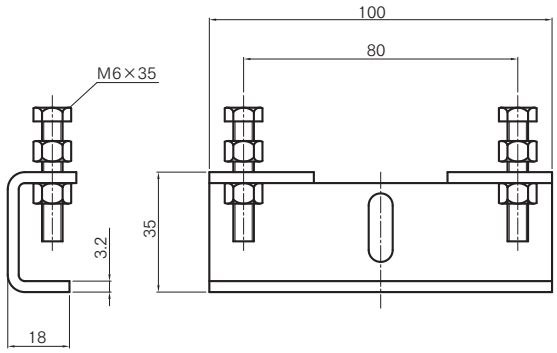

コードNO	商品名	重量kg	ケース入数
11610163	ルーフデッキ止め金具　A型　メッキ	0.150	100

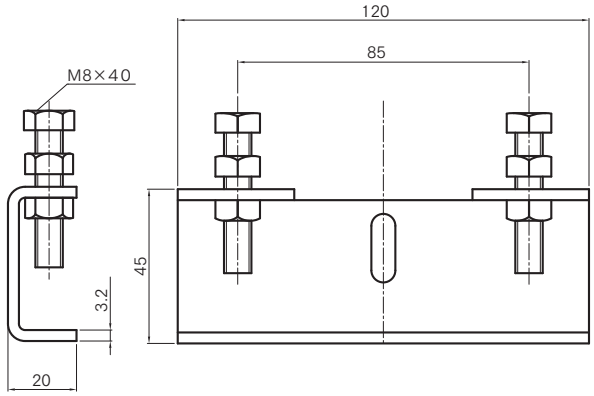

コードNO	商品名	重量kg	ケース入数
11610293	ルーフデッキ止め金具　O型　メッキ	0.025	70

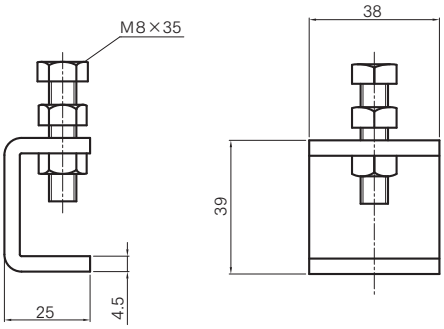

コードNO	商品名	重量kg	ケース入数
11610323	ルーフデッキ止め金具　S型　メッキ	0.120	150

フェンダーパッキン

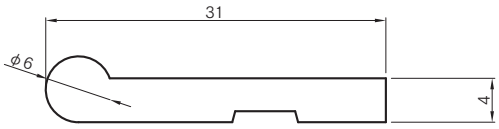

コードNO	商品名	重量kg
4411215	溝付フェンダーパッキン（50m巻）	8.2kg/巻

鳥居窓枠、ワイヤー掛け

鳥居窓枠

材　質	SS400
表面処理	3価クロメートメッキ

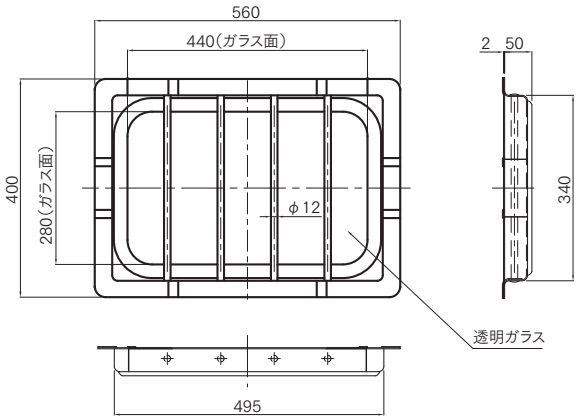

コードNO	商品名	重量kg	入数
11017333	鳥居窓枠　500型　ガラス付	5.40	4

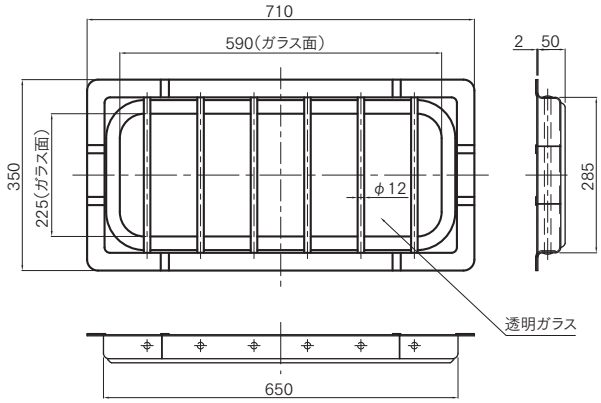

コードNO	商品名	重量kg	入数
11017173	鳥居窓枠　650型　ガラス付	5.83	4

ワイヤー掛け

材　質	SS400
表面処理	生　地

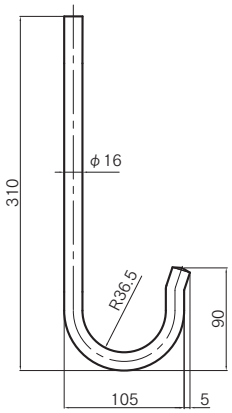

コードNO	商品名	重量kg	入数
1601314	ワイヤー掛け　固定式	0.66	15

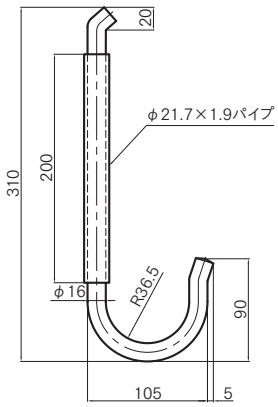

コードNO	商品名	重量kg	入数
1601327	ワイヤー掛け　回転式	0.84	15

トレーラー部品

※全長　L=1030

コードNO	商品名
1101610	トレーラー ホースハンガー

コードNO	商品名
1101636	トレーラー ホースクランプ

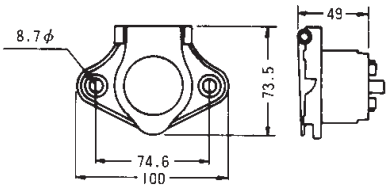

コードNO	商品名
6795775	TTS-7　7極ソケット

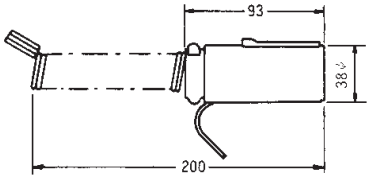

コードNO	商品名
6795788	TTP-7　7極プラグ

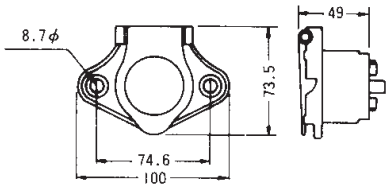

コードNO	商品名
6795791	TTS-4　4極ソケット

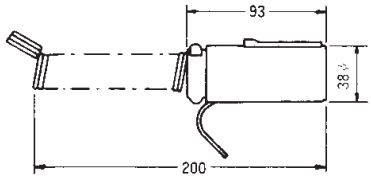

コードNO	商品名
6795801	TTP-4　4極プラグ

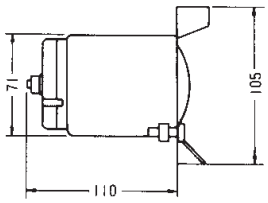

コードNO	商品名
6795759	31000-11901　7極ソケット JIS

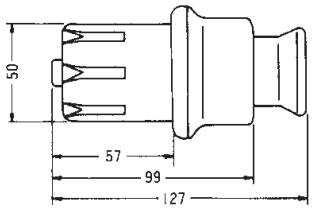

コードNO	商品名
6795762	31290-11901　7極プラグ JIS

アルミ広告枠・ストッパー

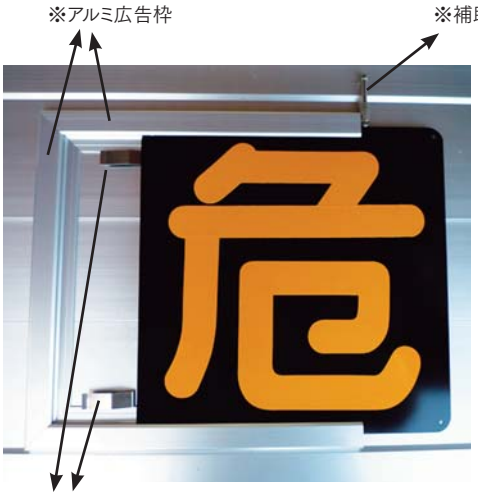

■アルミ広告枠　（L=3500）
アルミ製の広告枠材です。
必要な寸法に切断して使用してください。
（アルマイト＋クリアー）の美しい外観であると同時に耐食性も向上しています。

■ストッパー
広告プレート板を固定する金具です。
板バネ状の金具であり、広告プレート板を下から押し上げる力で固定します。

■補助ストッパー
広告枠から広告プレート板が飛び出さないように、広告枠端部をピン状の金具でふさぐ事により防止します。

アルミ広告枠

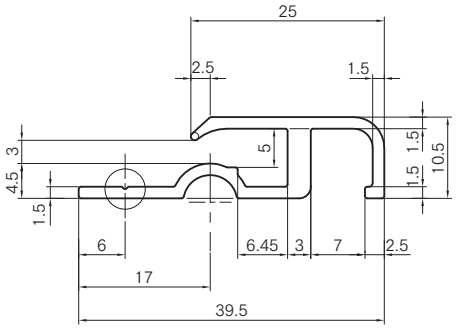

コードNO	商品名	製品長さ
4090820	アルミ広告枠　クリアー付	L=3500

材　質	表 面 処 理	単重kg／m	製品重量kg
A6063S-T5	アルマイト ED(電着クリアー)	0.329	1.152

アルミ広告枠 ストッパー

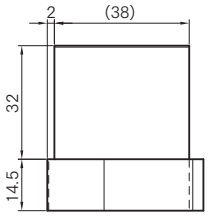

※本図はR用を示す

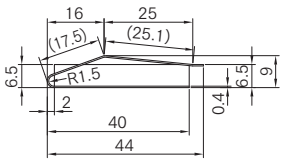

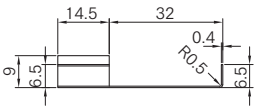

[設置図]

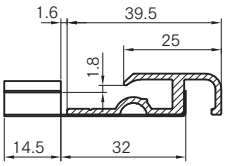

※ストッパー金具を設置したい部分の広告枠材の下にハメ込みます。

コードNO	商品名	R/L
4090826	アルミ広告枠　ストッパー	R用
4090827	アルミ広告枠　ストッパー	L用

材　質	表面処理	製品重量kg
ステンレス SUS304-CAP-H	BA仕上げ	0.009

アルミ広告枠 補助ストッパー

※本図はR用を示す

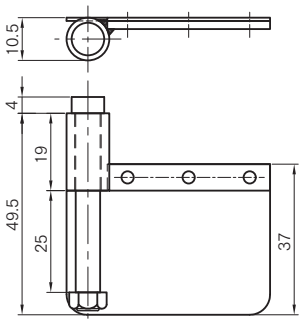

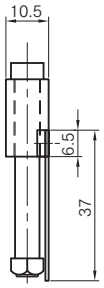

コードNO	商品名	R/L
4090830	アルミ広告枠　補助ストッパー	R用
4090831	アルミ広告枠　補助ストッパー	L用

材　質	表面処理	製品重量kg
ステンレス　SUS304	酸洗材 （プレート部は2B仕上げ）	0.036